פטוריז מתקני משחקים בע"מ

פטוריז
מתקני משחק בע"מ

פרופיל חברה

לחברת פטוריז הצללה ומתקני משחקים בע"מ ניסיון רב שנים במתן פתרונות ייצור, ייבוא ותחזוקה של מתקני משחקים, היא נותנת ללקוחותיה את המירב והמיטב בתחום.
החברה שנוסדה בכפר-רות ב 1995 ומונה כ- 130 עובדים, מקפידה על מתן שירות אישי ומהיר ברמה גבוהה תוך שימת דגש על איכות המוצרים, טיב ההתקנות וביצוע העבודות.
פטוריז מתקני משחק מייצרת, משווקת ומתקינה מגוון מוצרים ונותנת פתרונות מלאים לגני משחק, ומספקת ללקוחותיה שרותים נלווים- תוך חיסכון משמעותי בפערי תיווך.
החברה מוסמכת לתקן האיכות הישראלי איזו 9001, ובשנת 2010 החברה החלה לייצר מתקני משחקים ע"פ תקן 1498 ו 1497 ע"י מכון התקנים הישראלי למתקני משחקים וכושר.
בין לקוחות החברה נמנים מוסדות חינוך, מועצות מקומיות, עיריות, לקוחות פרטיים ועוד.

פטוריז הצללה ומתקני משחקים בע"מ מושב כפר רות, משק 29, ד.נ. מרכז, מיקוד 73196
טלפון: 08-6994459 | פקס 08-9761692
דוא"ל: info@paturiz.com אתר: www.paturizplayground.co.il

תוכן עניינים

1. מתקני פעוטות ---------- 4-25

2. מתקני משולבים ---------- 326-58

3. מתקני תחבורה ---------- 59-64

4.מתקני כבלים וטיפוס ---------- 65-93

5. מתקנים מדע ---------- 94-108

5. מתקני עץ ---------- 109-115

6. נדנדות קרוסלות ומתקני נענוע ---------- 116-133

7. מתקני קפיצים ---------- 134-137

8. מתקני כושר מגיל 14 ---------- 138-169

9. מתקני נינג'ה ---------- 170-175

10. הצללה ---------- 176-218

11. מתקני כלבים ---------- 219-223

12. ריהוט רחוב ---------- 224-226

13. שלבי תכנון ---------- 227-243

14. פרויקטים ---------- 244-254

15. אחריות ---------- 255

16.חומרי גלם ---------- 256-265

מתקני פעוטות

לגילאים 0 עד 9

מתקני פעוטות

CPz-531

Cpz-537

CPZ-550

CPz-553

CPz-560

CPz-541

CPz-556

CPz-554

Pz-318

CPz-558

CPz-556

מתקני פעוטות

CPZ-532

CPz-535

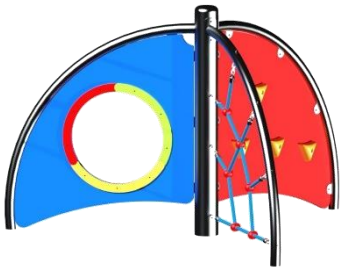

CPZ-542

CPz-540

Cpz-547

Pz-402

Cpz-543

Cpz-546

CPZ-106

Cpz-220.9

Cpz-567

מתקני פעוטות

CPz-573

בית בובות עשוי מעץ

CPz-509

CPz-509.3

בית בובות עשוי מעץ גדול

CPz-507

בית בובות עשוי מעץ כולל מרפסת

CPz-533

מתקני פעוטות

בית בובות עשוי מעץ עם מרפסת

CPz-534

ארגזי חול

ארגז חול עם גגון פלסטיק HDPE

ארגז חול עם גגון מרעב רעף

ארגז חול פתוח מקורה עשוי מעץ

ארגז חול פתוח עשוי מעץ

אפשרות תוספת לארגז חול
עשוי מפלסטיק HDPE

מתקן משולב "סינדרלה" מק"ט CPz-554

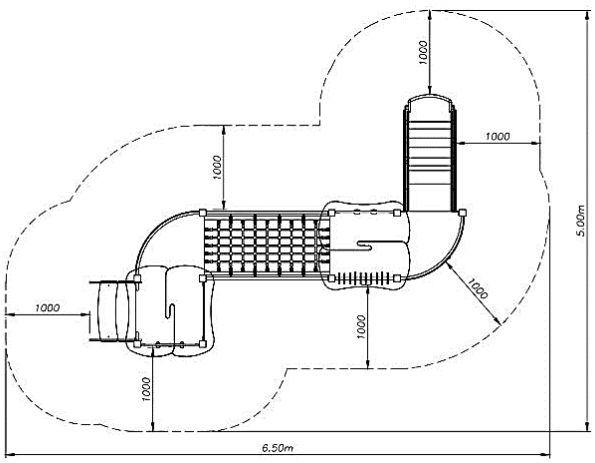

מתאים לגילאים: 2-10
גובה מתקן: 2.392
מס' משתתפים: 10

חומרים:
משטח דריכה ופאנלים: HDPE
עמודים: ברזל מגולוון.
מגלשה: פלסטיק.
חבלים: פוליפרופילן.

PATURIZ פטוריז
ABA SCIENCE PLAY
Playgrounds of Tomorrow

מתקן משולב "פוקימון" מק"ט CPz-553

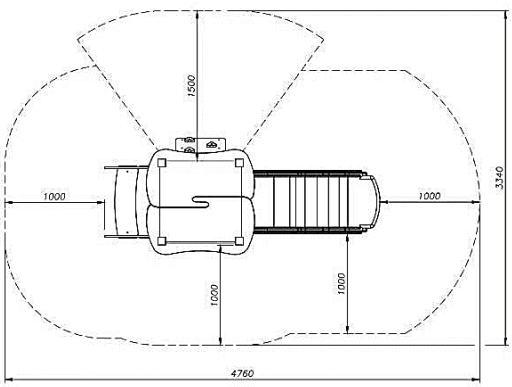

מתאים לגילאים: 2-10
גובה מתקן: 2.392
מס' משתתפים: 3

חומרים:
משטח דריכה ופאנלים: HDPE
עמודים: ברזל מגולוון.
מגלשה: פלסטיק.

מתקן משולב "מנואט" מק"ט CPz-560

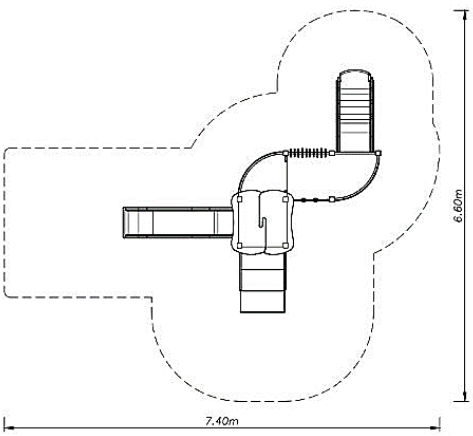

מתאים לגילאים: 2-10
מס' משתתפים: 3

חומרים:
משטח דריכה ופאנלים: HDPE
עמודים: ברזל מגולוון.
מגלשה: פלסטיק.

מתקני פעוטות

מתקן פעילות לפעוטות מק"ט CPZ-585

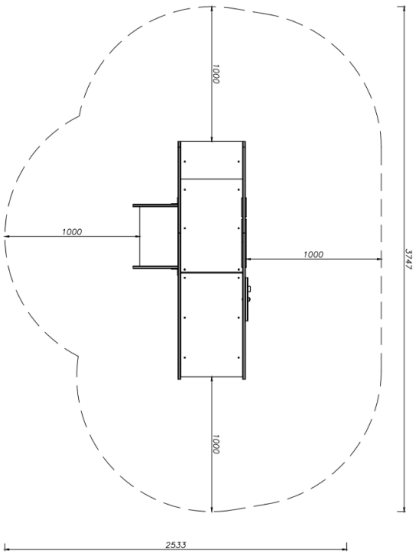

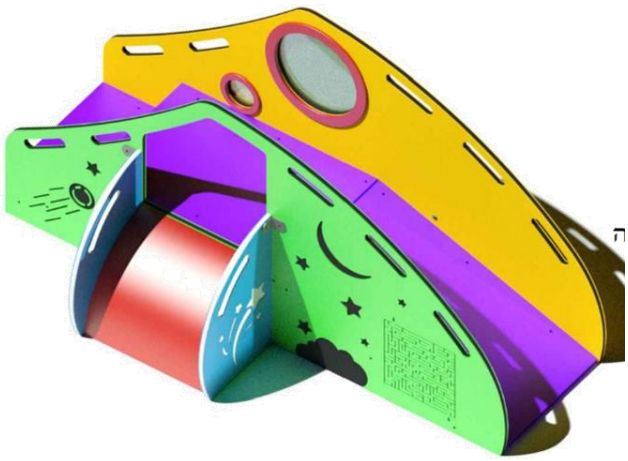

גיל משתמשים: 0-6
מספר משתמשים: 3
גובה נפילה: 0.3 מ'.

חומרים:
פאנלים: HDPE
גובה מתקן: 0.82 מ'.

מתקן קורת שיווי משקל מק"ט CPZ-552W

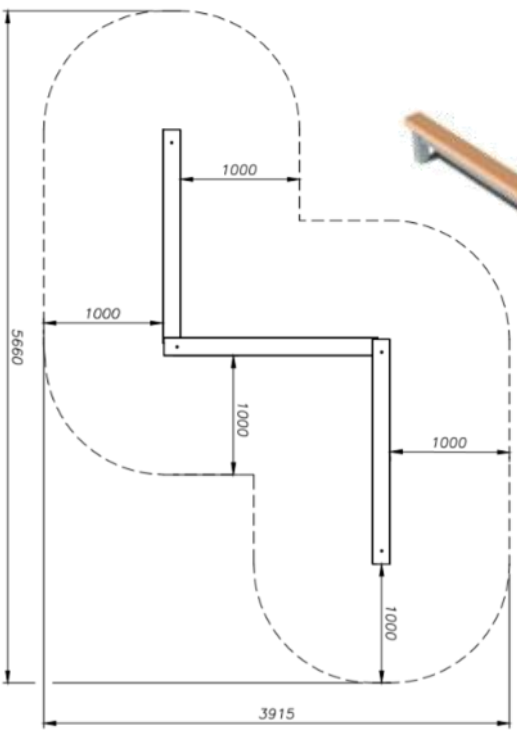

גיל משתמשים: 0-6
מספר משתמשים: 10
גובה נפילה: 0.37 מ'.

חומרים:
פאנלים: HDPE
שלדה: ברזל מגולוון

מתקני פעוטות

מתקן משולב "ג'ונגל" מק"ט CPZ-106.1

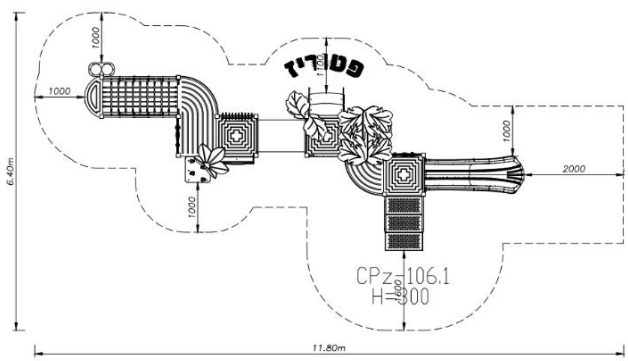

גיל משתמשים: 1-9
מספר משתמשים: 12
גובה נפילה: 1 מ'

חומרים:
פאנלים: HDPE
מגלשות: פלסטיק מנופח

מתקן משולב "ג'ונגל" מק"ט CPZ-106.3

גיל משתמשים: 1-9
מספר משתמשים: 12
גובה נפילה: 1 מ'

חומרים:
פאנלים: HDPE
שלדה: ברזל מגולוון

מתקני פעוטות

קרוסלה לפעוטות מק"ט Pz-402

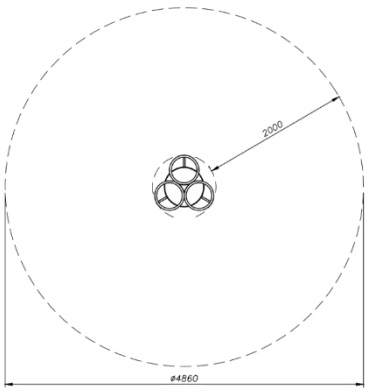

גיל משתמשים: 0-3
מס' משתמשים: 3
גובה מתקן: 943

חומרים:
מושב: HDPE
שלד מתקן: ברזל מגולוון
שטח בטיחות: קוטר 4.86 מ"ר.

מתקן מגלשה דגם "פילפילון" מק"ט CPz-531

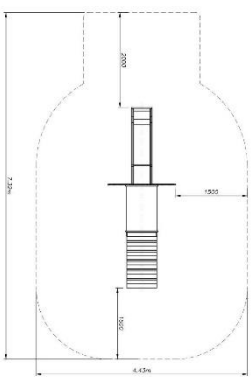

גיל משתמשים: 0-3
מס' משתמשים: 3

חומרים:
מגלשה: פלסטיק.
מנהרת זחילה: ברזל מגולוון.
שלד מתקן: עץ.
שטח בטיחות: 7.32X4.43 מ"ר.

פטוריז

ABA SCIENCE PLAY
Playgrounds of Tomorrow

מתקני פעוטות

מתקן דגם "איזבושקה" מק"ט Cpz-547

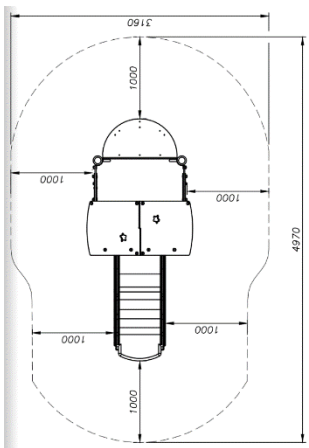

מתאים לגילאים: 2-6
מס' משתתפים: 3
גובה מתקן: 1.948

חומרים:
פאנלים: HDPE
עמודים: ברזל מגולוון.
מגלשה: פלסטיק.
שטח בטיחות: 4.97X3.16 מ"ר.

מתקן דגם "פינוקיו" מק"ט Cpz-537

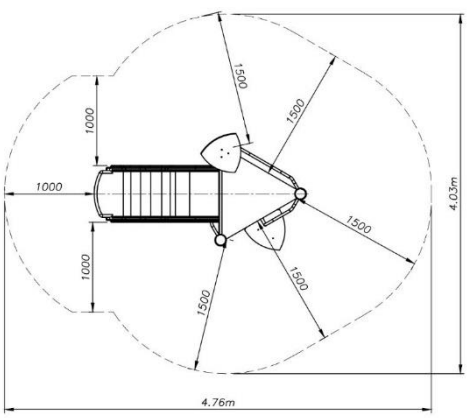

מתאים לגילאים: 2-6
מס' משתתפים: 2
גובה מתקן: 2.372

חומרים:
משטח דריכה: HDPE
עמודים: ברזל מגולוון.
מגלשה: פלסטיק.
שטח בטיחות: 4.76X4.03 מ"ר

מתקני פעוטות

מתקן אתגרי לפעוטות דגם "שפירית" מק"ט CPZ-542

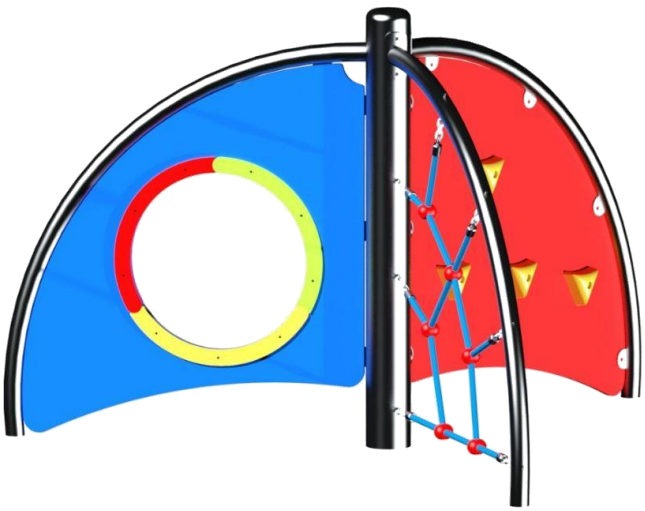

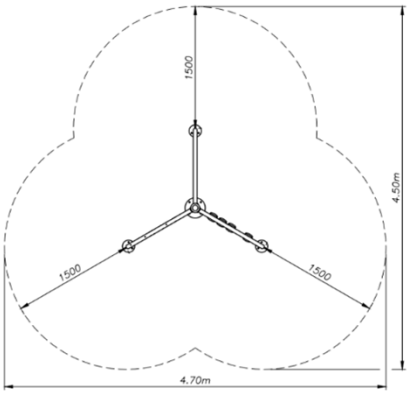

מתאים לגילאים: 2-6
מס' משתתפים: 6
גובה מתקן: 1.24

חומרים:
פאנלים: HDPE
עמודים: ברזל מגולוון.
חבלים: פרופיפרופילן.
שטח בטיחות: 4.5X4.7 מ"ר.

מתקן דגם "שלגון" מק"ט Cpz-546

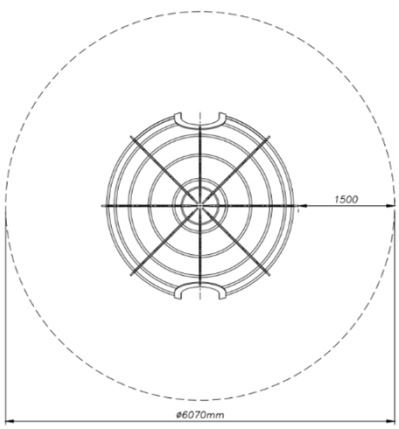

מתאים לגילאים: 2-6
מס' משתתפים: 2
גובה מתקן: 1.540

חומרים:
משטח דריכה: HDPE
עמודים: ברזל מגולוון.
מגלשה: פלסטיק.
שטח בטיחות: קוטר 6.07 מ"ר.

ABA SCIENCE PLAY
Playgrounds of Tomorrow

לוח משחק איקס עיגול מק"ט Pz-318

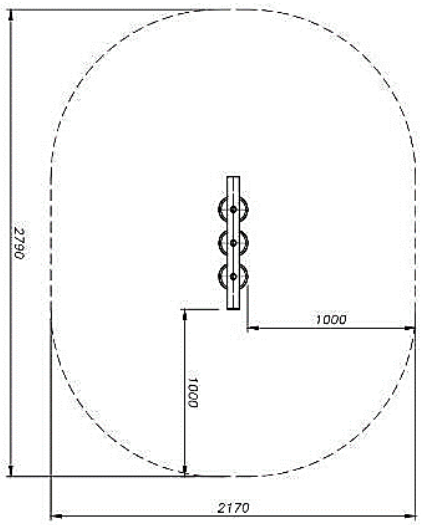

מתאים לגילאים: 2-10
מס' משתתפים: 1
גובה: 1.60

חומרים:
פאנל משחק: HDPE
עמודים: ברזל מגולוון.

מנהרת זחילה מק"ט CPz-532

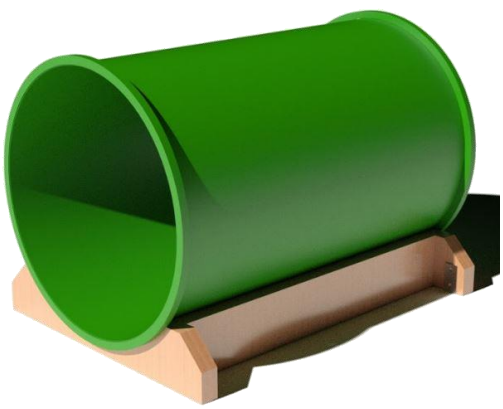

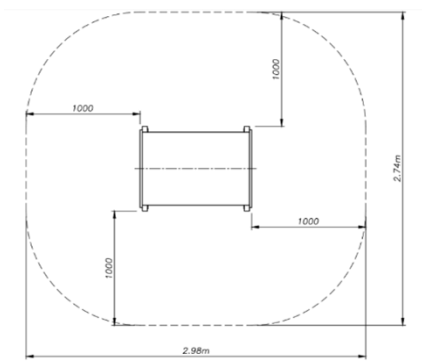

מתאים לגילאים: 2-8
גובה מתקן: 711.3
מס' משתתפים: 1

חומרים:
מנהרת זחילה: ברזל מגולוון.
בסיס מתקן: עץ.
שטח בטיחות: 2.74X2.98 מ"ר.

מנהרת זחילה מק"ט CPz-535

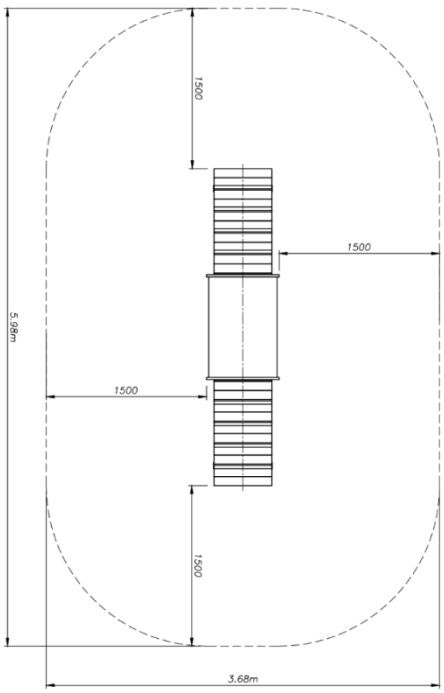

מתאים לגילאים: 2-8
גובה מתקן: 1.168
מס' משתתפים: 1

חומרים:
מנהרת זחילה: ברזל מגולוון.
בסיס מתקן וכבש עליה: עץ.

מנהרת זחילה "מונית" מק"ט CPz-550

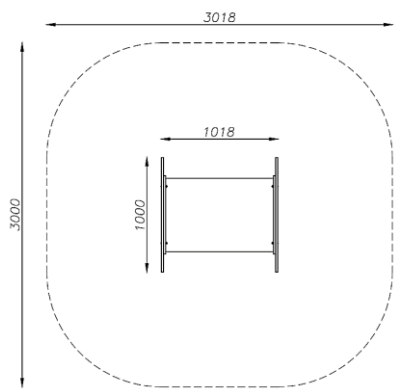

מתאים לגילאים: 2-8
גובה מתקן: 1.31
מס' משתתפים: 1

חומרים:
מנהרת זחילה: ברזל מגולוון.
שטח בטיחות: 3.01X3.0 מ"ר.

מתקני פעוטות

מתקן דגם "גמדים" מק"ט CPz-540

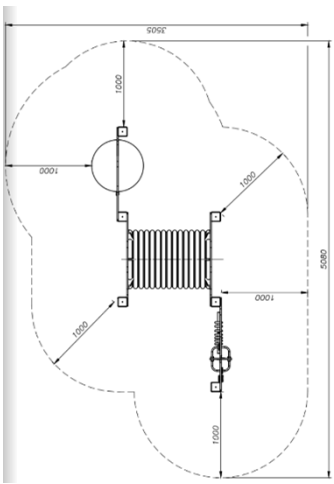

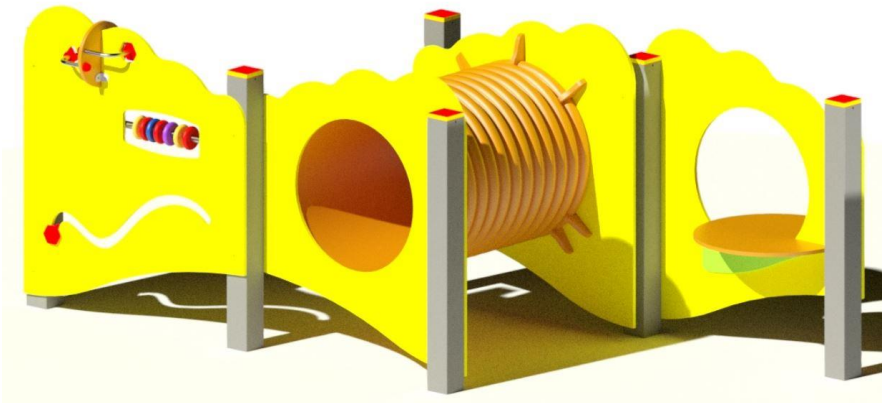

מתאים לגילאים: 2-8
גובה מתקן: 1 מ'
מס' משתתפים: 6

חומרים:
פאנלים: HDPE
עמודים ומנהרת זחילה: ברזל מגולוון.
מנהרת זחילה: עץ.

מתקן דגם "חילזון" מק"ט CPz-541

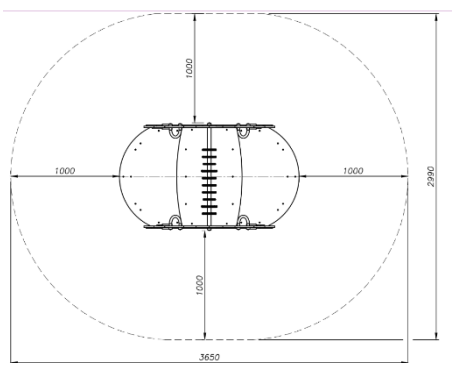

מתאים לגילאים: 2-8
גובה מתקן: 1.20
מס' משתתפים: 1

חומרים:
פאנלים: HDPE
עמודים: ברזל מגולוון.
שטח בטיחות: 3.65X2.99 מ"ר.

מתקני פעוטות

מתקן דגם "אוקטבה" מק"ט CPz-220.9

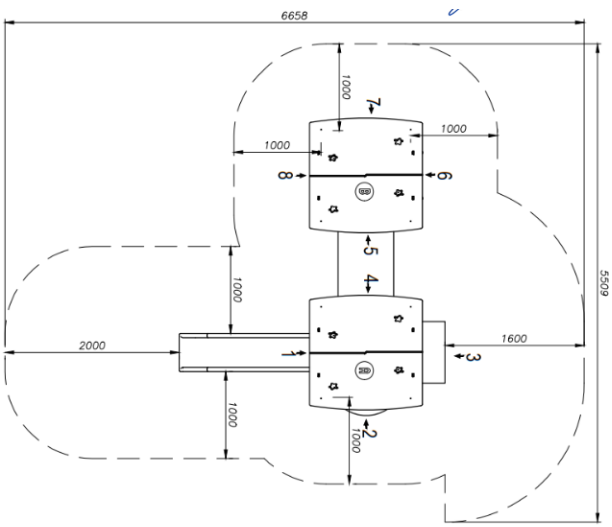

מתאים לגילאים: 2-8
גובה נפילה: 0.7 מ'
מס' משתתפים: 23

חומרים:
פאנלים: HDPE
עמודים ומנהרת זחילה: ברזל מגולוון.

מתקן דגם "במבי" מק"ט CPz-543

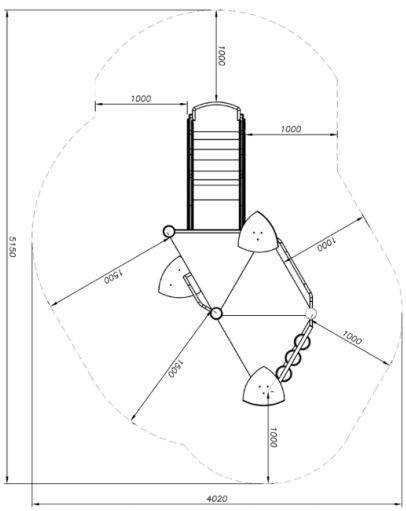

מתאים לגילאים: 2-8
גובה מתקן: 2.4
מס' משתתפים: 1

חומרים:
פאנלים: HDPE
עמודים: ברזל מגולוון.
שטח בטיחות: 4.0x25.15 מ"ר.

מתקן דגם "כספר" מק"ט CPZ-530

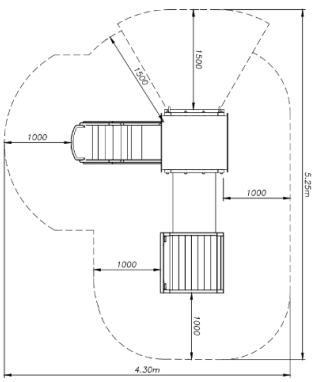

מתאים לגילאים: 3-10
גובה מתקן: 2.389 מ'
מס' משתתפים: 6

חומרים:
בסיס מתקן: עץ.
מנהרת זחילה וגג: ברזל מגולוון.
מגלשה: פלסטיק.
שטח בטיחות: 4.30X5.25 מ"ר.

מתקני פעוטות

מתקן גשר מק"ט CPZ-749

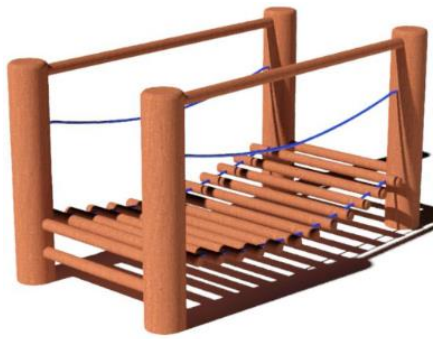

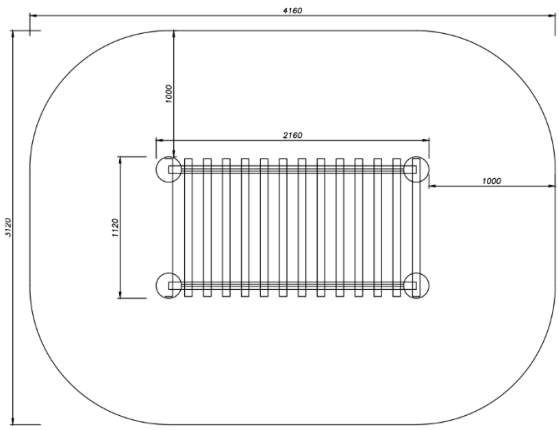

מתאים לגילאים: 3-10
גובה מתקן: 1.1 מ'
מס' משתתפים: 2

חומרים:
בסיס מתקן: עץ.
שטח בטיחות: 4.1*3.1 מ"ר.

מתקן גשר מק"ט CPZ-572

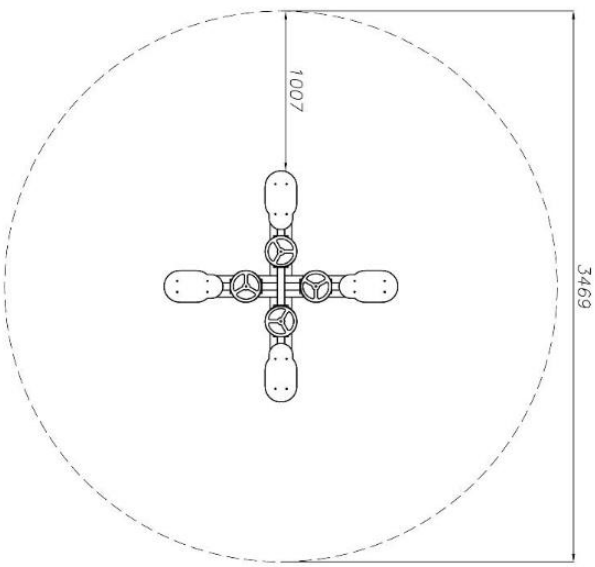

מתאים לגילאים: 3-10
גובה מתקן: 0.42 מ'
מס' משתתפים: 4

חומרים:
בסיס מתקן: עץ.
מושבים: פלסטיק HDPE.
שטח בטיחות: קוטר 3.46 מ"ר.

מתקן בית בובות מק"ט CPZ-533

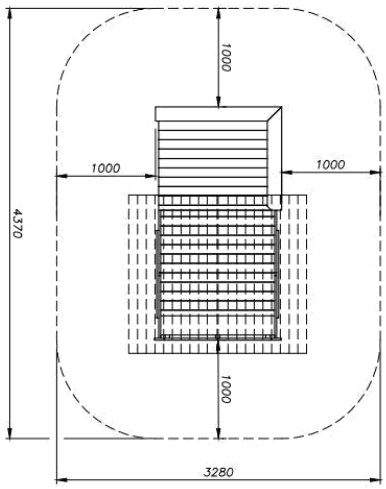

מתאים לגילאים: 4-15
גובה מתקן: 1.606
מס' משתתפים: 10

חומרים:
בסיס מתקן: עץ.
שטח בטיחות: 4.37X3.28 מ"ר.

בית בובות מפואר מק"ט CPZ-534

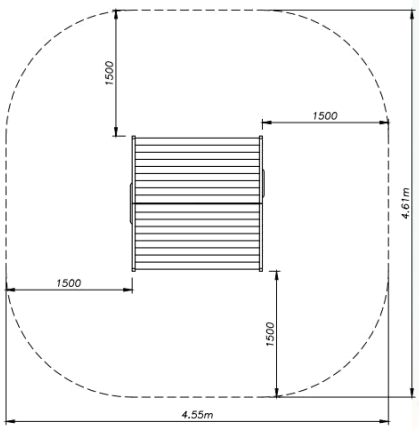

מתאים לגילאים: 6-15
מס' משתתפים: 10
גובה מתקן: 1.608 מ'

חומרים:
בסיס מתקן: עץ.
שטח בטיחות: 4.61X4.55 מ"ר.

מתקנים משולבים

לגילאים 3 עד 14

מתקנים משולבים

CPZ-579

CPZ-107

CPZ-581

77714

CPz-221

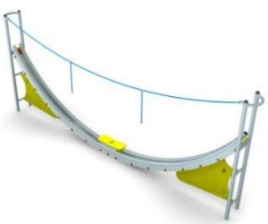

23500

CPZ-315-1

מתקנים משולבים

83006

CPZ-584

83008

CPZ-214C

CPZ-564.2

CPZ-566C

82005

82011

Pz-223a/b

pz-216

Pz-202

CPZ-211

מתקנים משולבים

CPZ-604

CPZ-602

Cpz-238.5ST

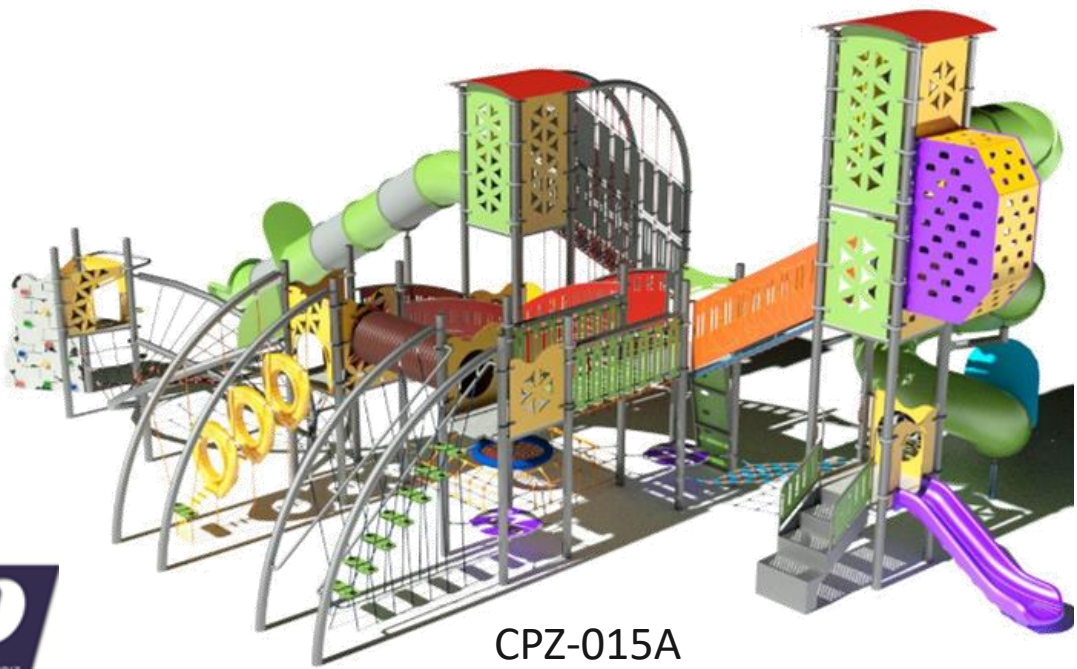

CPZ-015A

מתקנים משולבים

CPZ-016

CPZ-237

CPZ-568

CPZ-578

CPZ-255

Pz-501

מתקני משולבים

Cpz-220.10

cpz-220.11

CPZ-102

cpz-103

מתקנים משולבים

Cpz-3001

cpz-3004

CPZ-018

cpz-256

מתקנים משולבים

מתקן משוב "טופז"
מערכת העברה (מותאם ותוכנן לחיבור 2 שטחים עם שביל באמצע)
מק"ט Cpz-103

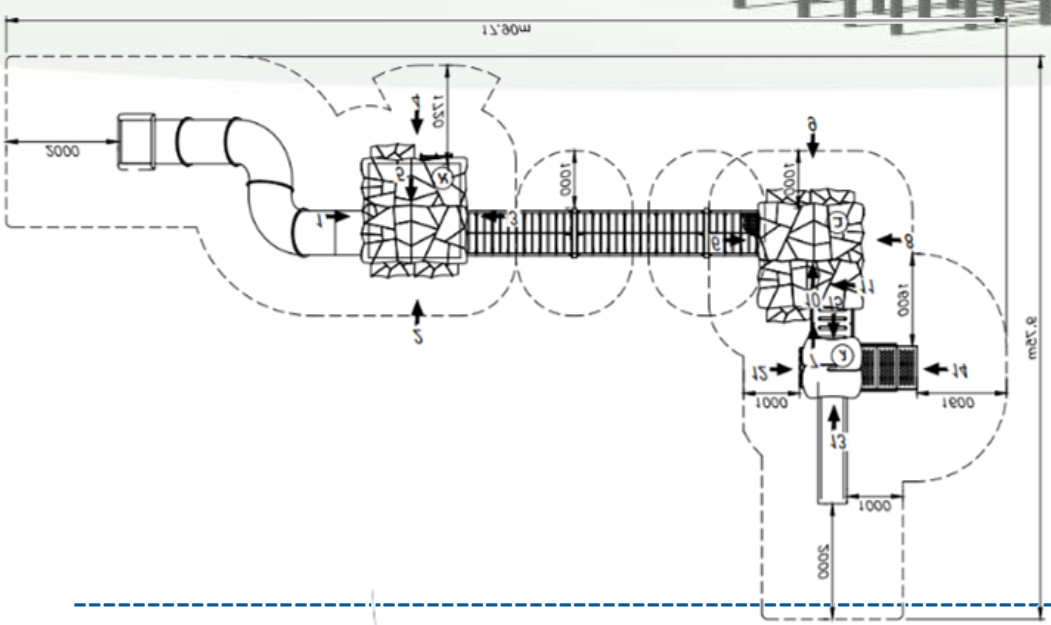

מתאים לגלאים: 3-14
גובה נפילה: 2.7 מ'
מספר משתתפים: 49

חומרים
עמודים: ברזל מגולוון
פלסטיק HDPE
מגלשות פלסטיק מנופח/ פלסטיק
קירות: עץ.
שטח בטיחות: 9.75*17.9 מ"ר

מתקנים משולבים

מתקן משולב "אוניקס"
מערכת העברה (נגיש לבעלי מוגבלויות) מקְ"ט
cpz-107

מתאים לגלאים: 3 ומעלה
גובה: 3.12 מ'
מספר משתתפים: 52
שטח בטיחות: 16.0 על 13.0 מ"

חומרים
עמודים: ברזל מגולוון
פאנלים: HDPE
מגלשה ספיראלית: פלסטיק
מגלשה 1.0: פלסטיק מנופח

מתקנים משולבים

מתקן משולב "סמבה" מק"ט Pz-214C

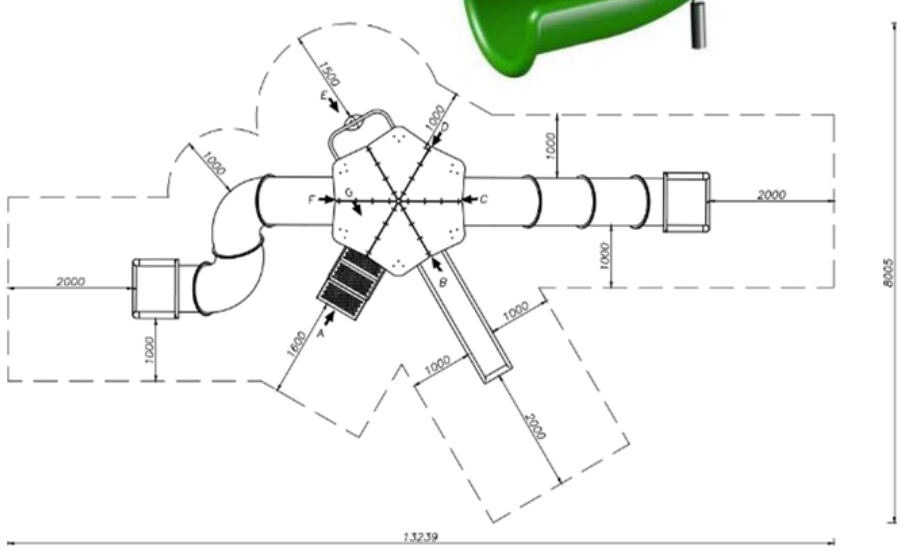

מתאים לגילאים: 3-14
גובה מתקן 4.5 מ'.
מס' משתתפים: 10

חומרים:
משטח דריכה: HDPE
עמודים ומוט מסולסל: ברזל מגולוון.
מגלשה: פלסטיק.
שטח בטיחות: 8.0*13.3 מ"ר.

ABA SCIENCE PLAY
Playgrounds of Tomorrow

מתקן משולב "מרקורי" מק"ט Pz-222a

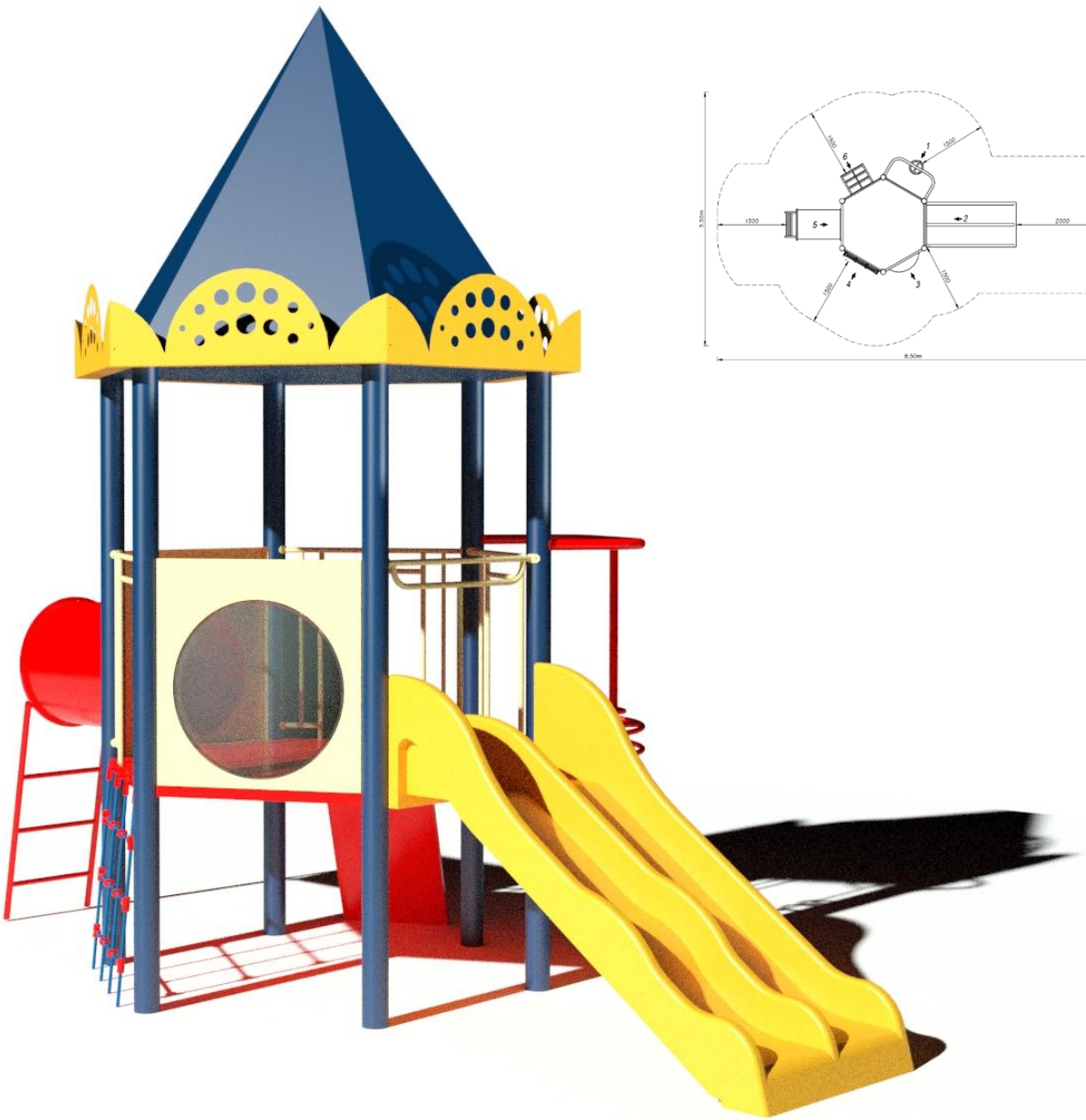

מתאים לגילאים: 2-10
גובה מתקן: 3.385
מס' משתתפים: 10

חומרים:
משטח דריכה: HDPE
עמודים ומוט מסולסל: ברזל מגולוון.
מגלשה: פלסטיק.
מנהרת זחילה: ברזל מגולוון.
חבל טיפוס: פוליפרופילן.
שטח בטיחות: 5.5X8.5 מ"ר.

מתקן משולב "סמייליי" מק"ט Pz-501

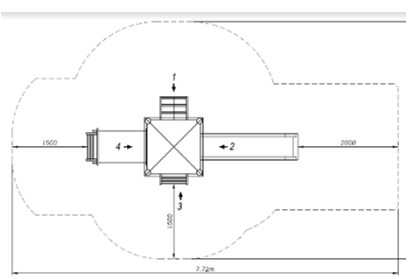

מתאים לגילאים: 2-10
גובה מתקן: 3.092
מס' משתתפים: 7

חומרים:
פאנלים: HDPE
עמודים: ברזל מגולוון.
מגלשה: פלסטיק.
מנהרת זחילה: ברזל מגולוון

מתקנים משולבים

מתקן משולב דגם "אוקטבה"
מק"ט CPZ-220.10

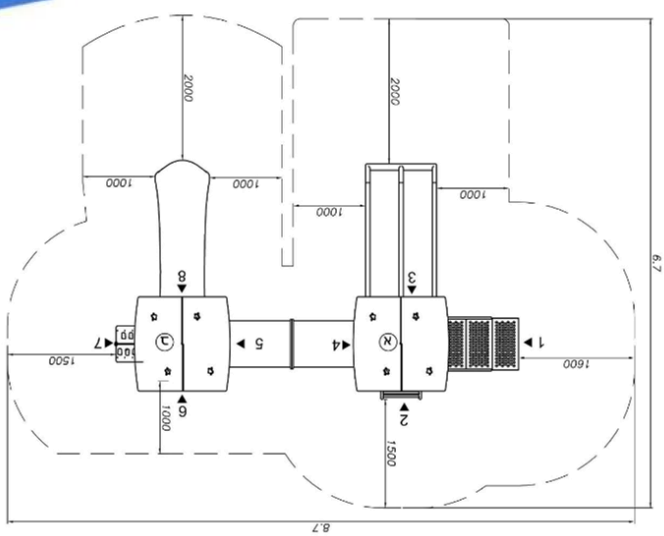

מתאים לגלאים: לכל גיל
גובה נפילה: 1.0 מ'
מס' משתתפים: 23

חומרים
עמודים: ברזל מגולוון
פאנלים: HDPE
שטח בטיחות: 8.7 על 6.7 מטר
מגלשה 1.0: פלסטיק מנופח

מתקני משולבים

מתקן משולב מק"ט
CPZ-579

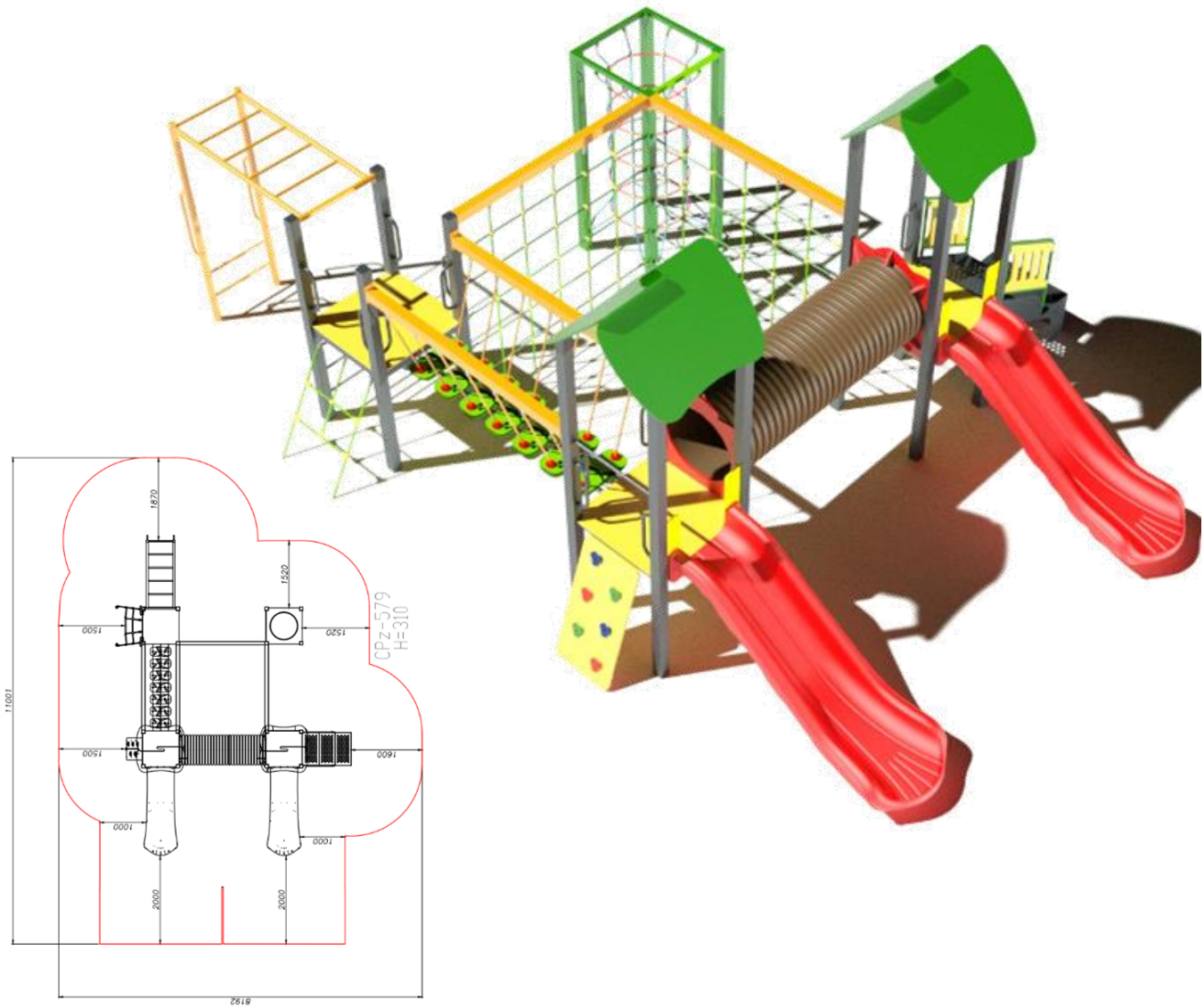

קבוצת גיל: 3 ומעלה
גובה נפילה: 2.0 מ'
מס' משתתפים: 15

חומרים:
פאנלים: HDPE עובי דופן 18 מ"מ.
עמודים: ברזל מגולוון.
חבלים: חבלים עשויים מכבלי מתכת מצופים פוליפרופילן

ABA SCIENCE PLAY
Playgrounds of Tomorrow

מתקנים משולבים

מתקן משולב
מק"ט CP7-102

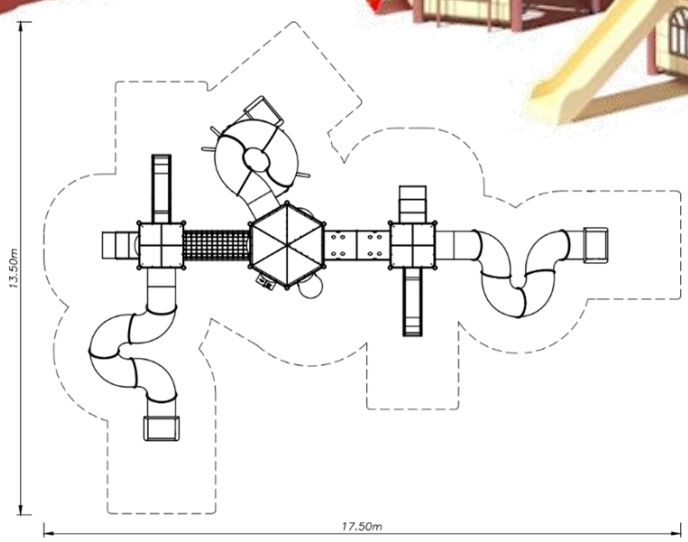

מתאים לגילאים: 3 ומעלה
שטח בטיחות: 17.5*13.5 מ"ר
מס' משתתפים: 95
גובה נפילה: 2.7 מ'

חומרים:
פאנלים: HDPE
עמודים: ברזל מגולוון.

מתקן על קיר דגם
"אוקטבה"
מק"ט CPZ-220.11

קבוצת גיל: לכל גיל
גובה נפילה: 1.0 מ '
גובה מתקן: 3.4 מ'

חומרים:
פאנלים: HDPE עובי דופן 18 מ"מ.
עמודים: ברזל מגולוון.

מתקנים משולבים

מתקן דגם "מרצדס"
מק"ט 77705

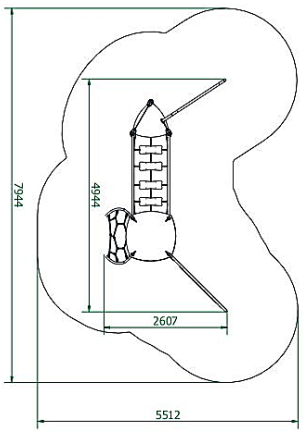

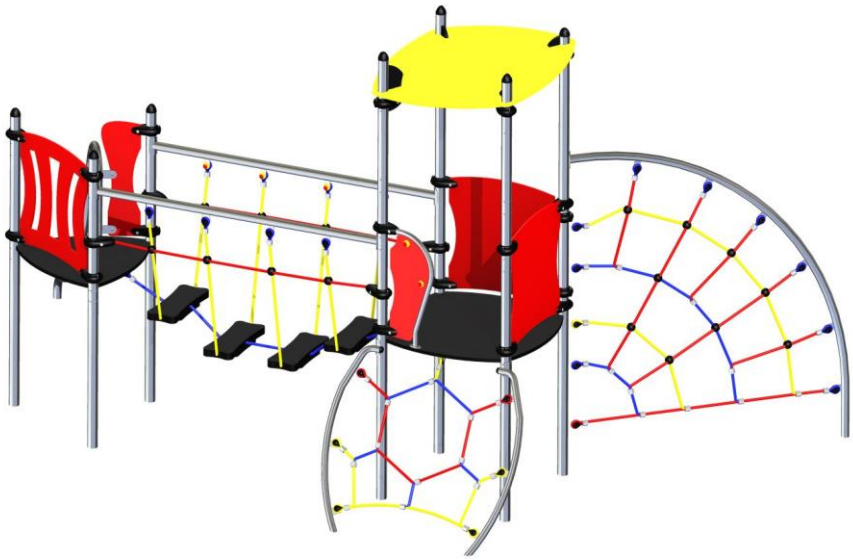

קבוצת גיל: עד 14 שנים
גובה נפילה: 1.94 מ '
מס' משתתפים: 8

חומרים:
פאנלים ומשטח דריכה: HDPE עובי דופן 18 מ"מ.
עמודים: ברזל מגולוון.
חבלים: חבלים עשויים מכבלי מתכת מצופים פוליפרופילן

מתקן דגם "עיר החבלים"
מק"ט 77714

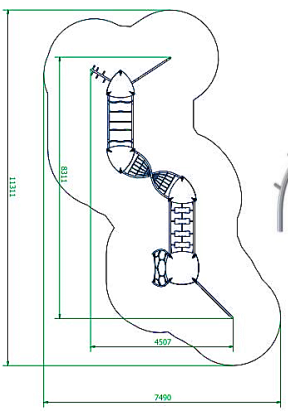

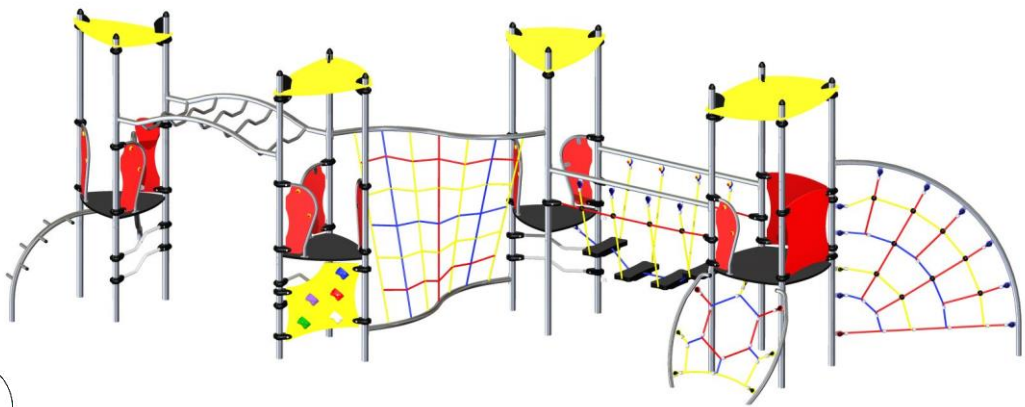

קבוצת גיל: עד 14 שנים
גובה נפילה: 0.98 מ '
מס' משתתפים: 12

חומרים:
פאנלים ומשטח דריכה: HDPE עובי דופן 18 מ"מ.
עמודים: ברזל מגולוון.
חבלים: חבלים עשויים מכבלי מתכת מצופים פוליפרופילן

מתקן משולב מק"ט CPZ-581

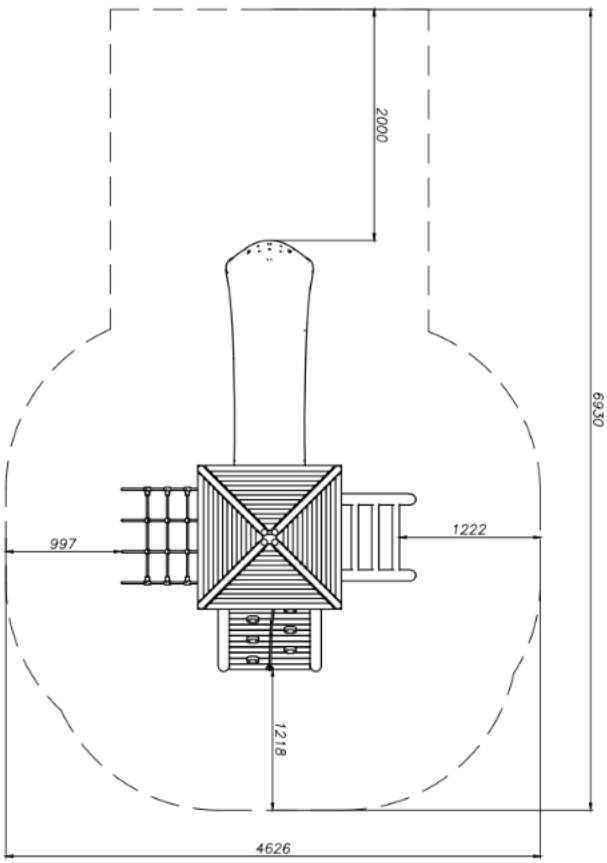

גיל משתמשים: 2-14
מספר משתמשים: 314
גובה נפילה: 1.0 מ'

חומרים:
עץ
מגלשה: פלסטיק מנופח

מתקן מגדלים מפואר מק"ט
83006

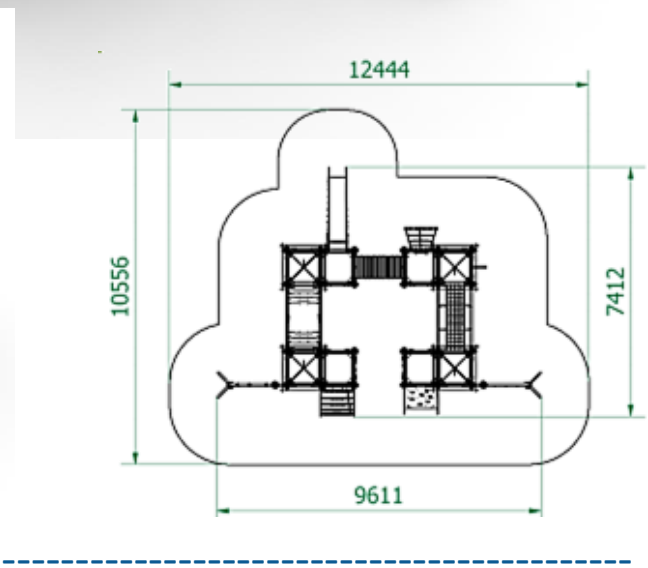

קבוצת גיל: 6 - 14 שנים
גובה נפילה: 1.93 מ'
מס' משתתפים: 25

חומרים:
פאנלים: HDPE עובי דופן 18 מ"מ.
עמודים: ברזל מגולוון.
מנהרת זחילה וחבלים: חבלים עשויים מכבלי מתכת מצופים פוליפרופילן

ABA SCIENCE PLAY
Playgrounds of Tomorrow

מתקן משולב גבוה מק"ט
CPZ-016

קבוצת גיל: 3 - 14 שנים
גובה נפילה: 1.0 מ'
שטח בטיחות: 4.6 מטר על 12.5
מספר משתתפים: 85

חומרים:
פאנלים: HDPE עובי דופן 13 מ"מ.
עמודים: ברזל מגולוון
חבלים: חבלים עשויים מכבלי מתכת מצופים פוליפרופילן

מתקן משולב
מק"ט CPZ-584

קבוצת גיל: 6 - 14 שנים
גובה נפילה: 1.0 מ'
שטח בטיחות: 7.7*8.4 מ"ר
מס' משתתפים: 25

חומרים:
פאנלים: HDPE עובי דופן 18 מ"מ.
עמודים: ברזל מגולוון.
מגלשה: פלסטיק מנופח ופיברגלס

ABA SCIENCE PLAY
Playgrounds of Tomorrow

פטוריז

מתקנים משולבים

מתקן מגדלים רב חושי
מק"ט 83012

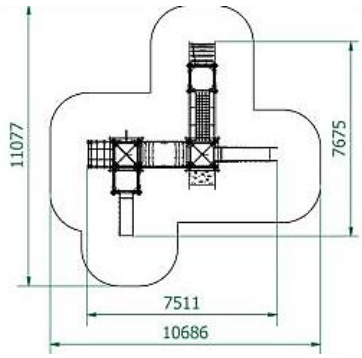

קבוצת גיל: 6 - 14 שנים
גובה נפילה: 1.23 מ '
מס' משתתפים: 8

חומרים:
פאנלים: HDPE עובי דופן 18 מ"מ.
עמודים: ברזל מגולוון.
מגלשות: פוליפרופילן

מתקן משולב דגם "סירמיונה"
מק"ט CPZ-568

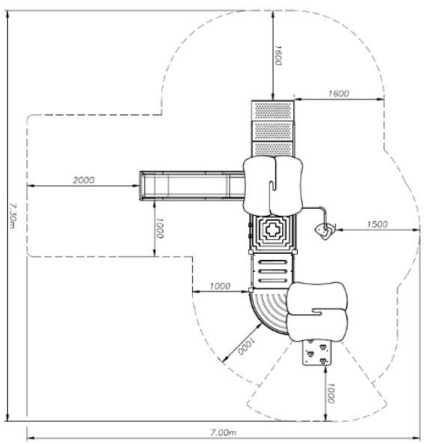

קבוצת גיל: לכל גיל
גובה נפילה: 1.0 מ'
שטח בטיחות: 7.3*7.0 מ"ר
מס' משתתפים: 8

חומרים:
פאנלים: HDPE.
עמודים: ברזל מגולוון.
מגלשות: פלסטיק מנופח

ABA SCIENCE PLAY
Playgrounds of Tomorrow

מתקנים משולבים

מתקן משולב דגם "זומבה"
מק"ט CPZ-564.2

קבוצת גיל: 3-14
גובה נפילה: 1.0 מ '
מס' משתתפים: 10

חומרים:
פאנלים: HDPE.
עמודים: עץ
מגלשות: פלסטיק מנופח

מתקן משולב דגם "צ'יפולינו"
מק"ט CPZ-566C

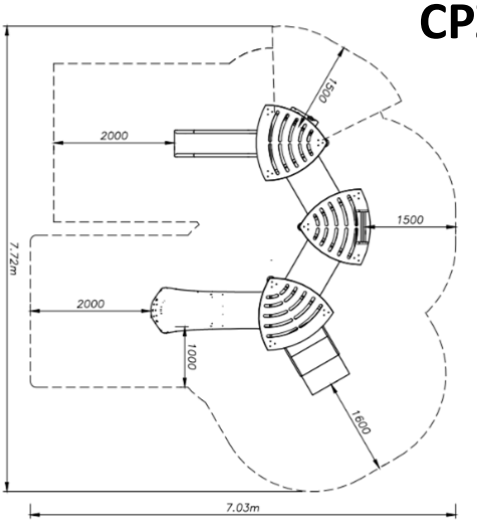

קבוצת גיל: לכל גיל
גובה נפילה: 1.0 מ'
שטח בטיחות: 7.0*7.7 מ"ר
מס' משתתפים: 8

חומרים:
פאנלים: HDPE.
עמודים: ברזל מגולוון.
מגלשות: פלסטיק מנופח

ABA SCIENCE PLAY
Playgrounds of Tomorrow

מתקן דגם "עיר השעשועים"
מק"ט 82011

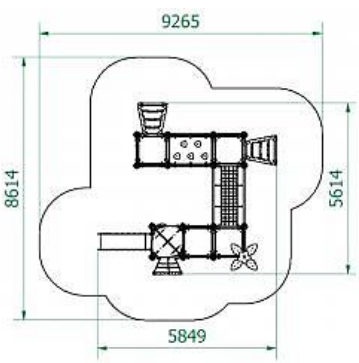

קבוצת גיל: עד גיל 14
גובה נפילה: 0.93 מ '
מס' משתתפים: 8

חומרים:
פאנלים: HDPE עובי דופן 18 מ"מ.
עמודים: ברזל מגולוון.
מגלשות וחבלים: פוליפרופילן

פטוריז
ABA SCIENCE PLAY
Playgrounds of Tomorrow

מתקן דגם "טירת מאיר"
מק"ט CPZ-238.5ST

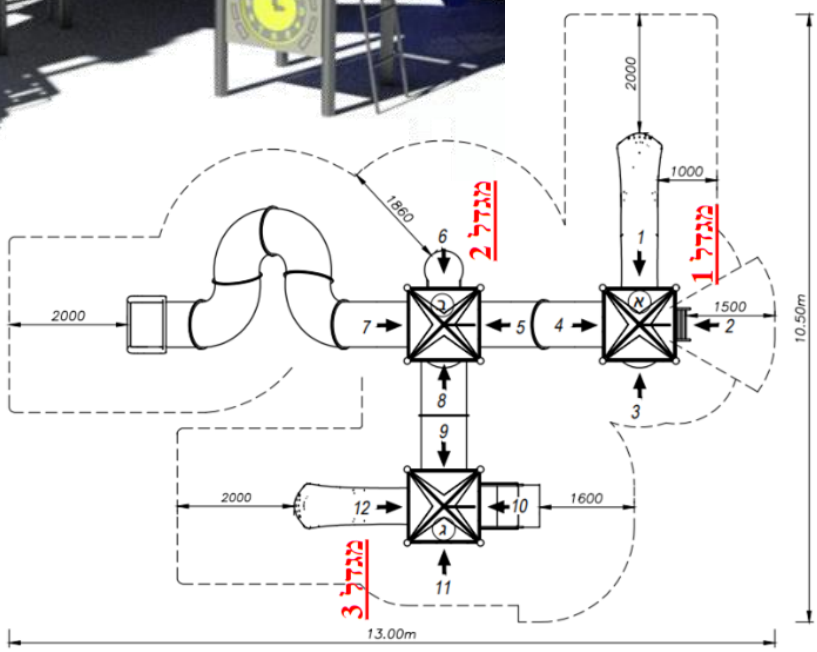

חומרים:

פאנלים: HDPE.

עמודים: ברזל מגולוון.

מגלשות: פלסטיק מנופח

שטח בטיחות: 13.0*10.5 מ"ר

קבוצת גיל: לכל גיל

גובה נפילה: 2.93 מ '

מס' משתתפים: 60

מתקנים משולבים

מתקן "פיאנו" מק"ט PZ-223A/B

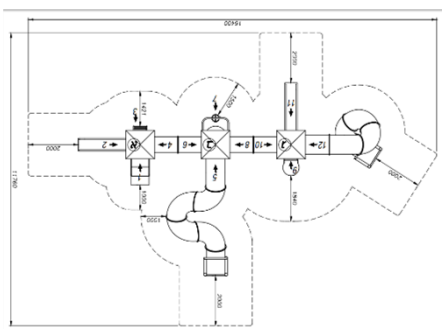

גיל משתמשים: 4 ומעלה
מספר משתמשים: 20

חומרים:
עמודים: פלדה מגולוונת צבעונית (לפי בחירת המזמין) כולל פנלים מפח צבעוני מכופף מחובר לעמוד ללא מחבר.
מגלשות: מגלשת צינור מפוליפרופילן בצבע אדום כחול וצהוב
מחברים : ברגי נירוסטה
גובה מתקן: 5.3 מ'

מתקנים משולבים

מתקן "טוסקנה" מק"ט CPZ-216

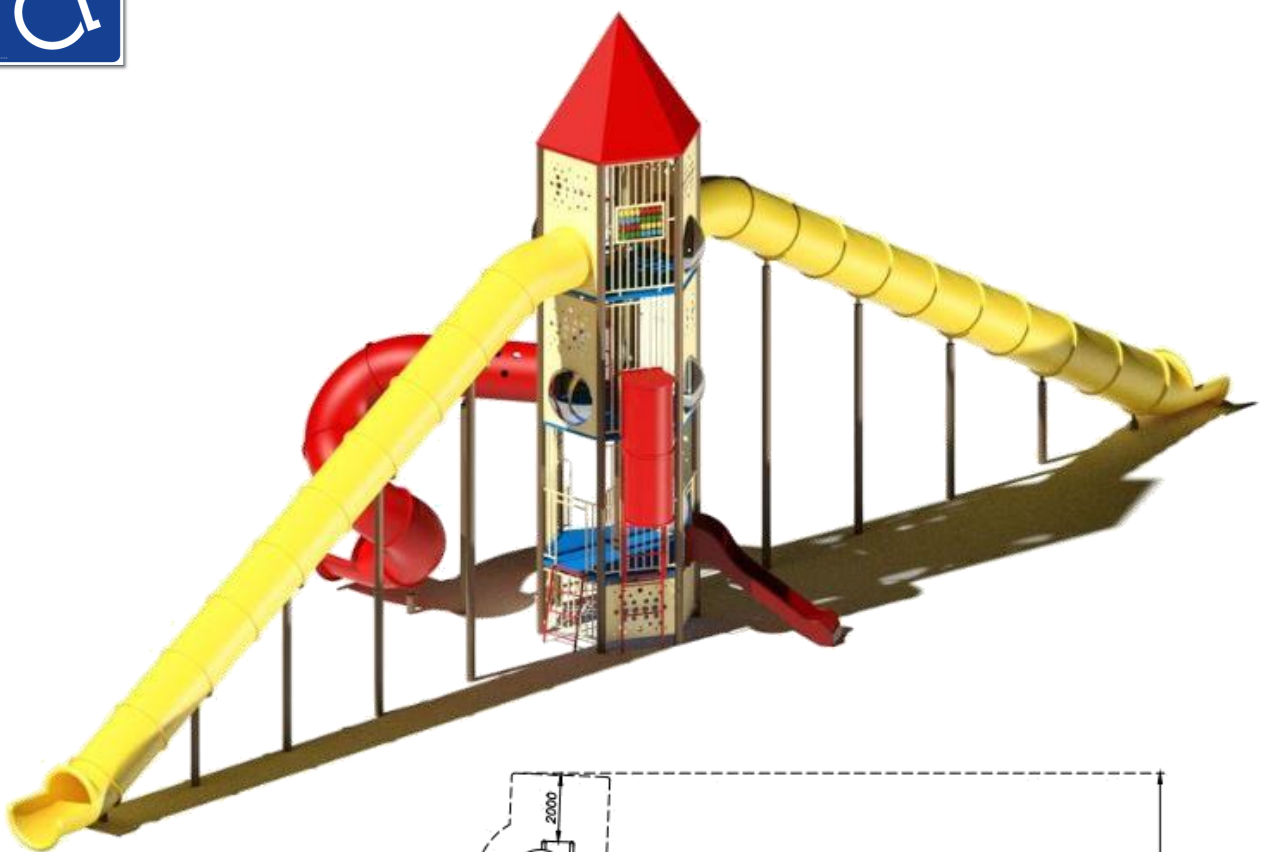

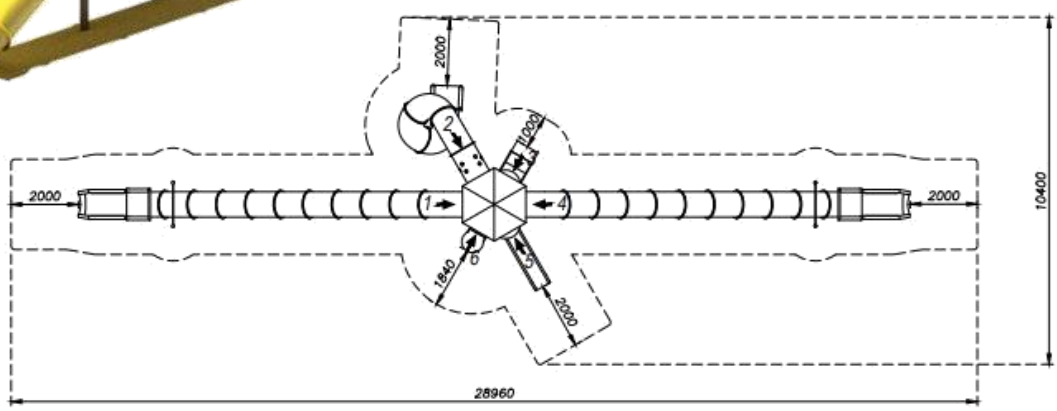

גיל משתמשים: 4 ומעלה
מספר משתמשים: 20

חומרים:
עמודים: פלדה מגולוונת צבעונית (לפי בחירת המזמין)
כולל פנלים מפח צבעוני מכופף מחובר לעמוד ללא מחבר.
מגלשות: מגלשת צינור מפוליפרופילן בצבע אדום כחול וצהוב
מחברים : ברגי נירוסטה
גובה מתקן: 5.3 מ'

מתקנים משולבים

מתקן "קנטטה" מק"ט PZ-202

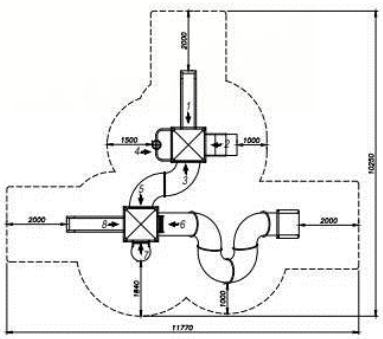

גיל משתמשים: 4 ומעלה
מספר משתמשים: 20

חומרים:
עמודים: פלדה מגולוונת צבעונית (לפי בחירת המזמין)
כולל פנלים מפח צבעוני מכופף מחובר לעמוד ללא מחבר.
מגלשות: מגלשת צינור מפוליפרופילן בצבע אדום כחול וצהוב
מחברים : ברגי נירוסטה
גובה מתקן: 5.725 מ'

מתקן "לאונרדו" מק"ט CPZ-211

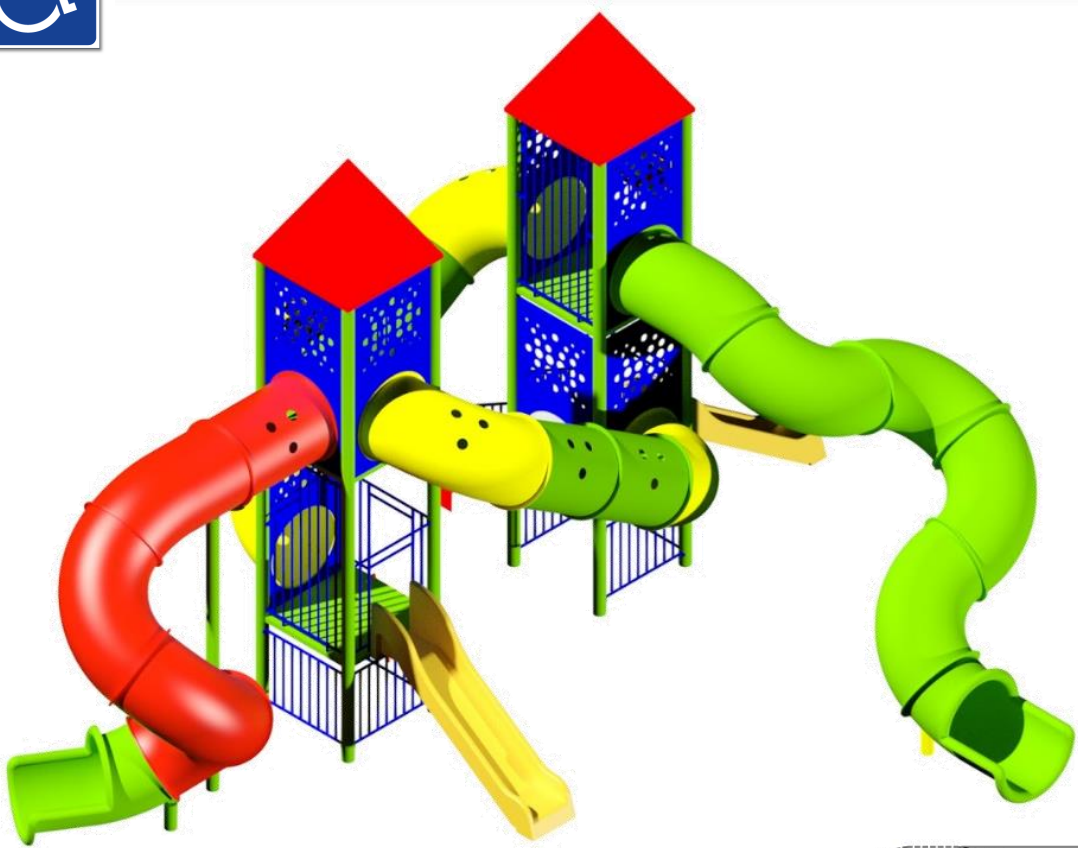

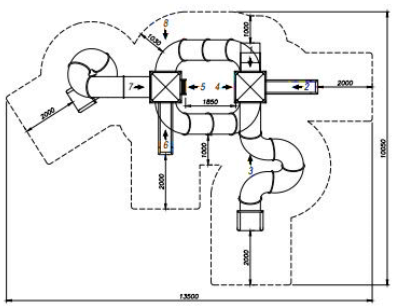

גיל משתמשים: 4 ומעלה
מספר משתמשים: 20
גובה מתקן: 5.30 מ'

חומרים:
עמודים ופאנלים: פלדה מגולוונת צבעונית (לפי בחירת המזמין)
כולל פנלים מפח צבעוני מכופף מחובר לעמוד ללא מחבר.
מגלשות: מגלשת צינור מפוליפרופילן בצבע אדום כחול וצהוב
מחברים : ברגי נירוסטה

מתקני משולבים

מתקן "יופיטר" מק"ט CPZ-221

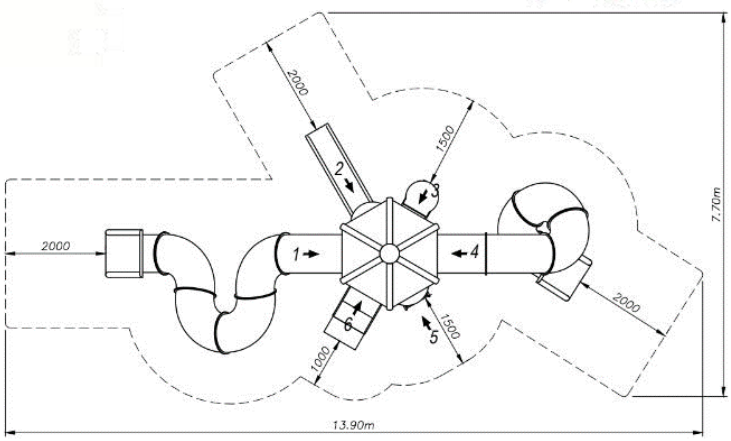

גיל משתמשים: 4 ומעלה
מספר משתמשים: 20
גובה מתקן: 5.30 מ'

חומרים:
עמודים ופאנלים: פלדה מגולוונת צבעוני(לפי בחירת המזמין)
כולל פנלים מפח צבעוני מכופף מחובר לעמוד ללא מחבר.
מגלשות: מגלשת צינור מפוליפרופילן בצבע אדום כחול וצהוב
מחברים : ברגי נירוסטה

ABA SCIENCE PLAY
Playgrounds of Tomorrow

מתקני משולבים

מתקן "טופז" מק"ט CPZ-015A

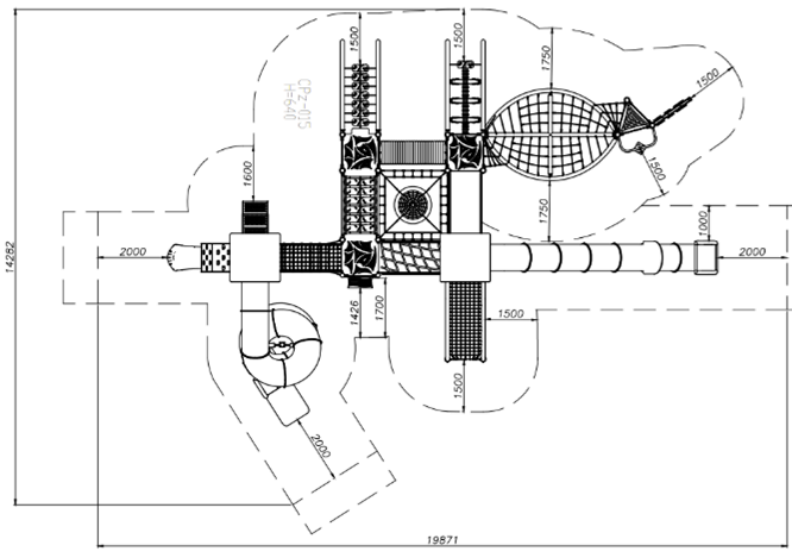

גיל משתמשים: 3-14
מספר משתמשים: 85
גובה מתקן: 6.4 מ'
שטח בטיחות: 14.2*19.8 מ"ר

חומרים:
עמודים: פלדה מגולוונת צבעוני(לפי בחירת המזמין)
פאנלים: פלסטיק HDPE
מגלשות: פלסטיק/ פלסטיק מנופח

מתקני משולבים

מתקן "דלונקס" מק"ט CPZ-237

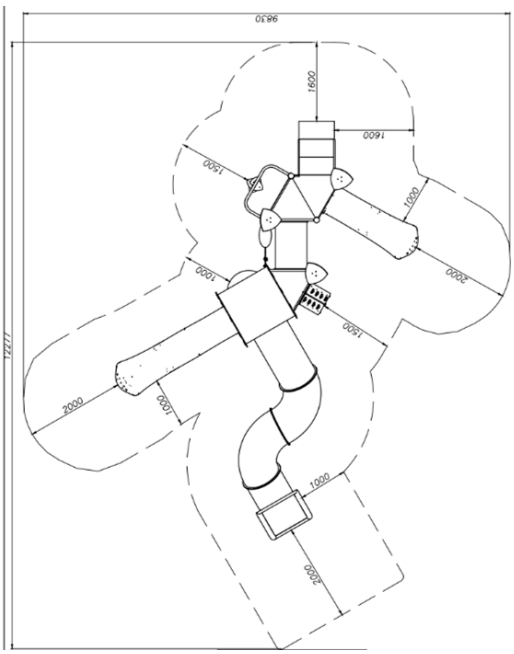

גיל משתמשים: לכל גיל
מספר משתמשים: 15
שטח בטיחות: 9.8*12.2 מ"ר

חומרים:
עמודים: פלדה מגולוונת צבעוני(לפי בחירת המזמין)
פאנלים: פלסטיק HDPE
מגלשות: פלסטיק/ פלסטיק מנופח

מתקן "טנסי" מק"ט CPZ-578

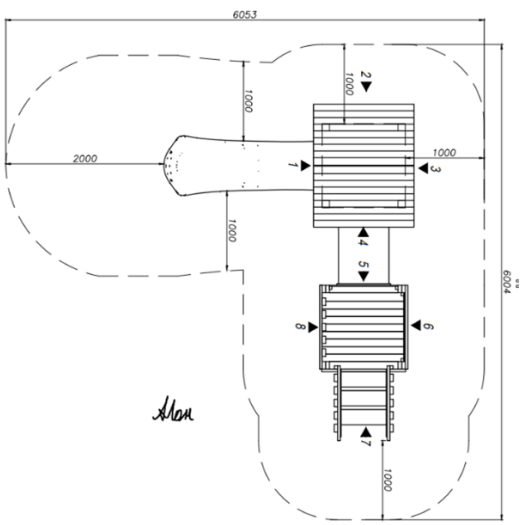

גיל משתמשים: לכל גיל
מספר משתמשים: 10
שטח בטיחות: 6.0*6.0 מ"ר

חומרים:
עמודים: עץ
פאנלים: פלסטיק HDPE
מגלשות: פלסטיק מנופח

מתקני נדנדות וקרוסלות

מתקן סקי מק"ט 23500

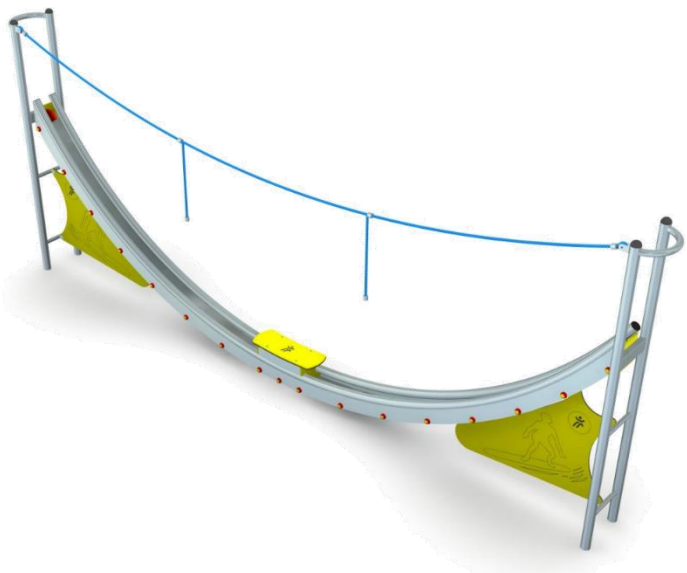

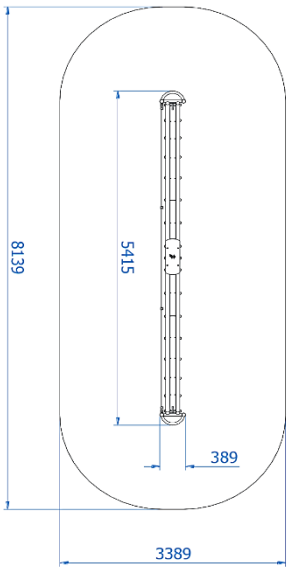

גילאים: 3 ומעלה
גובה מתקן: 2.13 מ'
מס' משתמשים: 1

חומרים:
משטח דריכה: HDPE עובי דופן 18 מ"מ.
עמודים : ברזל מגלוון (צבוע) , עמידים לעשרות שנים ללא קורוזיה.
חלק נע: על בסיס נירוסטה.

מתקן גל- רץ מק"ט CPZ-315-1

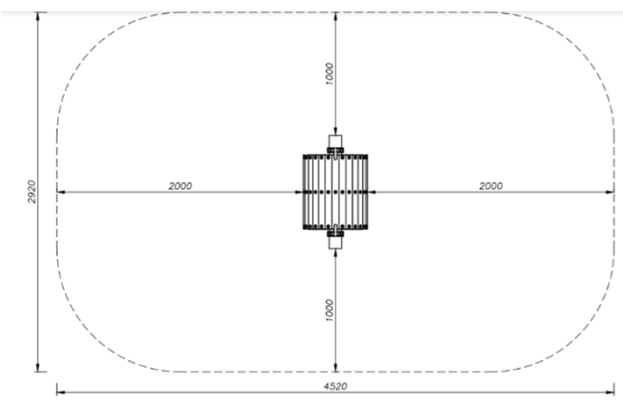

גילאים: 3 ומעלה
גובה מתקן: 1.150
מס' משתמשים: 1

חומרים:
עמודים : ברזל מגלוון (צבוע) , עמידים לעשרות שנים ללא קורוזיה.
חלק נע: על בסיס HDPE מצופה בעץ.
שטח בטיחות: 4.52X2.92 מ"ר.

ABA SCIENCE PLAY
Playgrounds of Tomorrow

מתקני כלי תחבורה

כל הגילאים

מתקני כלי תחבורה

CPZ-586

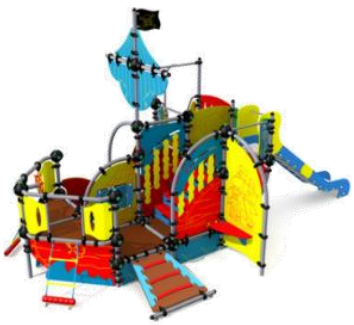

82704

Cpz-569.2

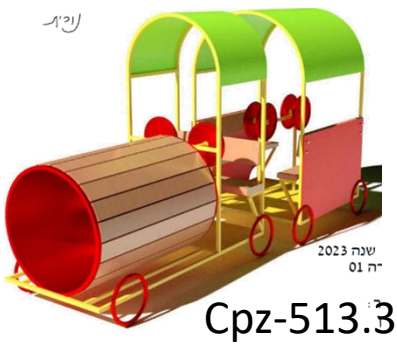

Cpz-513.3

Cpz-555

CPZ-574

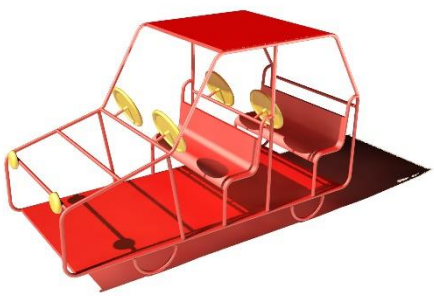

Cpz-514

מתקן קטר וקרונות
מק"ט CPZ-555

מתקן קטר
מק"ט CPZ-555.2

מתקן קטר
מק"ט CPZ-555.1

מתאים לגילאים: 2-10
מס' משתתפים: 9
גובה נפילה: 0.24 מ'

חומרים:
פאנלים: HDPE
עמודים: ברזל מגולוון

מתקן גי'פ
מק"ט CPZ-574

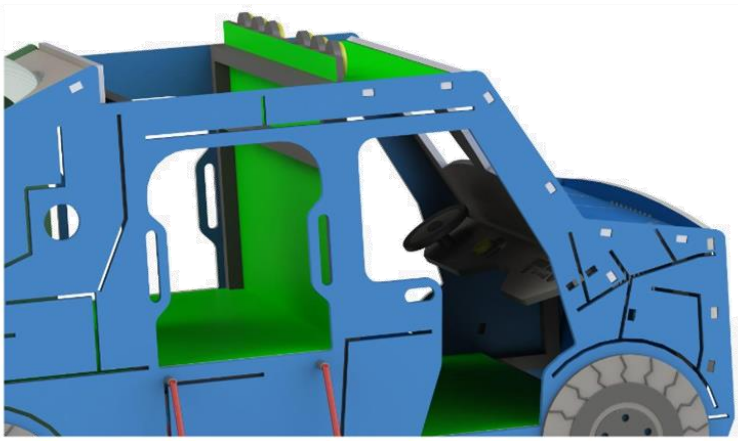

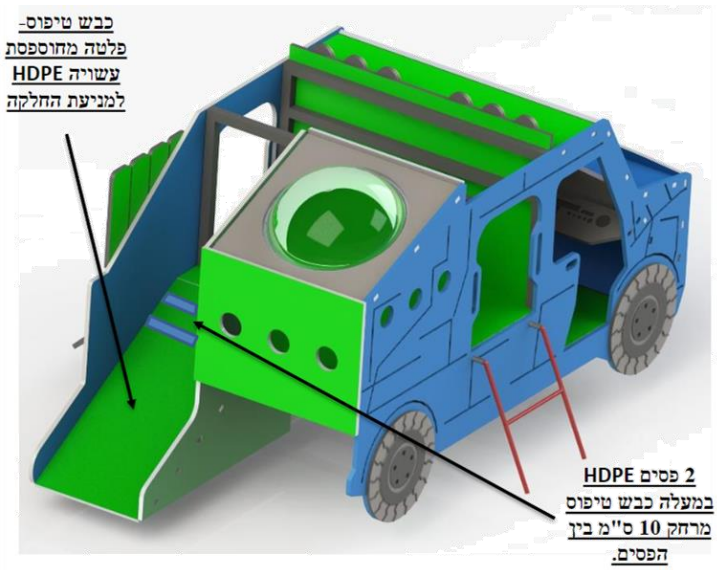

מתאים לגלאים: כל הגילאים
מס' משתתפים: 12
גובה נפילה: 1.00 מ'

חומרים:
פאנלים: HDPE
עמודים: ברזל מגולוון
שטח בטיחות: 5.3*4.3 מ"ר.

ABA SCIENCE PLAY
Playgrounds of Tomorrow

פטוריז

מתקני כלי תחבורה

מתקן גי'פ הגהים
מק"ט CPZ-514

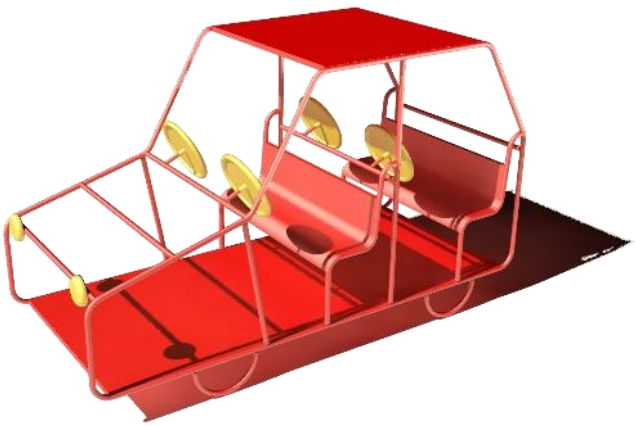

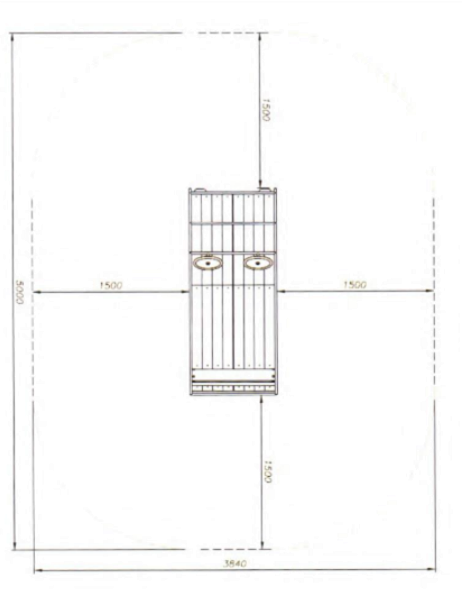

מתאים לגלאים: כל הגילאים
מס' משתתפים: 4
גובה נפילה: 1.50 מ'

חומרים:
מושבים: עץ
עמודים: ברזל מגולוון
שטח בטיחות: 3.9*5.0 מ"ר.

מתקן קטר וקרון
מק"ט CPZ-513.3

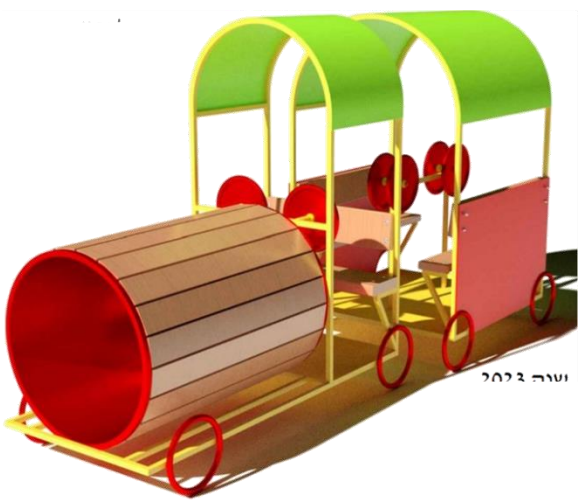

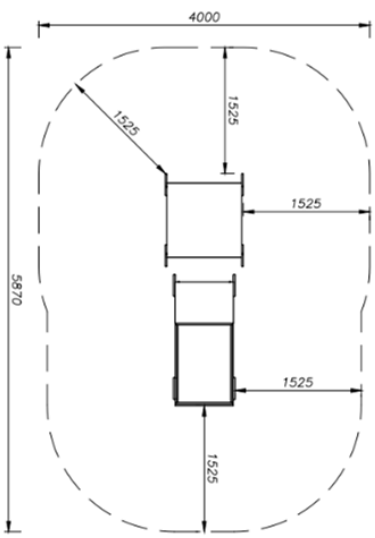

מתאים לגלאים: כל הגילאים
מס' משתתפים: 6
גובה נפילה: 1. 0 מ'

חומרים:
מושבים: עץ
עמודים: ברזל מגולוון
פאנלים וגג: HDPE
שטח בטיחות: 5.9*4.0 מ"ר.

ABA SCIENCE PLAY
Playgrounds of Tomorrow

מתקן קטר
מק"ט CPZ-569.2

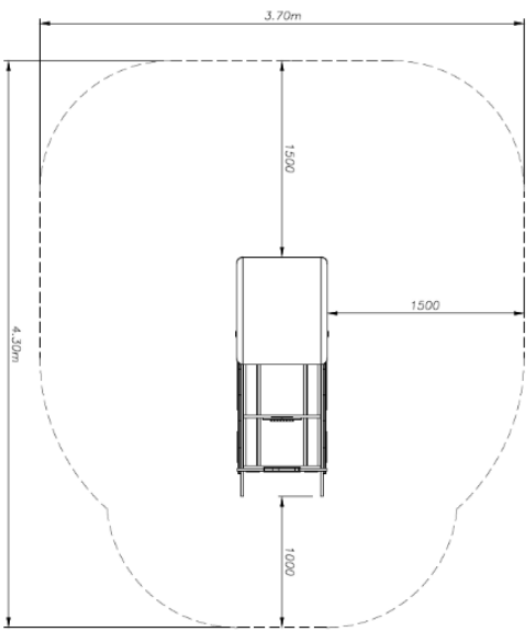

גילאים: לכל גיל
מס' משתתפים: 2
גובה מתקן: 1.23 מ'

חומרים
עמודים משושה: ברזל מגוולון
פאנלים: HDPE

מתקני אקסטרים– מתקני חבלים וטיפוס

לגילאים 3 עד 14

מתקני אקסטרים

NR-1401

NR-409

NR-205

NR-607

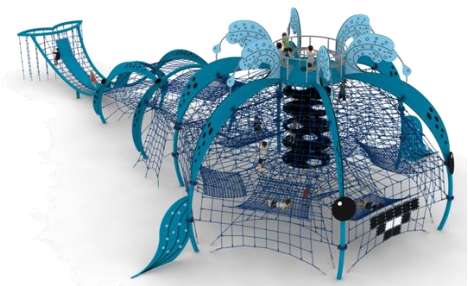

NR-1222

NR-413

M-230

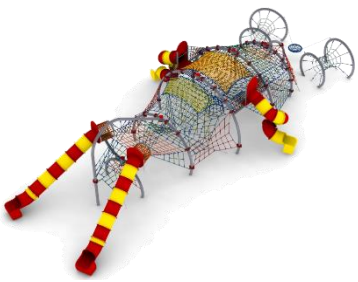

NR-1209

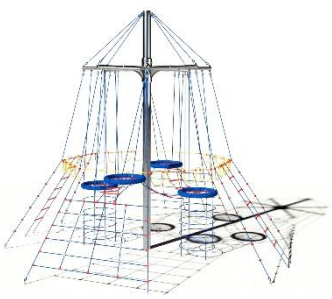

CPZ 005

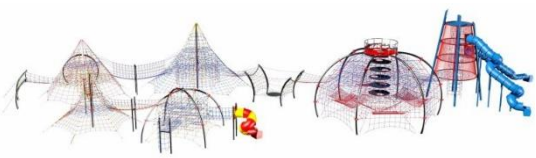

NR-2001

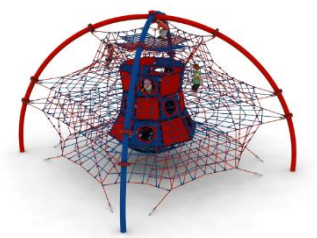

NR-422

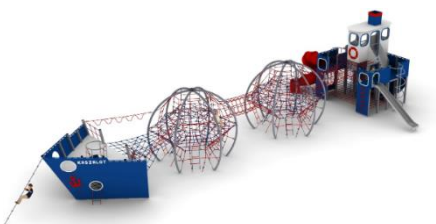

NR-1215

NR-1125

מתקני אקסטרים

NR-145

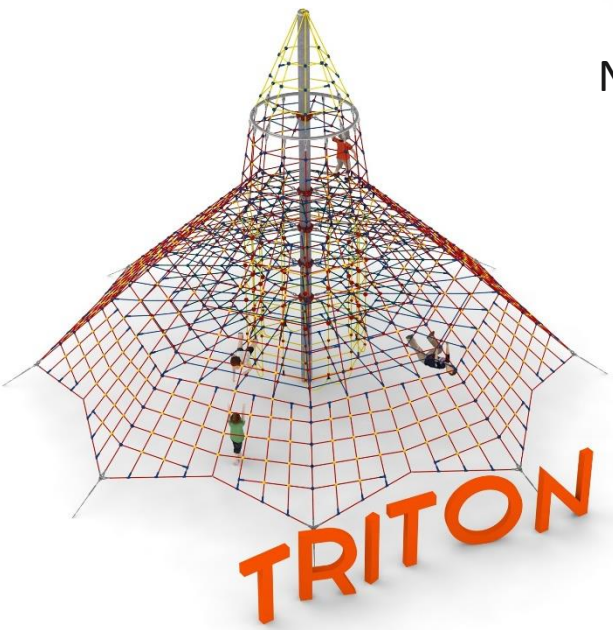

NR-208

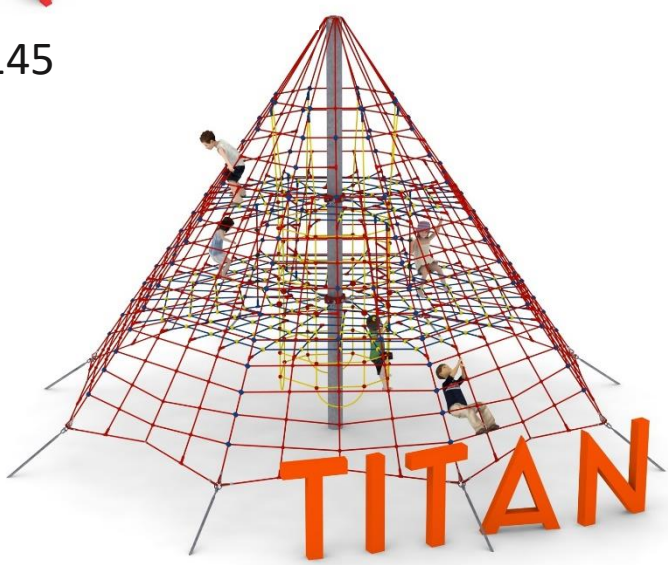

NR-204

NR-211

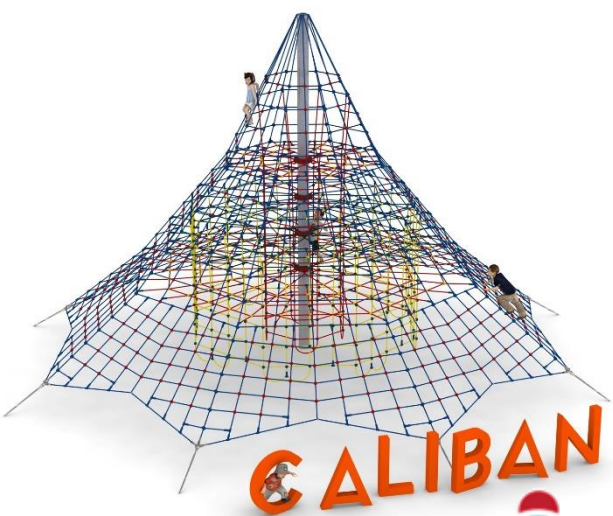

NR-209

מתקני אקסטרים

CPZ-582

CPZ-583

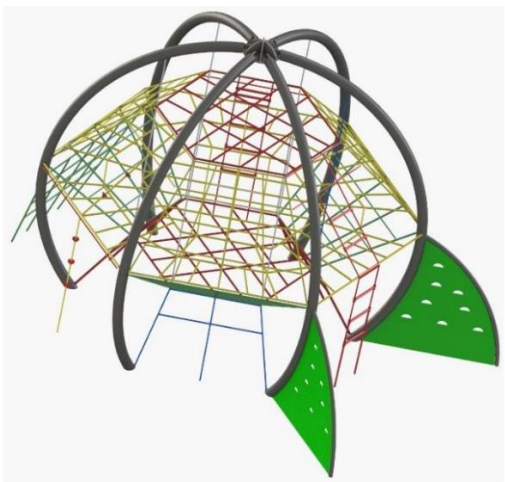

CPZ-014

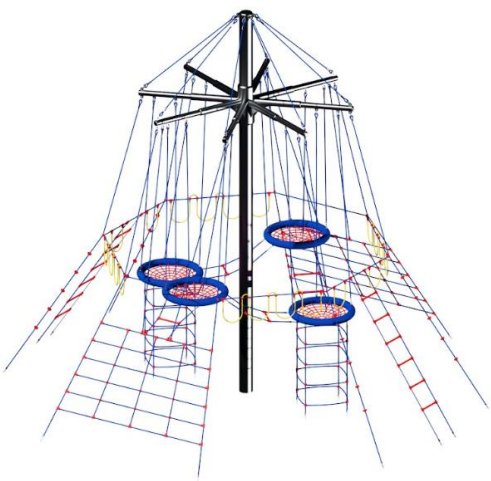

CPZ-006

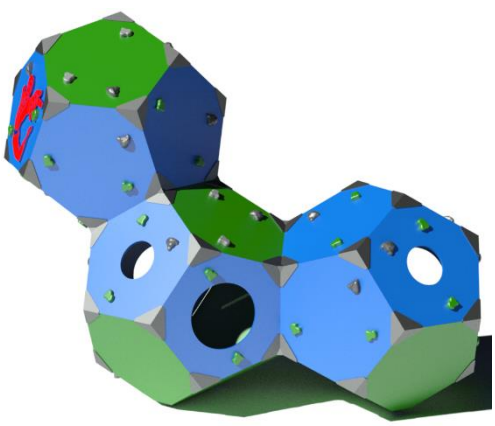

CPZ-017

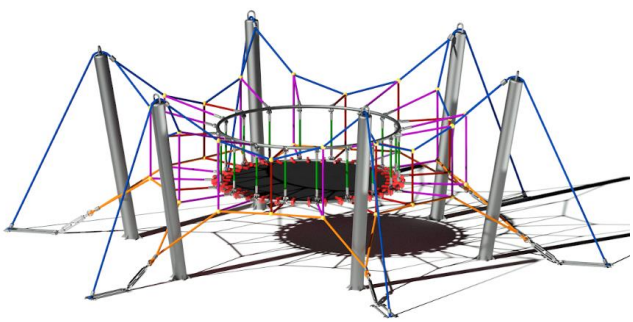

CPZ-019

מתקן אתגרי משולב "מפלצת"
מק"ט NR-1209

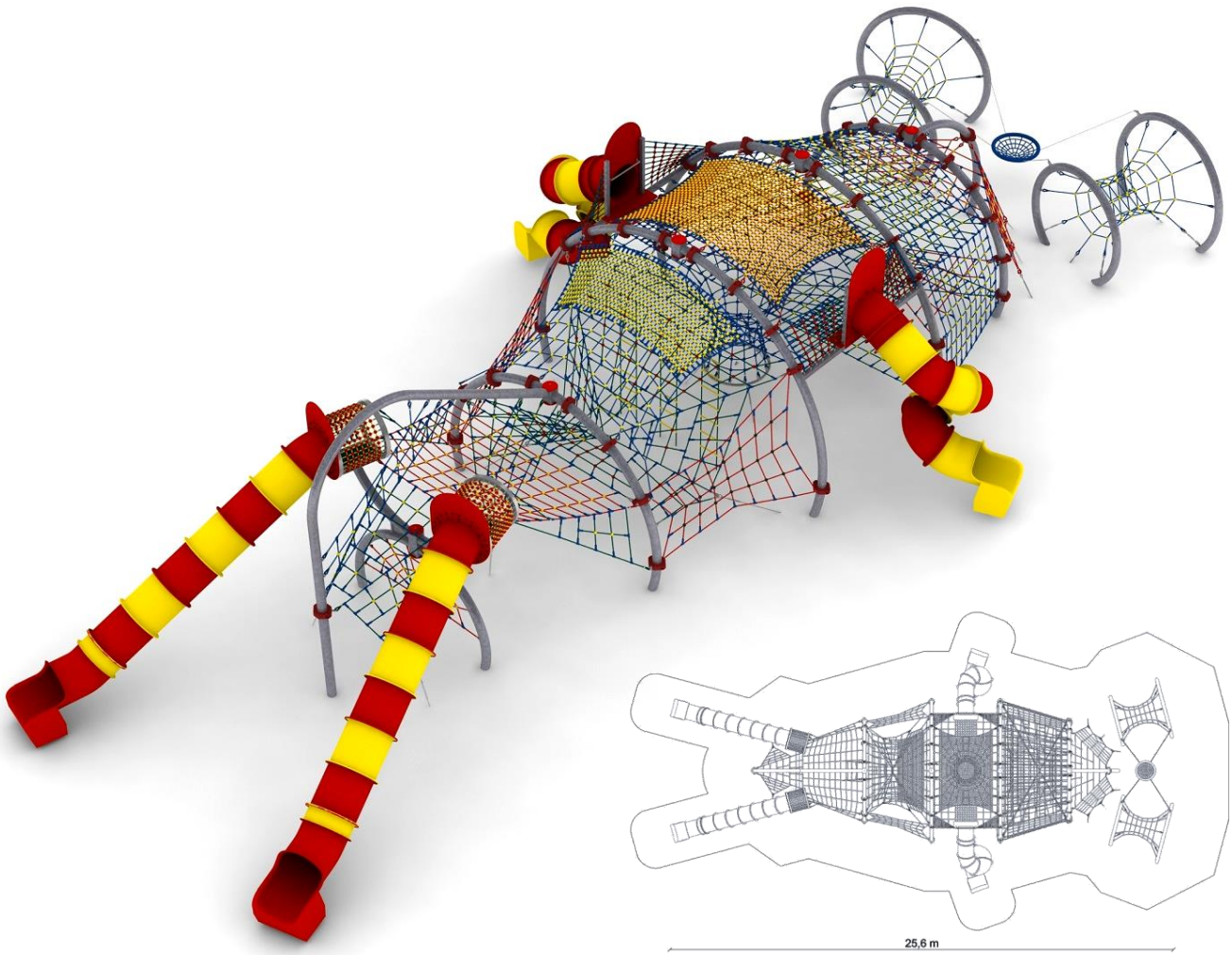

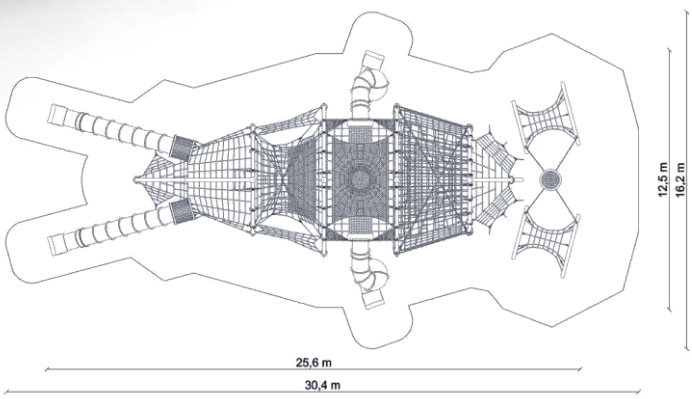

גיל משתמשים: 5-15
מס' משתמשים: 100
גובה נפילה: 3 מ'.

חומרים:
אורך: 25.6 מ'
רוחב: 12.5 מ'
גובה: 5.6 מ '
שטח מינימלי: 30.4x16.2 מ"ר.
מגלשות ועמודים: ברזל מגולוון
חבלים: חבלים עשויים מכבלי מתכת מצופה פוליפרופילן

מתקן אתגרי משולב "לויתן"
מק"ט NR-1222

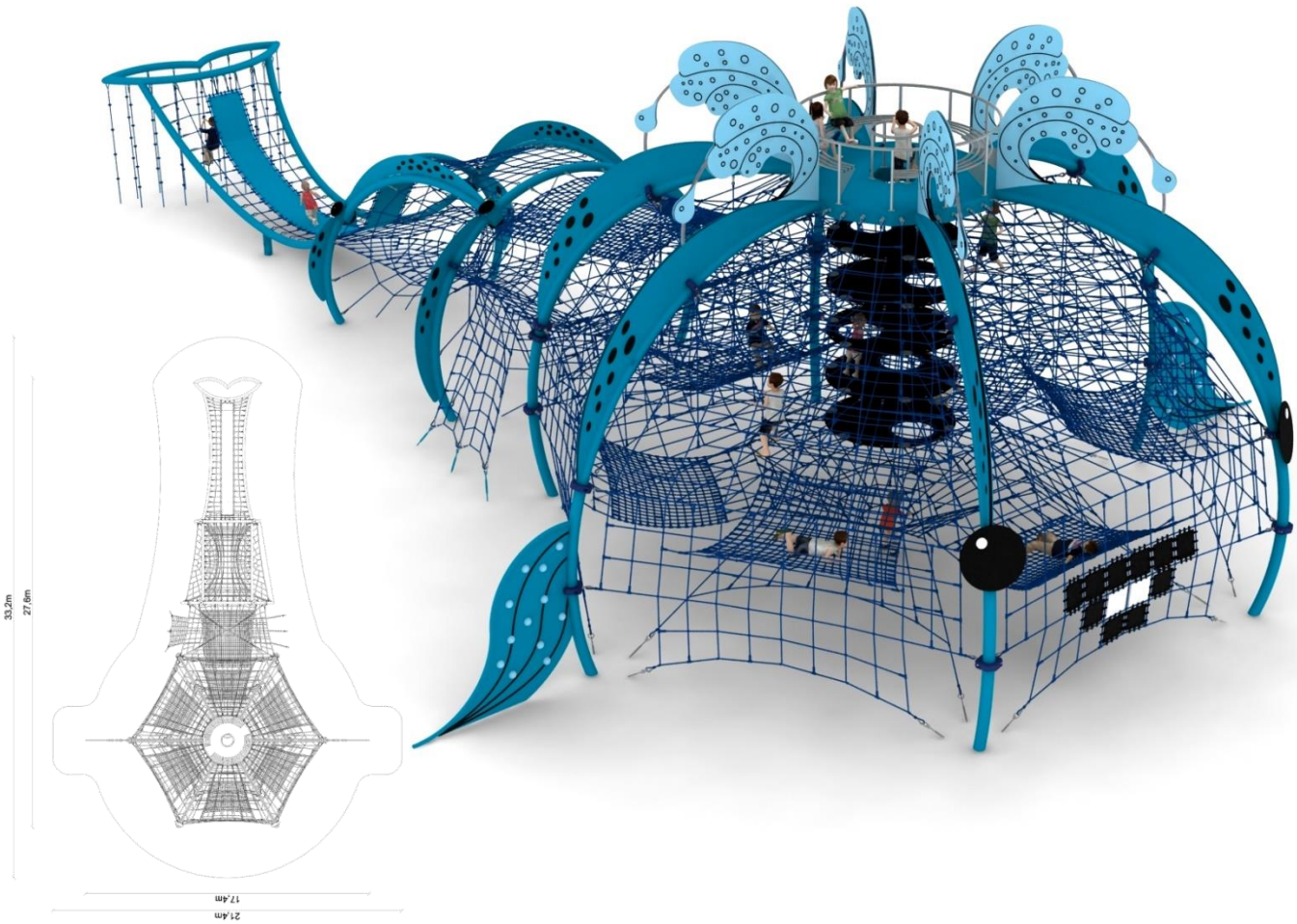

גיל משתמשים: 5-14
מס' משתמשים: 200

חומרים:
אורך: 27.6 מ'
רוחב: 17.4 מ'
גובה: 7.2 מ '
שטח מינימלי: 33.2x21.4 מ"ר.
ועמודים: ברזל מגולוון
חבלים: חבלים עשויים מכבלי מתכת מצופה פוליפרופילן
פאנלים: HDPE עובי 18 מ"מ.

מתקן חבלים "אפסילון"
מק"ט NR-1401

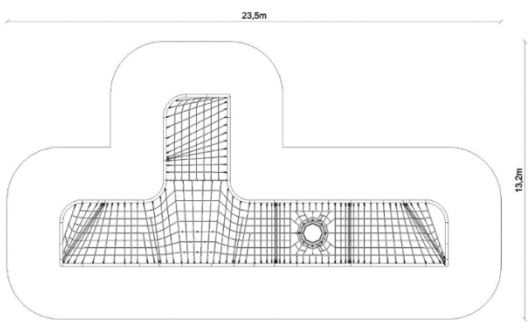

אורך: 18.5 מ'
רוחב: 8.2מ'
גובה: 3.0 מ'
קבוצת גיל: מגיל 3 עד 14 שנים
גובה נפילה: 3.0 מ'
היסודות ממוקמים בעומק 0.8 מ '

האלמנט המבני העיקרי הוא מסגרת פלדה עשוי צינור עם קוטר של 139.7 מ"מ, אשר מוגן מפני קורוזיה. אטרקציה נוספת היא: משפך חבלים וקווים מטפסים - 8 יח '. מבנה החבל עשוי מחבל פוליאמיד, ארוג, מודבק, מחוזק עם מחרוזות פלדה מגולוונים. הקוטר של החבל הוא 18 מ"מ. האלמנטים המחברים של החבלים עשויים מפלסטיק ואלומיניום. המרכיבים המחברים בין החבלים לבין המסגרת עשויים נירוסטה. המכשיר מעוגן באדמה עם יסודות בטון מזוין.

מתקן חבלים "לכידה" מק"ט NR 1205

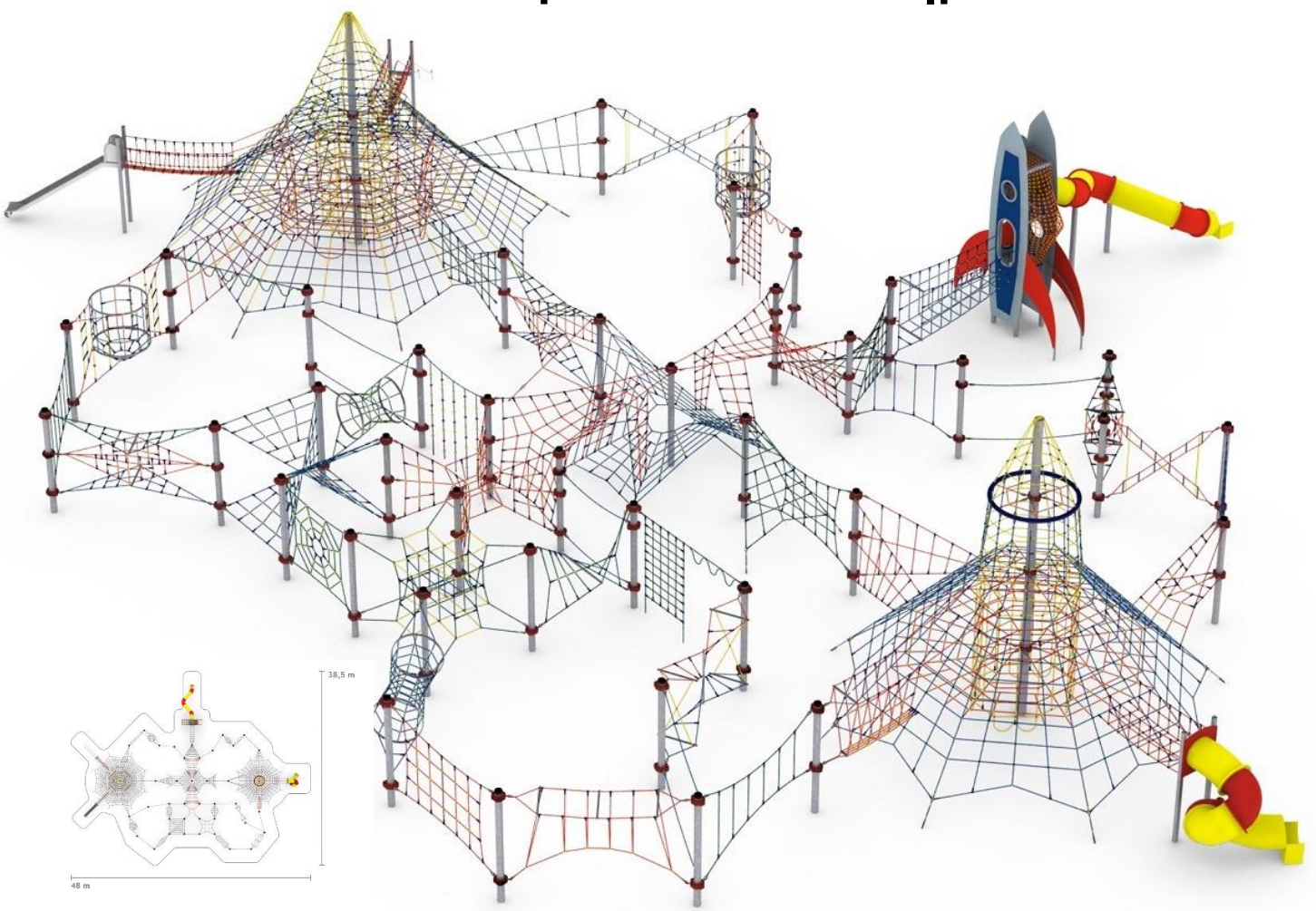

אורך: 42.8 מ'
רוחב: 32.8 מ'
גובה: 8.0 מ'
קבוצת גיל: מגיל 5 עד 14 שנים
גובה נפילה: 3.0 מ'
היסודות ממוקמים בעומק 1 מ '

האלמנט המבני העיקרי הוא מסגרת פלדה עשוי צינור עם קוטר של 139.7 מ"מ, אשר מוגן מפני קורוזיה. אטרקציה נוספת היא: משפך חבלים וקווים מטפסים - 8 יח '. מבנה החבל עשוי מחבל פוליאמיד, ארוג, מודבק, מחוזק עם מחרוזות פלדה מגולוונים. הקוטר של החבל הוא 18 מ"מ.
האלמנטים המחברים של החבלים עשויים מפלסטיק ואלומיניום. המרכיבים המחברים בין החבלים לבין המסגרת עשויים נירוסטה. המכשיר מעוגן באדמה עם יסודות בטון מזוין.

מתקן אתגרי משולב "גשר הקוסמים"
מק"ט NR-1213

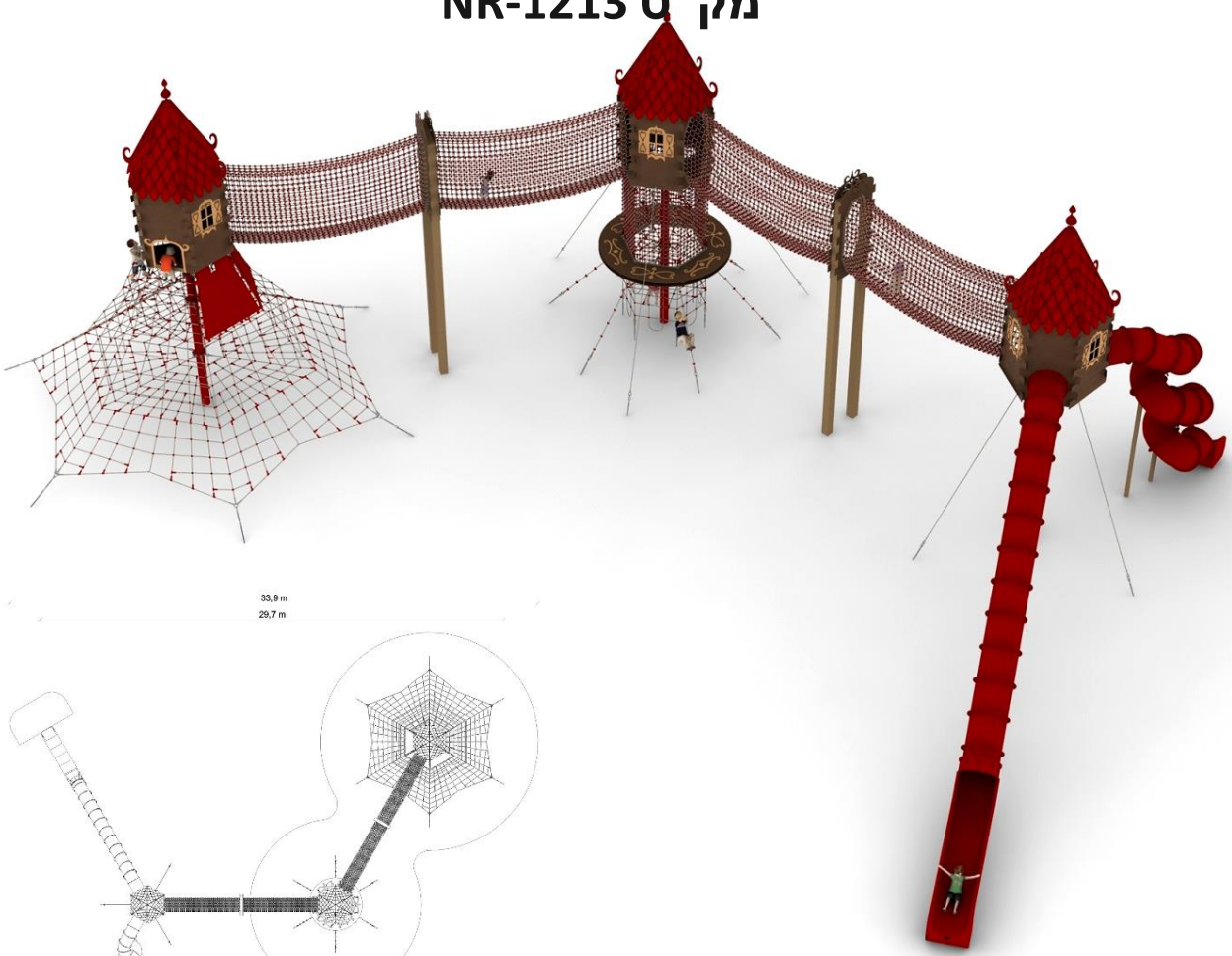

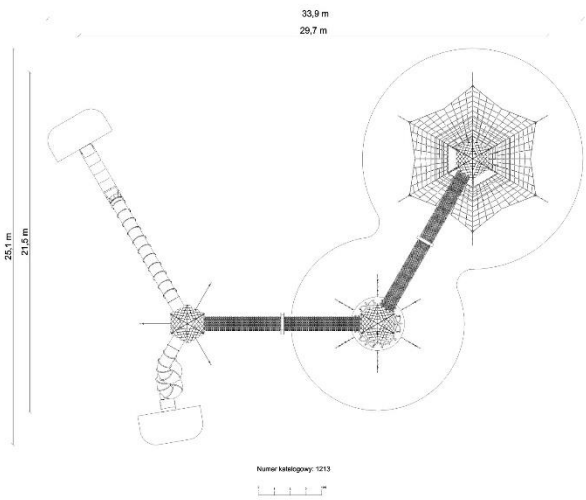

גיל משתמשים: 5-14
מס' משתמשים: 100

<u>חומרים:</u>
אורך: 29 מ'
רוחב: 21 מ'
גובה: 9.7 מ '
עמודים: ברזל מגולוון
חבלים: חבלים עשויים מכבלי מתכת מצופה פוליפרופילן.
פאנלים: HDPE עובי 18 מ"מ.

מתקן משולב "טיל"
מק"ט NR-405

גיל משתמשים: 5-14
מס' משתמשים: 20

חומרים:
אורך: 13 מ'
רוחב: 4.1 מ'
גובה: 6.3 מ '
עמודים: ברזל מגולוון
חבלים: חבלים עשויים מכבלי מתכת מצופה פוליפרופילן.
פאנלים: HDPE עובי 18 מ"מ.

פטוריז
ABA SCIENCE PLAY
Playgrounds of Tomorrow

מתקן משולב בית הקלפים
מק"ט NR-1127

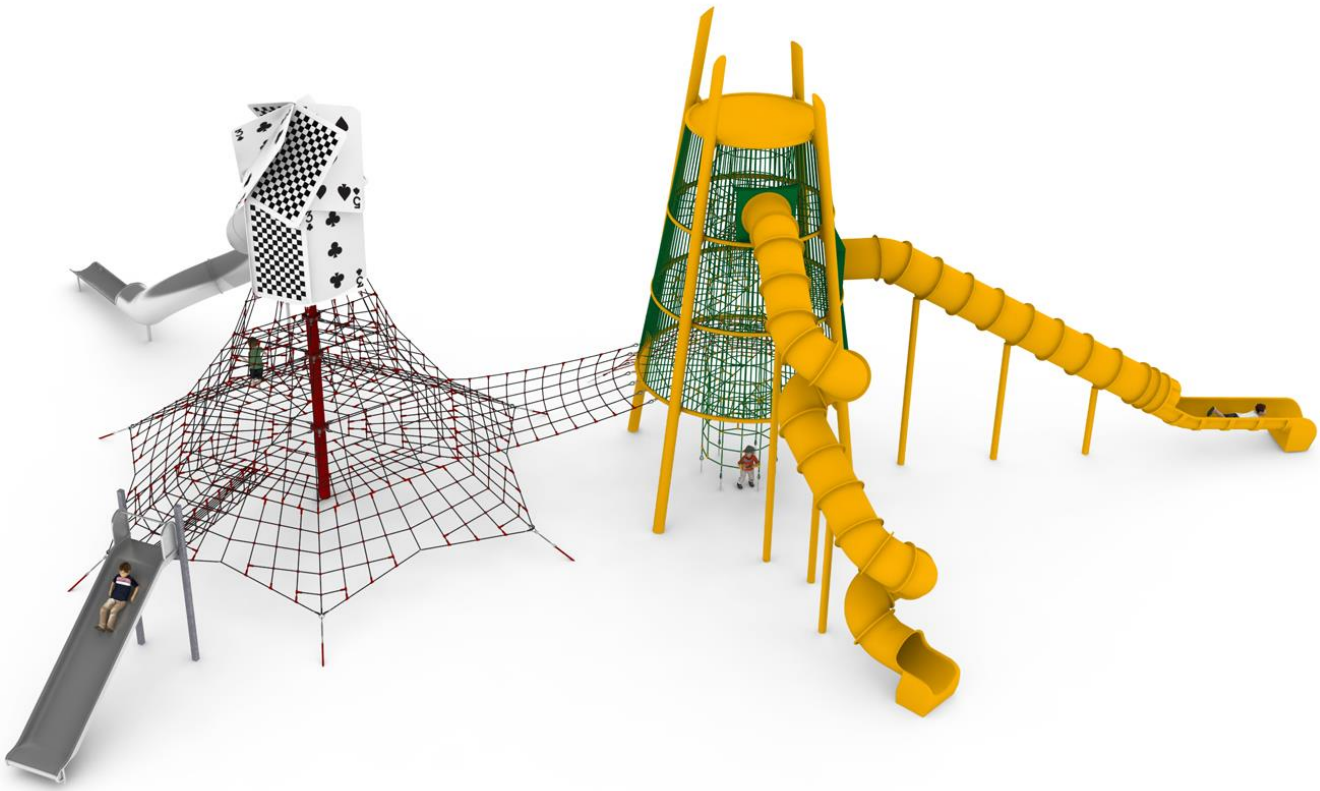

גיל משתמשים: 5-14
מס' משתמשים: 20

חומרים:
אורך: 26.5 מ'
רוחב: 18.6 מ'
גובה: 9.6 מ '
עמודים: ברזל מגולוון
חבלים: חבלים עשויים מכבלי מתכת מצופה פוליפרופילן.
פאנלים: HDPE עובי 18 מ"מ.

מתקן משולב "המבוך"
מק"ט NR-145

גיל משתמשים: 5-14
מס' משתמשים: 40

חומרים:
אורך: 10.6 מ'
רוחב: 10.6 מ'
גובה: 3 מ '
עמודים: ברזל מגולוון
חבלים: חבלים עשויים מכבלי מתכת מצופה פוליפרופילן.

מתקן אתגרי משולב "ספינת משא"
מק"ט NR-1215

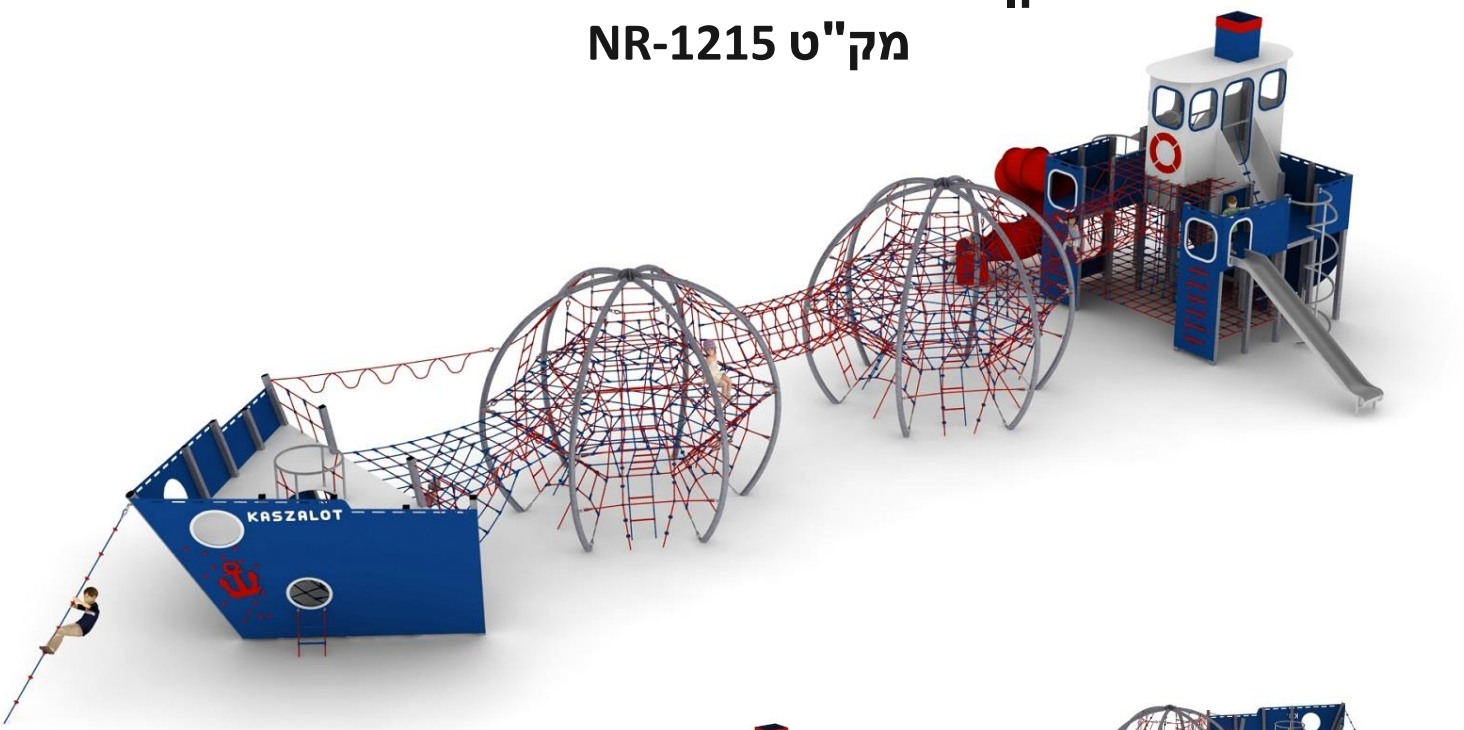

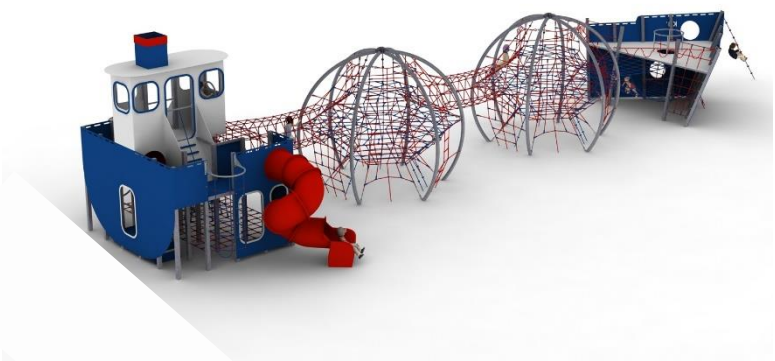

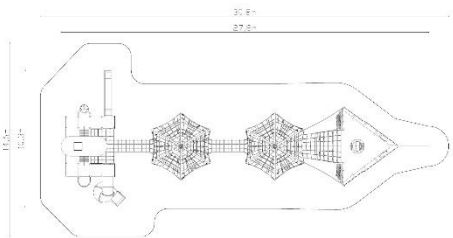

גיל משתמשים: 5-14
מס' משתמשים: 100

חומרים:
אורך: 27.8 מ'
רוחב: 10.3 מ'
גובה: 5.8 מ '
עמודים: ברזל מגולוון
חבלים: חבלים עשויים מכבלי מתכת מצופה פוליפרופילן.
פאנלים: HDPE עובי 18 מ"מ.

מתקן אתגרי משולב "ספינת ויקינגים"
מק"ט NR-1216

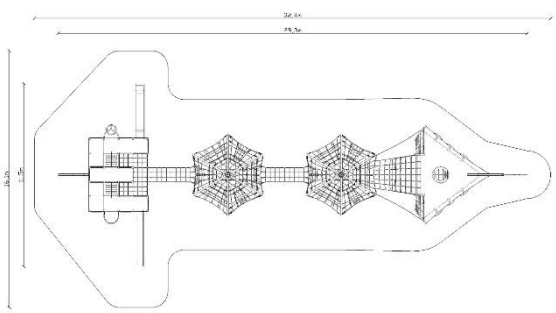

גיל משתמשים: 5-14
מס' משתמשים: 100

חומרים:
אורך: 27.8 מ'
רוחב: 10.3 מ'
גובה: 5.8 מ '
עמודים: ברזל מגולוון
חבלים: חבלים עשויים מכבלי מתכת מצופה פוליפרופילן.
פאנלים: HDPE עובי 18 מ"מ.

מתקן אתגרי משולב "אלגול"
מק"ט NR-1402

גיל משתמשים: 3-14
גובה נפילה 2.9 מ'

חומרים:
אורך: 52 מ'
רוחב: 15 מ'
גובה: 2.9 מ '
עמודים: ברזל מגולוון
חבלים: חבלים עשויים מכבלי מתכת מצופה פוליפרופילן.
פאנלים: HDPE עובי 18 מ"מ.

מתקן אתגרי "מגדל שמיים"
מק"ט NR-1218

גיל משתמשים: 5-14
גובה נפילה: 2.5 מ'.

חומרים:
אורך: 13.5 מ'
רוחב: 13.1 מ'
גובה: 9.6 מ '
שטח מינימלי: 17.3x16.9 מ"ר.
מגלשות ועמודים: ברזל מגולוון
חבלים: חבלים עשויים מכבלי מתכת מ
פוליפרופילן

מתקן אתגרי משולב "חללית"
מק"ט NR-1125

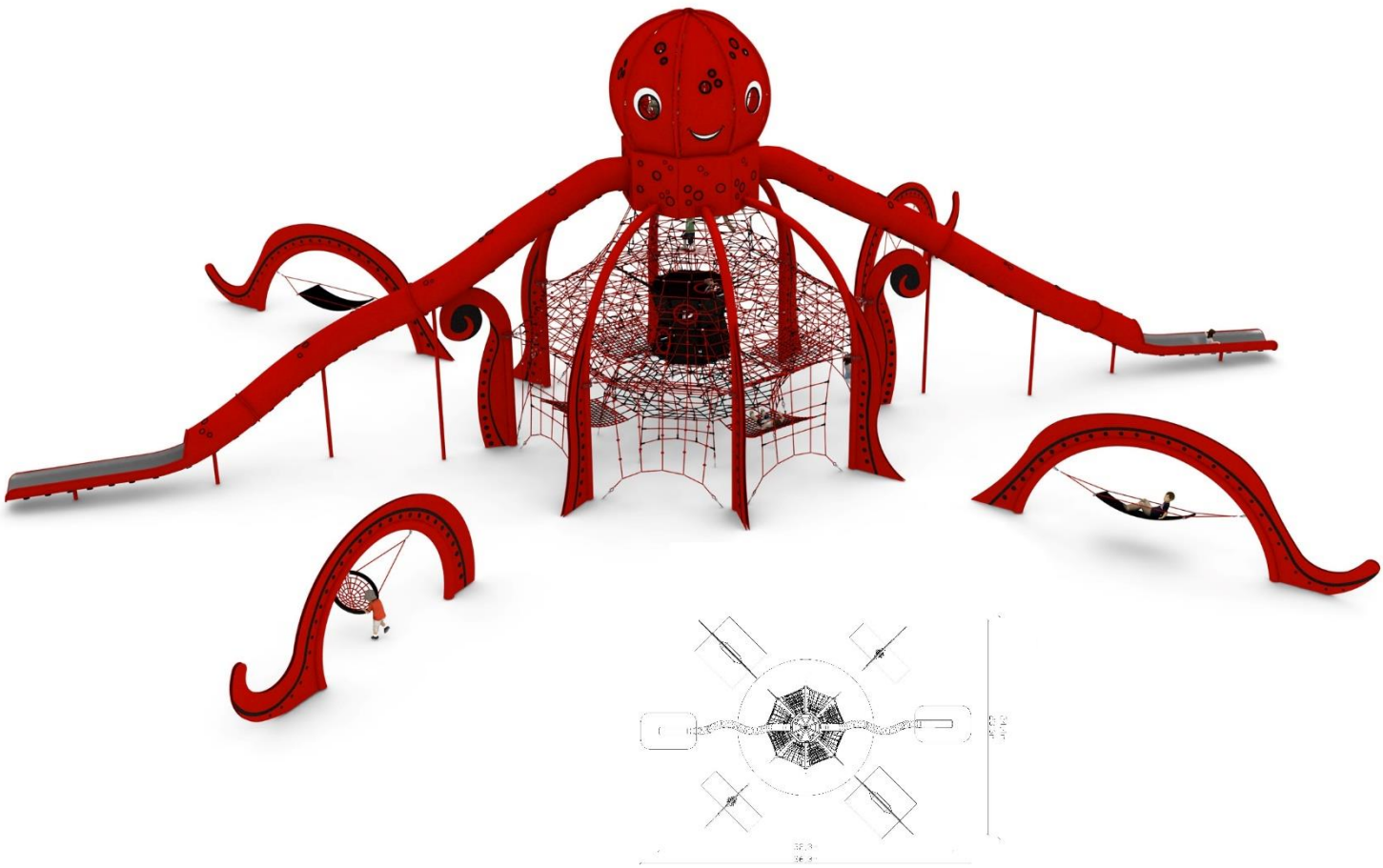

גיל משתמשים: 5-14
מס' משתמשים: 200

חומרים:
אורך: 32.3 מ'
רוחב: 23.6 מ'
גובה: 10.5 מ '
עמודים: ברזל מגולוון
חבלים: חבלים עשויים מכבלי מתכת מצופה פוליפרופילן
פאנלים: HDPE עובי 18 מ"מ.

מתקן אתגרי משולב "עיירת הרשתות"
מק"ט NR-2001

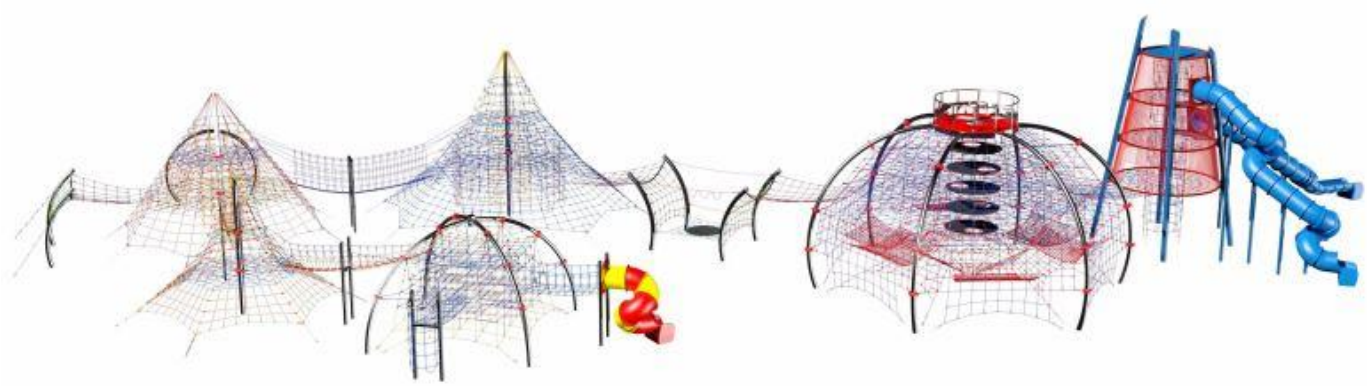

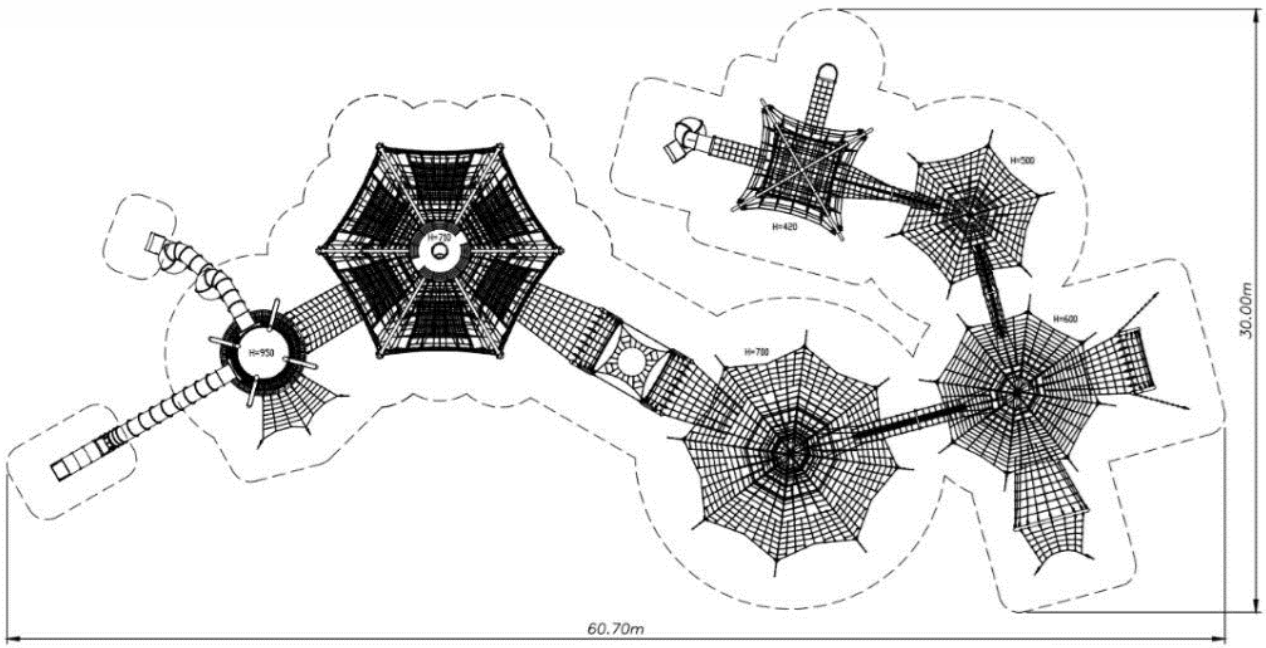

גיל משתמשים: 5-15
מס' משתמשים: 200

חומרים:
אורך: 9.5 מ' גובה: 9.6 מ'
גובה נפילה: 2.5 מ'
גודל שטח בטיחות: 1891 מ"ר.
מגלשות: פלסטיק.
עמודים: ברזל מגולוון
חבלים: חבלים עשויים מכבלי מתכת מצופה פוליפרופילן.

מתקן אתגרי משולב "דרקון"
מק"ט M-230

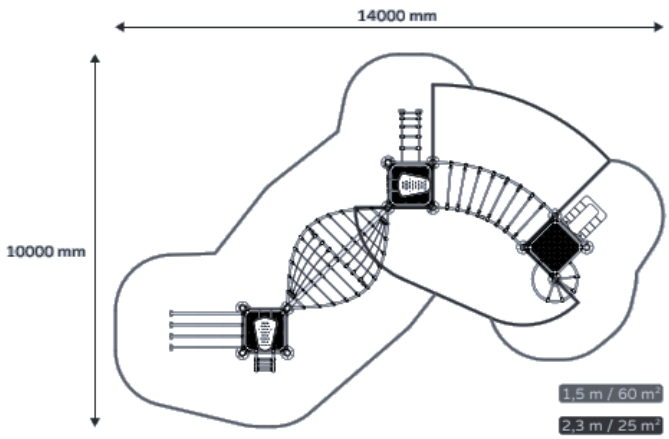

גילאים: 8-16
מס' משתמשים: 66
גובה נפילה: 2.4 מ'

חומרים:
עמודים: פלדה בגלוון חם
חבלים: חבלים עשויים מכבלי מתכת מצופה פוליפרופילן
מעקות וצינורות: נירוסטה.
פאנלים: HDPE עובי דופן 18 מ"מ.

מתקן טרמפולינה "כדור הארץ"
מק"ט NR-409

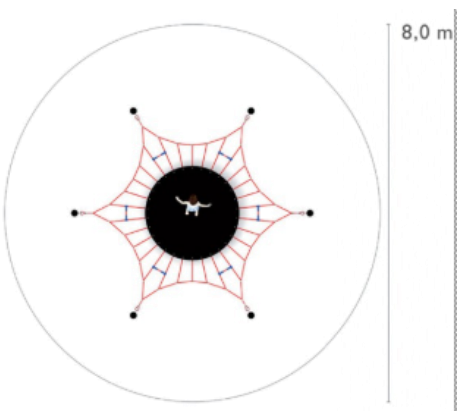

אורך: 5.0 מ'
רוחב: 5.0 מ'
גובה: 0.85 מ
שטח מינימלי: מעגל עם רדיוס של 4.0 מ'
קבוצת גיל: מגיל 3 עד 14 שנים
גובה נפילה: 0.7 מ '
היסודות ממוקמים בעומק 0.8 מ '

מתקן המזכיר את כדור הארץ. המבנה התומך PALES מורכב משש עמודי פלדה מוגנים מפני קורוזיה על ידי גלוון מטבל חם. הצינורות מעוגנים באדמה עם יסודות בטון מבטון מזוין. מבנה החבל מורכב מחבלים פוליאמיד ארוגים, מחוזק עם מחרוזות פלדה מגולוון, מחברים עשויים פוליאמיד, אלומיניום נירוסטה. הקוטר של החבל הוא 18 מ"מ. קרום גומי בצורת מעגל עם קוטר של 2.0 מ 'מחובר למבנה חבל באמצעות פוליאמיד גומי. הממברנה עשויה מחצלת גומי מחוזקת בארבע שכבות של רשת פוליאמיד. מבנה החבל מחובר לעמודים עם שימוש באצבעון מפלדת אל-חלד, המותקן על קונסולת נירוסטה, ומאפשר למכשיר להיות מתוח.

מתקן טיפוס "הטי"
מק"ט NR-205

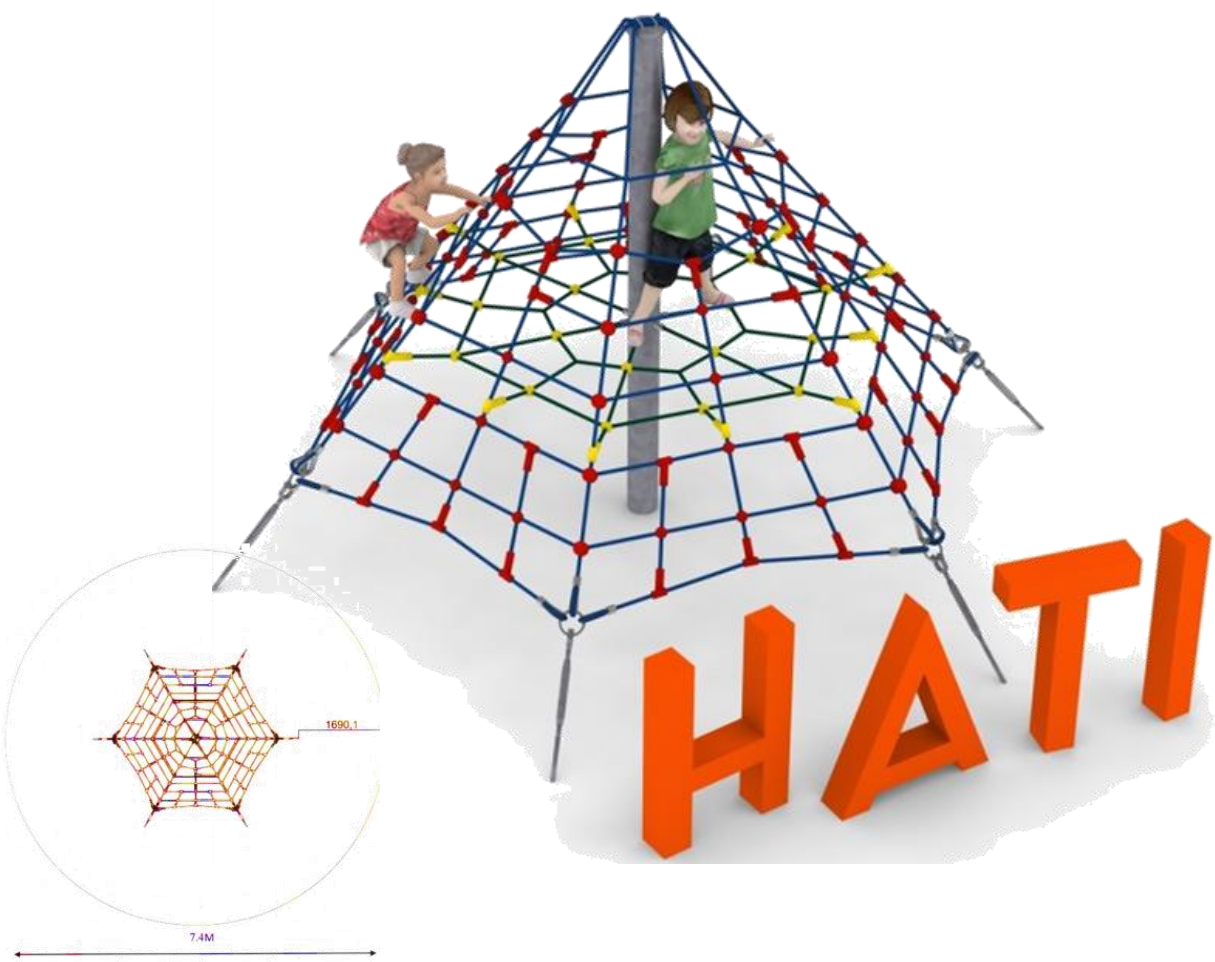

אורך: 4.0 מ'
רוחב: 4.0 מ'
גובה: 2.4 מ '
שטח מינימלי: עיגול ברדיוס של 3.7 מטר
קבוצת גיל: מגיל 3 עד 14 שנים
גובה נפילה: 1.0
היסודות ממוקמים בעומק של 0.7 מ '

האלמנט המבני העיקרי הוא מוט פלדה 2.4 מ בקוטר של 139.7 מ"מ מוגן מפני קורוזיה על ידי גלוון בחום. מבנה החבל מורכב משש חבלים עיקריים קבועים באדמה באמצעות צלחות עוגן בגולוון חם. מתיחה מתאפשרת על ידי בריחים רומיים מגולוונים. אטרקציה נוספת היא המשטח האופקי של החבל בגובה של 1.0. הרשת עשויה מחבל פוליפרופילן מחוזק בחוטי פלדה מגולוונים. הקוטר של החבל הוא 16 מ"מ. האלמנטים המחברים של החבלים עשויים מפלסטיק ואלומיניום. האלמנטים המחברים של החבלים ואת המוט עשויים נירוסטה.

מתקני אקסטרים

מתקן טיפוס פרמידת "טריטון"
מק"ט NR-208

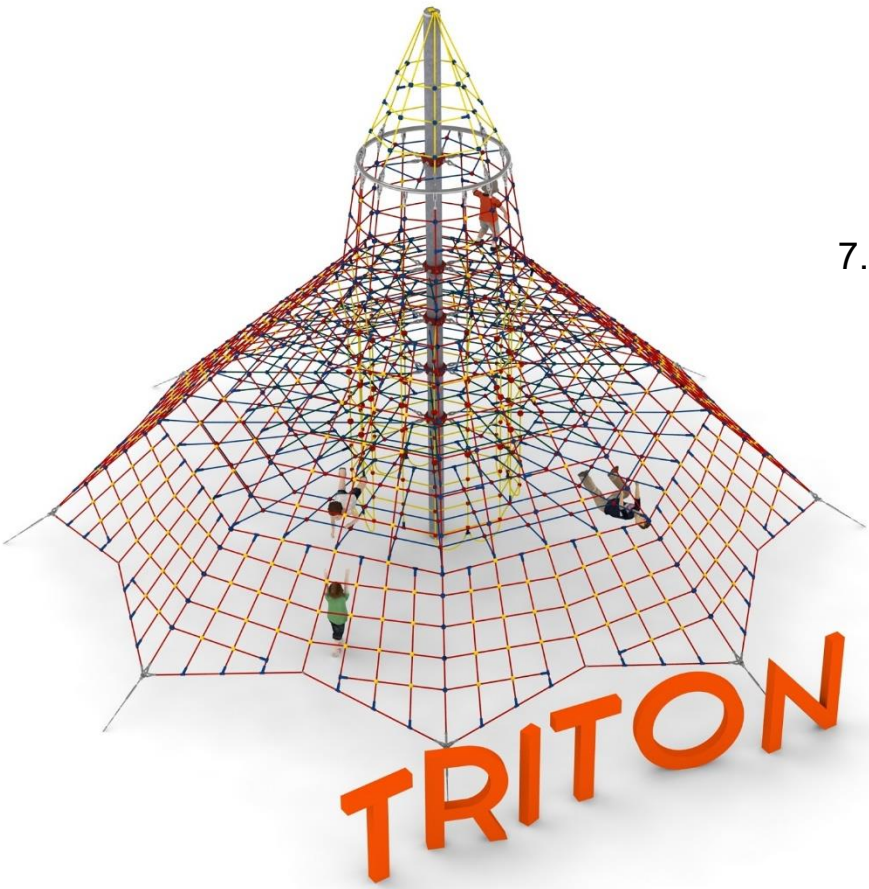

אורך: 12.5 מ'
רוחב: 12.5 מ'
גובה: 8מ '
שטח מינימלי: עיגול ברדיוס של 7.25 מטר
קבוצת גיל: מגיל 5 עד 14 שנים

מתקן טיפוס פרמידת "קליבן"
מק"ט NR-209

אורך: 12.3 מ'
רוחב: 12.3 מ'
גובה: 7 מ '
שטח מינימלי: עיגול ברדיוס של 7 מטר
קבוצת גיל: מגיל 5 עד 14 שנים

ABA SCIENCE PLAY
Playgrounds of Tomorrow

מתקני אקסטרים

מתקן טיפוס פירמידת "סינופ"
מק"ט NR-211

אורך: 8 מ'
רוחב: 8 מ'
גובה: 4.5מ '
שטח מינימלי: עיגול ברדיוס של 4.8 מטר
קבוצת גיל: מגיל 5 עד 14 שנים

מתקן טיפוס פרמידת "טיטאן"
מק"ט NR-204

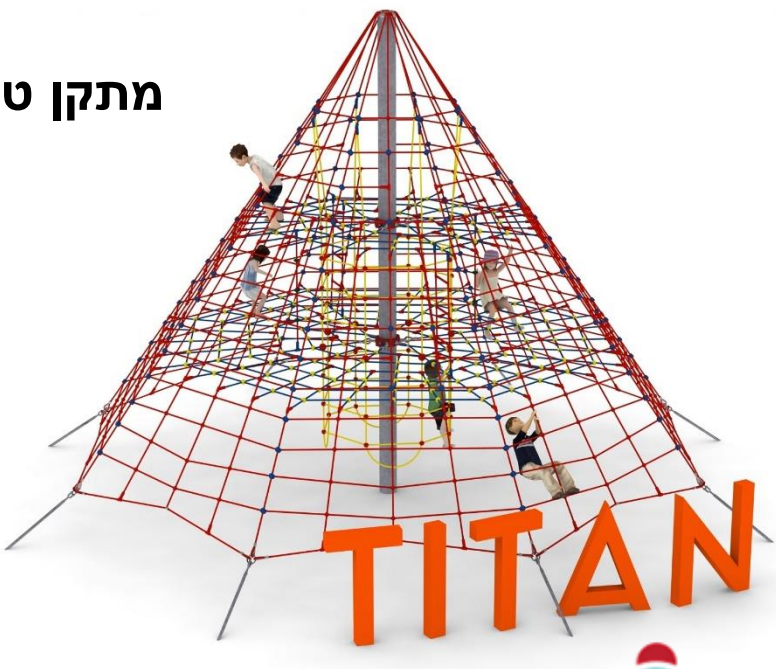

אורך: 9.8 מ'
רוחב: 9.8 מ'
גובה: 6 מ '
שטח מינימלי: עיגול ברדיוס של 5.5 מטר
קבוצת גיל: מגיל 5 עד 14 שנים

ABA SCIENCE PLAY
Playgrounds of Tomorrow

מתקן טיפוס "קן נשרים"
מק"ט CPZ 005

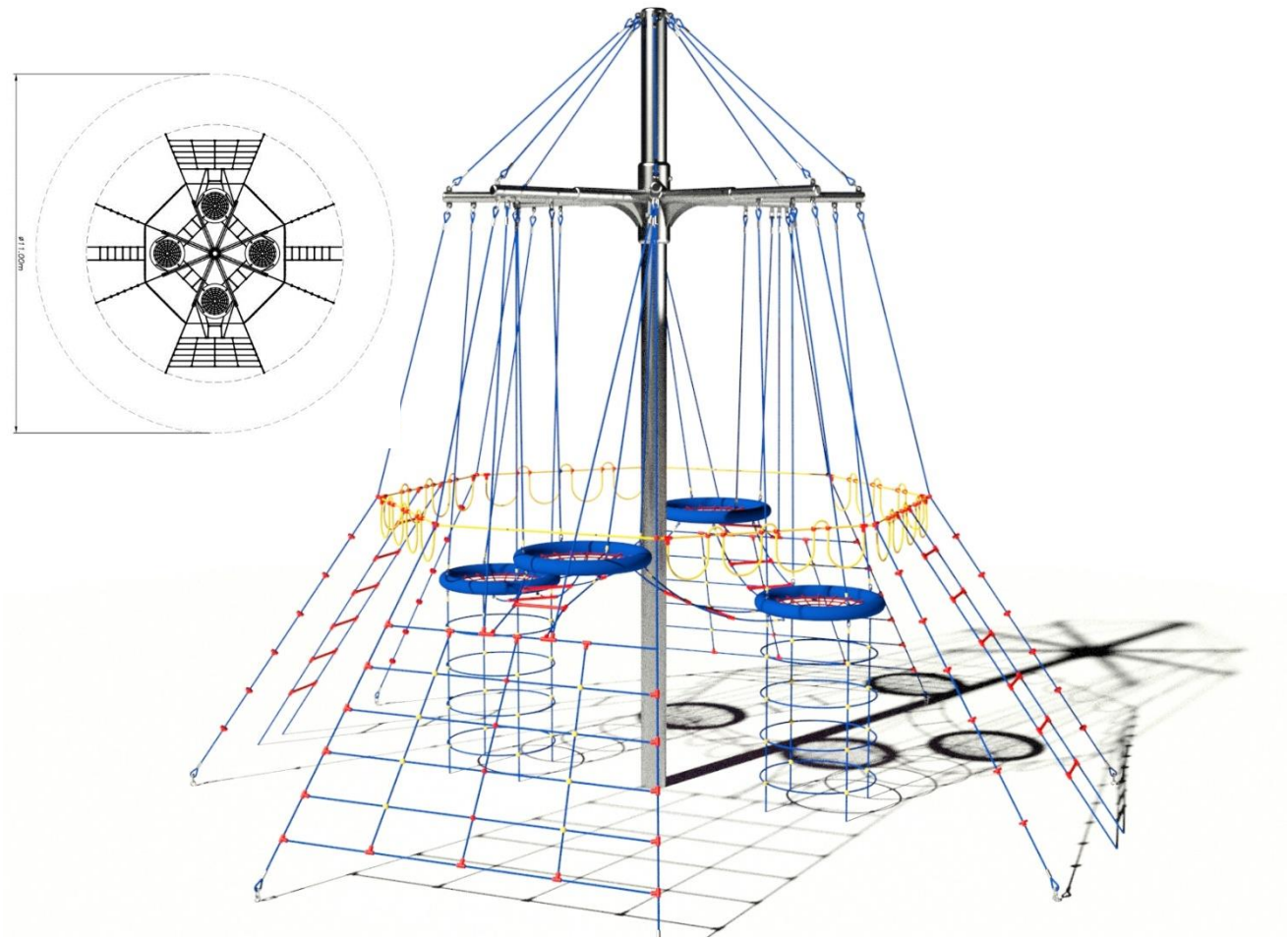

גובה: 6.5 מ '
שטח מינימלי: עיגול ברדיוס של 11 מטר
קבוצת גיל: מגיל 3 עד 14 שנים
גובה נפילה: 2.45

האלמנט המבני העיקרי הוא מוט פלדה 6.5 מ מוגן מפני קורוזיה על ידי גלוון בחום. מבנה החבל מורכב מחבלים עיקריים קבועים באדמה באמצעות צלחות עוגן בגולוון חם. מתיחה מתאפשרת על ידי בריחים רומיים מגולוונים. אטרקציה נוספת היא המשטח האופקי המורכב מ 4 קני ציפור. הרשת עשויה מחבל פוליפרופילן מחוזק בחוטי פלדה מגולוונים. הקוטר של החבל הוא 16 מ"מ. האלמנטים המחברים של החבלים עשויים מפלסטיק ואלומיניום. האלמנטים המחברים של החבלים ואת המוט עשויים נירוסטה.

מתקן עלה ורד "קשתית"
מק"ט NR-607

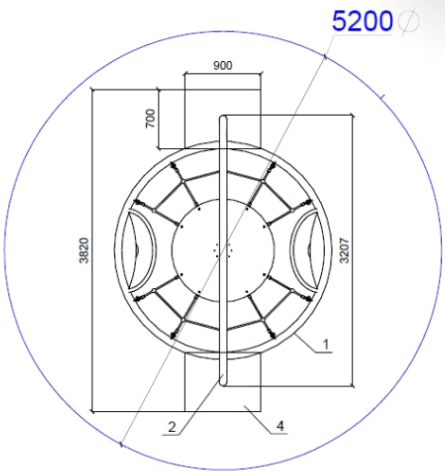

אורך: 2.6 מ'
רוחב: 2.6 מ'
גובה: 1.6 מ '
שטח מינימלי: מעגל עם רדיוס של 2.6 מ '
קבוצת גיל: בין 0 ל -14ש'
גובה נפילה: 1 מ '
היסודות ממוקמים בעומק 0.8 מ '

אלמנטים מבניים עיקריים עשויים מצינורות בקוטר של 88.9 מ"מ, ידיות עם צינורות בקוטר של 42.4 מ"מ. כל האלמנטים המבניים עשויים נירוסטה היסודות בטון שנקבעו בעומק של 0.6 מ ', השכבה העליונה של המושב עשוי קרום גומי מחוזק בעובי של 10 מ"מ. החיבור של החבלים עם מבנה הפלדה חבלים בקוטר 16 מ"מ, פוליפרופילן, מוברגים, מחוזקים בחוטי פלדה מגולוונים. החיבורים עשויים פוליאמיד או אלומיניום. ברגים עשויים נירוסטה או פלדה.

מתקן אתגרי משולב "מבוך רשת"
מק"ט NR-422

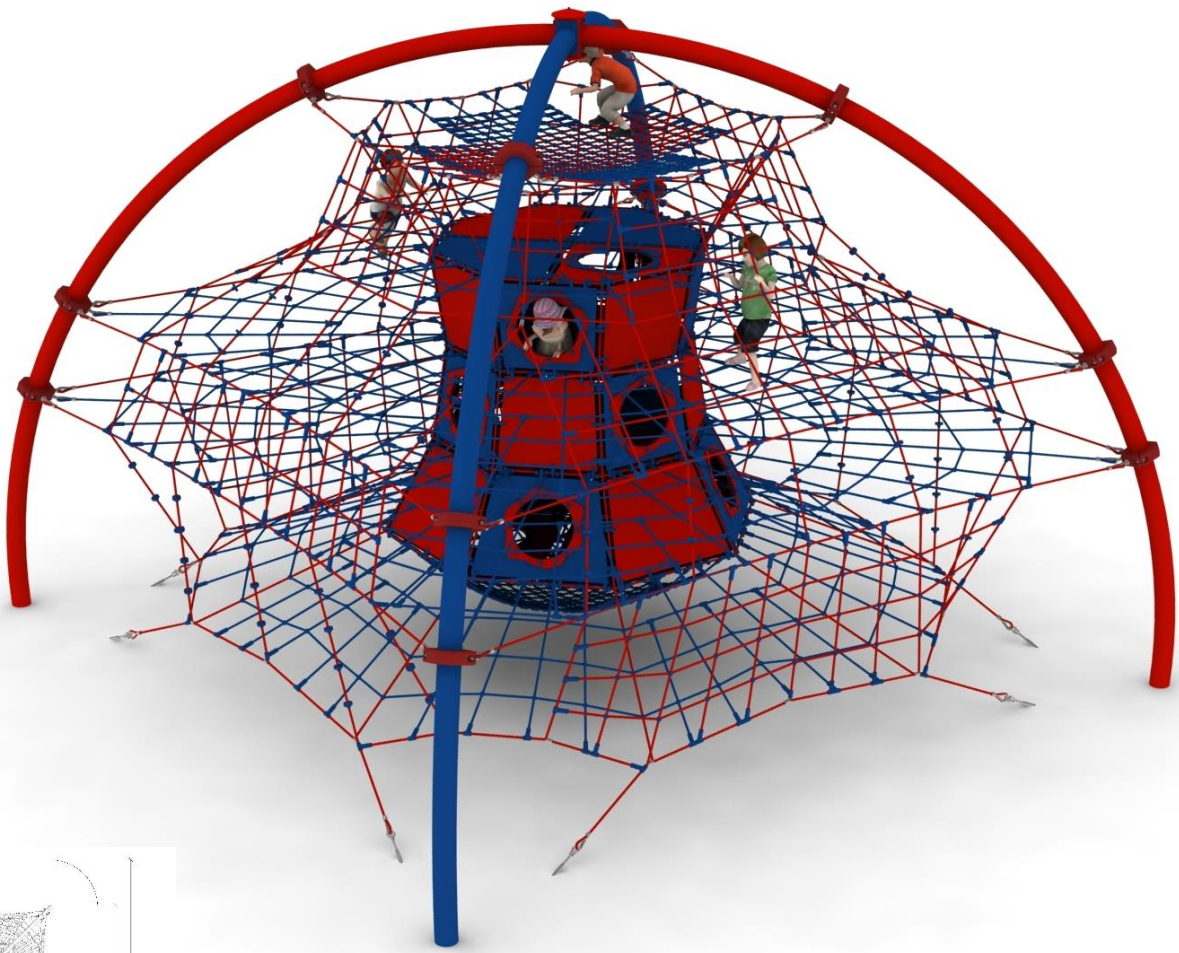

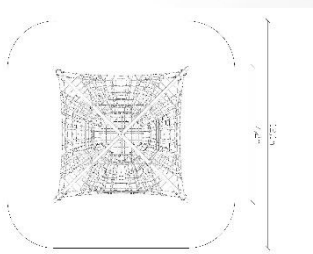

גיל משתמשים: 5-14
מס' משתמשים: 80

חומרים:
אורך: 7.2 מ'
רוחב: 17.47.2 מ'
גובה: 5.5 מ '
עמודים: ברזל מגולוון
חבלים: חבלים עשויים מכבלי מתכת מצופה פוליפרופילן
פאנלים: HDPE עובי 18 מ"מ.

מתקן חבלים דגם "גוגס"
מק"ט NR-413

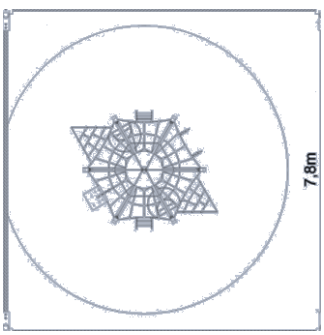

אורך: 4.0 מ '
רוחב: 3.5 מ'
גובה: 3.7 מ '
שטח מינימלי: מעגל עם רדיוס של 3.9 מ '
קבוצת גיל: 5 עד 14 שנים
גובה נפילה: 1.5 מ '
היסודות ממוקמים בעומק של: 1 מ '

למתקן עמוד פלדה ממוקם במרכז עם קוטר של 168.3 מ"מ, אשר 6 קורות פלדה עם קוטר של 101.6 מ"מ. הרשתות מהודקות עם רשתות, סולמות, כבלים וטיפוס גומי. מבנה פלדה מוגן מפני קורוזיה על ידי גלוון בטבול חם. פלטפורמה מחוברת לרמה המוגדרת על HPLהעשויה מלוח ידי הרשת האופקית. החבלים המשמשים את המכשיר הם בקוטר של 16 מ"מ והם עשויים פוליפרופילן, מחוזקים גם עם מחרוזות פלדה. כל מחברים עשויים נירוסטה. בסיס בטון מזוין אחראי על חיבור המוט עם הקרקע.

מתקן טרמפולינה
מק"ט CP-019

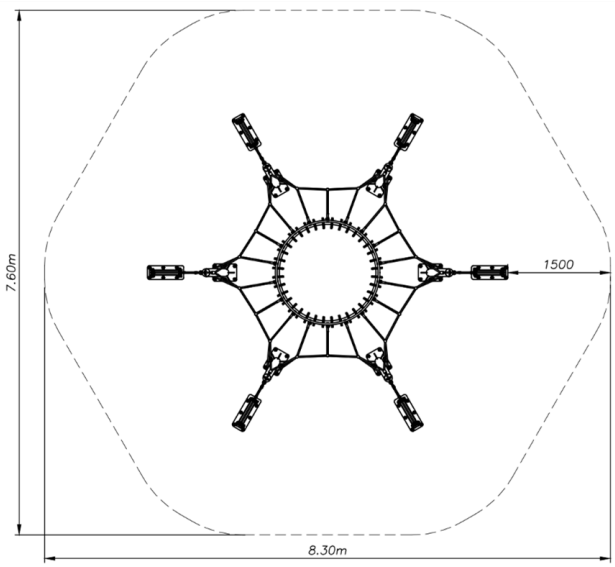

גיל משתמשים: 5-14
שטח בטיחות: 7.6*8.3 מ"ר
מס' משתמשים: 80

חומרים:
גובה: 1.6 מ '
עמודים: ברזל מגולוון
חבלים: חבלים עשויים מכבלי מתכת מצופה פוליפרופילן
משטח קפיצה: גומי גמיש.

מתקני אקסטרים

מתקן קיר טיפוס
ניתן להרכבה בגדלים שונים

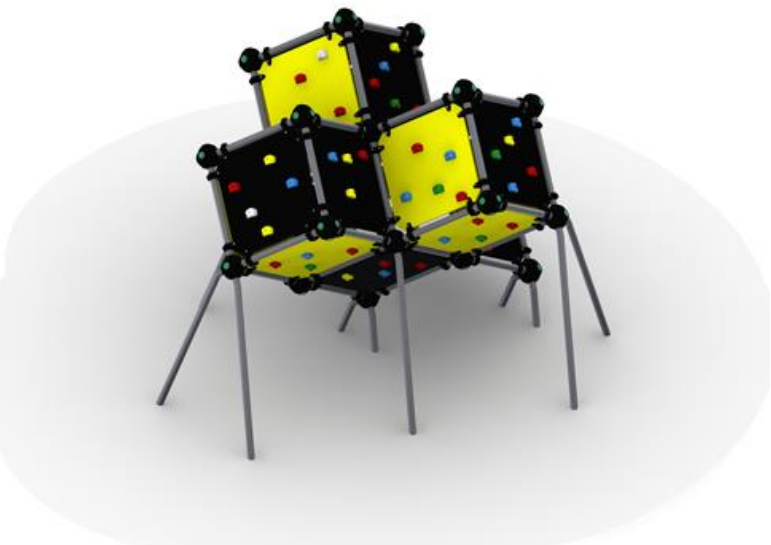

89201

89203

מתקן
מק"ט CPZ-020

מתקני מדע

לכל הגילאים

מתקני מדע

100 hicptl

250 twister

650-SPRNKמתקן סובי ממטרה

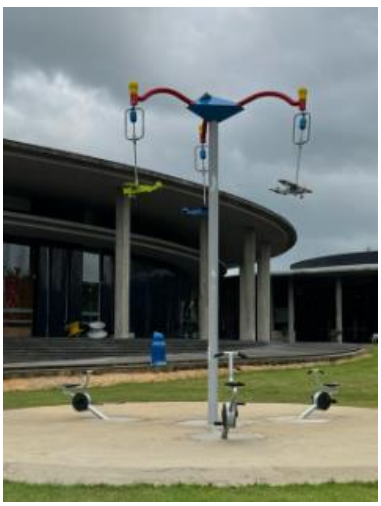

150 fh

500 ptgr

450 ss

מתקני מדע

300 spun2

200 mw

מתקני מדע

מתקן אופני מערבולת
250-TWISTER

מפרט טכני:
גיל:3-14
שטח בטיחות: 45^2 מ'
גובה: 2.5 מ'
משקל: 180 ק"ג

תיאור המתקן:
אופני רכיבה מחוברים לגליל מלא בנוזל. תנועת הרכיבה מערבב ת את הנוזל בתוך הגליל ליצירת אפקט מערבולת.
ילד או מבוגר רשאים להשתמש באופני רכיבה המוגדרים מראש.

חוקי פיזיקה:
- אפקט קוריוליס
- כוח צנטריפוגלי
- חיכוך נוזלי אינרציה
- צמיגות
- כוח משיכה

אנרגיה חלופית:
- אנרגיה קינטית

העולם והיקום:
- מערבולת | ציקלון טרופי

מתקן הליקופטר
100-HLCPTR

מפרט טכני:
גיל:3-14
שטח בטיחות: 138^2 מ'
גובה: 5.5 מ'
משקל: 3,000 ק"ג

תיאור המתקן:
מבנה המדמה טיסה של מסוק בישיבה במנשא דמוי תא הטייס. הילד ירים תחילה את המכשיר על ידי הפעלת משאבה ידנית, וברגע שתא הטייס למעלה ידוושו ברגליהם כדי ליזום תנועת מדחף ולשלוט על מהירות הטיסה. האנרגיה שנוצרת מהעבודה הידנית תומר לאור בצידי במסוק למעלה על הפרופלור.

חוקי פיזיקה:
- כוח הרמה
- מומנט
- מרכז כובד
- אווירודינמיקה
- אינרציה

אנרגיה חלופית:
- הפעלה ידנית של מערכת הידראולית
- אנרגיה מכנית ← חשמל
- אנרגיה מכנית ← כוח עילוי

מתקן טיסה בשחקים
150-FH

מפרט טכני:
גיל:3-14
שטח בטיחות: 45^2 מ'
גובה: 5.5 מ'
משקל: 500 ק"ג

תיאור המתקן:
משחק אינטראקטיבי, מהנה למבוגרים וילדים כאחד, הדורש קואורדינציה, עם שחקנים שמתחרים או משתפים פעולה עם שחקנים אחרים. לעוף גבוה מחייב שחקנים לעלות על אופניים ולייצר אנרגיה להנעת מטוסים. ככל שמהירות הדיווש גדולה יותר מטוסים מסתובבים מהר יותר ועולים גבוה יותר. כוחות צנטריפוגליים, החזר אור, כוחות מומנט ואנרגיה סולארית ככוח מקור כולם מודגמים.

חוקי פיזיקה:
- כוח צנטריפוגלי
- כוח כבידה
- מומנט

אנרגיה חלופית:
- אנרגיה מכנית ← חשמל
- אנרגיה מכנית ← כוח עילוי

העולם והיקום:
- מהירות האור

מתקן סובי ממטרה
650-SPRNK

מפרט טכני:
גיל:3-14
שטח בטיחות: 89.1^2 מ'
גובה: 5.5 מ'
משקל: 2000 ק"ג

תיאור המתקן:
דווש על אופניים וראה כיצד דיווש גורם לממטרות על העמודים להסתובב ולהשמיע צלילים. בראש כל עמוד הממטרה נמצא כלי נגינה המסמל את הצליל המופק, ובעמוד הצד מותקן פאנל סולארי. אנרגיית השמש מומרת לאנרגיה חשמלית ודרכה מופעלת מערכת השמע. כל זוג אופניים מפיק צליל של כלי נגינה ויחד מנגנים סימפוניה של שיר ידוע. לדווש ולגלות איזה שיר אתה יכול לנגן, מחיאות הכפיים יבואו בסוף.

חוקי פיזיקה
צליל - במובן צליל הוא הפרעה גופנית מחזורית המתפשטת דרך החומר, אשר יכולה להיספג על ידי איבר או מכשיר שמיעה ולתרגם לחוויה חושית שמיעתית. בגלל אופיו המחזורי, הצליל הוא סוג של גל, והוא יכול להתפשט דרך גז, נוזל, מוצק ופלזמה. גל הקול מתבטא בשינויי הלחץ המתפשטים בחומר, ולכן, לפי הגדרה אחרת, הצליל הוא רצף מחזורי של צפיפות מולקולרית ודילול, או גלים באורך הנמשכים בתווך (החומר שבו הקול ממרחים, למשל אוויר). מחולל הקול נקרא גם מקור הגל. גלי קול ניתן לתאר בצורה גרפית, כאשר ציר אחד הוא ציר הזמן או המרחב, והציר השני הוא צפיפות המדיום.

אנרגיה חלופית:
- אנרגיה מכנית ← חשמל
- אנרגיה מכנית ← כוח עילוי

מתקן פטריית שיווי משקל
450-SS

מפרט טכני:
גיל:3-14
שטח בטיחות: 64^2 מ'
גובה: 1.0 מ'
משקל: 400 ק"ג

תיאור המתקן:
פלטפורמה בצורת פטרייה התייצבה אך ורק במרכזה ולכן נוטה לכיוון הצדדים כאשר עומדים עליהם. קצוות הפלטפורמה מחוברים בחבלים לכמה יתדות ונמשכו במשקל של קופסאות מעוקבות. כל הקופסאות מעוצבות באופן שווה עם זאת משקל שונה, הממחיש את הרעיון של משקל סגולי. סט של4 כפתורים חשמליים גדולים המותקנים על גבי הפלטפורמה, משמשים למשחק משחק הילדים האגדי של סיימון אומר. הילדים קופצים על הרציף ומשחקים את המשחק עם הרגליים, מחדדים את כישורי זיכרון תוך התגברות על הפלטפורמה הלא מאוזנת.

חוקי פיזיקה:
- משקל סגולי
- מסה

אנרגיה חלופית:
- אנרגיה סולרית ← חשמל

מתקן הליכון פיתגורס
PTGR-500

מפרט טכני:
גיל:3-14
שטח בטיחות: 19^2 מ'
גובה: 1.8 מ'
משקל: 400 ק"ג

תיאור המתקן:
מכשיר הליכון עגול. הליכה או ריצה מעליו מסתובב הפלטפורמה ומהווה סביבה לא מאוזנת מאתגרת. מרכז הפלטפורמה מכיל 3 ריבועים המותאמים באופן היוצר משולש ישר זווית. הפלטפורמה מלאה בנוזל שממלא בדיוק את הגדול יותר שלושת הריבועים. תוך כדי משחק הנוזל, עקב כוחות הכבידה, נודד מסביב. ניתן לראות בבירור שכמות הנוזל הנדרשת למילוי הריבוע הגדול היא זהה לכמות הנדרשת למילוי שני הריבועים האחרים יחד, לכן הממחיש את משפט פיתגורס. תנועת הסיבוב מומרת לאנרגיה כלומר לאחר מכן משמש להארת המבנה.

חוקי פיזיקה:
- משפט פיתגורס
- חוק כלים שלובים
- אנרגיה פוטנציאלית

אנרגיה חלופית:
- אנרגיה מכנית ← חשמל

מתקן קפיצת ירח
200-MW

מפרט טכני:
גיל:3-14
שטח בטיחות: 28.3^2 מ'
גובה: 3.9 מ'
משקל: 600 ק"ג

תיאור המתקן:
רתמת ישיבה תלויה מעמוד מרכזי. הילד יושב בתוך הרתמה וקופץ נגד לוח עגול כדי להתחיל להסתובב סביב המוט. תנועת הקפיצה מדמה את תחושת כוח משיכה מופחתת על פני הירח וממחישה פיזיקליות שונות אלמנטים כמו החוק השלישי של ניוטון, כוח המשיכה ועוד.

חוקי פיזיקה:
- חוק השלישי של ניוטון
- כוח כבידה
- אנרגיה פוטנציאלית
- אנרגיה קינטית
- תנע זוויתי

אנרגיה חלופית:
- אנרגיה סולרית ← חשמל

העולם והיקום:
- קפוץ כמו אסטרונאוט על הירח

מתקן קרוסלת מערכת השמש
300-SPUN

מפרט טכני:
גיל:3-14
שטח בטיחות: 50^2 מ'
גובה: 2 מ'
משקל: 400 ק"ג

תיאור המתקן:
מערכת השמש שלנו. ילדים יושבים בתוך קרוסלה בצורת כדור המייצג את שמש. כדור הארץ והירח המחוברים על ציר עליון נעים ביחס לשמש כקרוסלה מסתובבת. לוחות תצוגה מראים את הגדלים והמיקום היחסיים של כוכבי לכת ומסלולם סביב השמש. הסברים על מערכת השמש שלנו כוללים מידע על אורך ימים, חודשים ו שנים כתוצאה ממסלולים.

חוקי פיזיקה:
- אנרגיה קינטית

אנרגיה חלופית:
- אנרגיה מכנית ← חשמל

העולם והיקום:
- מערכת שמש
- ליקוי ירח
- יום/לילה
- שמש/ירח
- עונות

הפינה הירוקה
100-RC

מפרט טכני:
גיל:3-14
שטח בטיחות: 0.8^2 מ'
גובה: 2.6 מ'
משקל: 200 ק"ג

תיאור המתקן:
מרכז מחזור, להפרדת הפסולת למספר תאים כגון פחיות, זכוכית, נייר, ניילון ואשפה אורגנית. מרכז המחזור חש בילדים מתקרבים ומקיים איתם אינטראקציה באמצעות התקן שמע. משאבות ואקום מכווצות בקבוקי פלסטיק על ידי הסרת אוויר, פחים נמעכים והכל מבוצע על ידי הילדים שמרגישים מעורבים ומקבלים משוב חיובי ממכשירי השמע.

חוקי פיזיקה:
• ואקום - מכווץ את הבקבוקים

אנרגיה חלופית:
• אנרגיה סולארית ← חשמל

העולם והיקום:
• זמן שלוקח לחומר להיפטר

עלה ורד
350-SEESAW

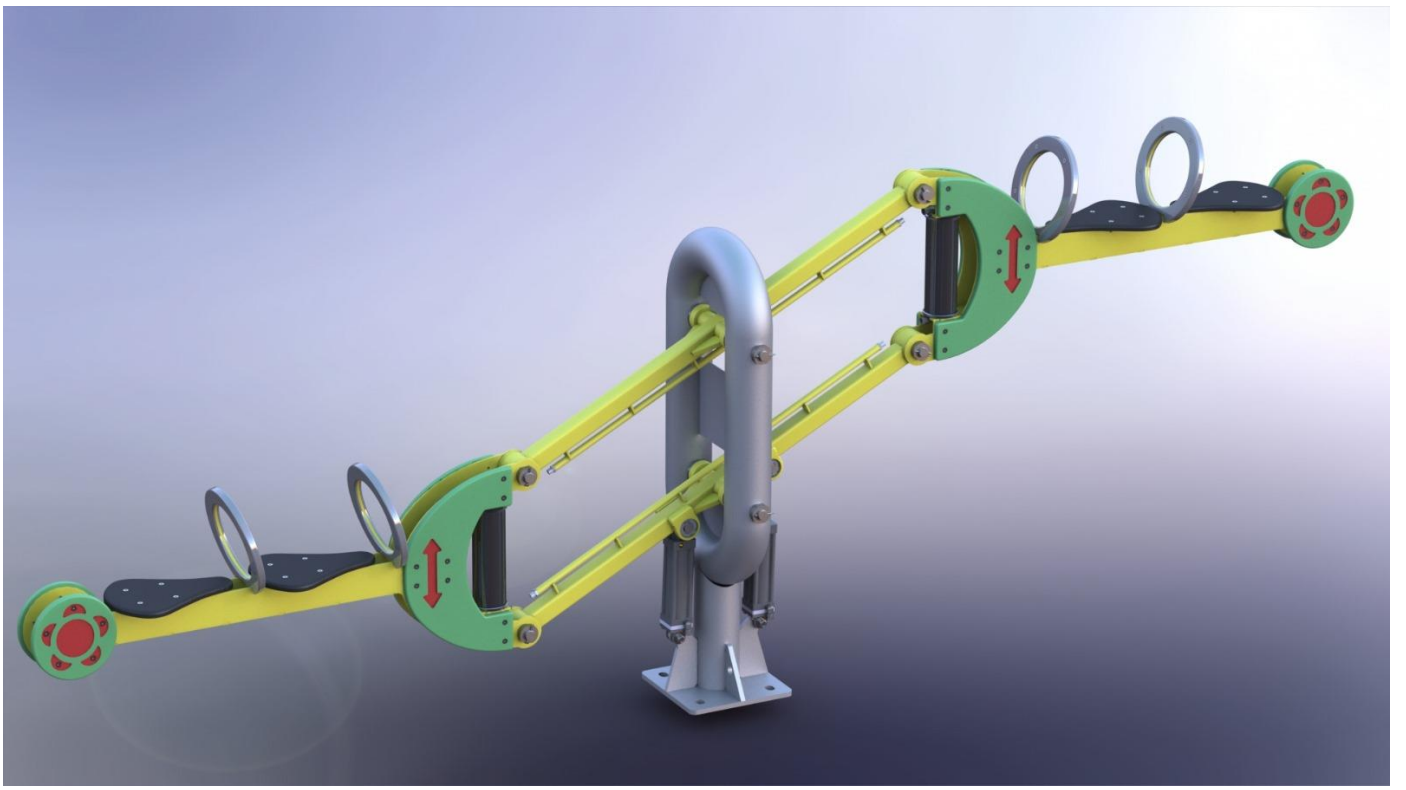

מפרט טכני:
גיל:3-14
שטח בטיחות: 32^2 מ'
גובה: 2.6 מ'
משקל: 250 ק"ג

תיאור המתקן:
מרכז מחזור, להפרדת הפסולת למספר תאים כגון פחיות, זכוכית, נייר, ניילון ואשפה אורגנית. מרכז המחזור חש בילדים מתקרבים ומקיים איתם אינטראקציה באמצעות התקן שמע. משאבות ואקום מכווצות בקבוקי פלסטיק על ידי הסרת אוויר, פחים נמעכים והכל מבוצע על ידי הילדים שמרגישים מעורבים ומקבלים משוב חיובי ממכשירי השמע.

חוקי פיזיקה:
- חוק כלים שלובים
- תנועה מקבילית

ספסל מוביוס MB-550

מפרט טכני:
גיל:3-14
שטח בטיחות: 11^2 מ'
גובה: 0.59 מ'
משקל: 250 ק"ג

תיאור המתקן:
ספסל דמוי משולש כאשר כל קצה מעוצב בגובה שונה, מתן נוחות מותאמת לילדים בגילאים שונים ולמבוגרים כאחד. להיות ליתר דיוק, הספסל מעוצב למעשה כמו מוביוס, משטח בעל צד אחד בלבד ורק מרכיב גבול אחד. צורת לוגו המיחזור הבינלאומי היא בצורת מוביוס. כדי להמחיש את הפלא הפיזי הזה, כדורים מחוברים לצד הספסל. הילד יחליק את הכדורים לאורך הספסל ויבחין באופן מפתיע שכדור מתחיל בצד החיצוני של הספסל ישלים את המעגל בצד הפנימי, לסיום שהספסל הוא אכן חד צדדי.

חוקי פיזיקה:
טבעת מוביוס- צורה דו ממדית בעלת צד אחד בלבד, כמו הספסל שלפניכם. עיכבו אחר צדי הספסל ושימו לב שהצד העליון של הספסל עליו אתם יושבים הוא גם צדו התחתון.

שלט מדבר SIGN-600

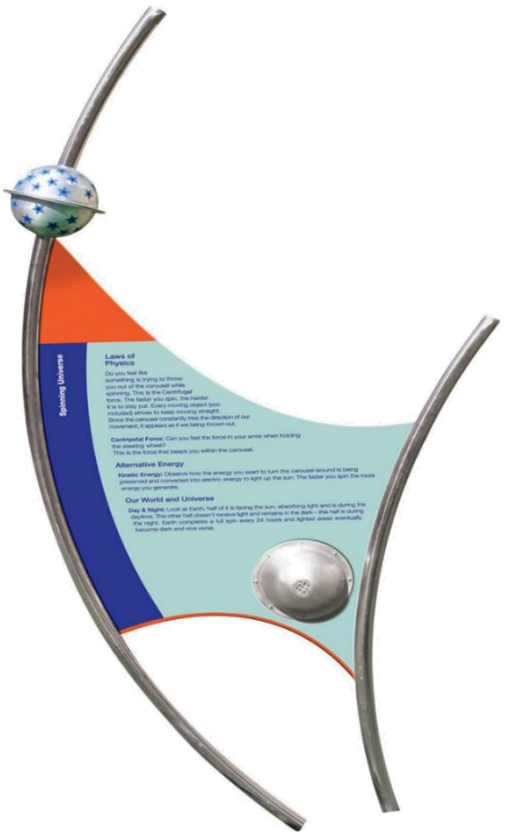

מפרט טכני:
גיל:3-14
שטח בטיחות: 7^2 מ'
גובה: 2.5 מ'
משקל: 60 ק"ג

תיאור המתקן:
לכל מוצר ניתן להוסיף עמוד שלט אחד או יותר. עמודי שלט מספקים הנחיות הפעלה, חוקי הפיזיקה הרלוונטיים ועוד טריוויה ותוכן מעשיר. עמודי שלט מצוידים במכשיר שמע לקריינות הבא או אולי לספק מידע נוסף. עמודי שלט יכולים להיות מחוברים למקור חשמל או להיות משובץ עם מערכת אנרגיה אספקה עצמית, המבוססת על פאנל סולארי.

אנרגיה חלופית:
• אנרגיה סולארית ← חשמל

מתקני עץ

לכל הגילאים

מתקני עץ

AT-18030011

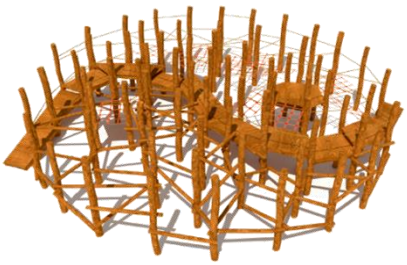

AT-17990005

AT-18070012

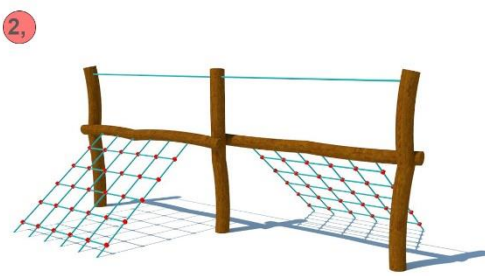

AT-17150001

AT-18130007

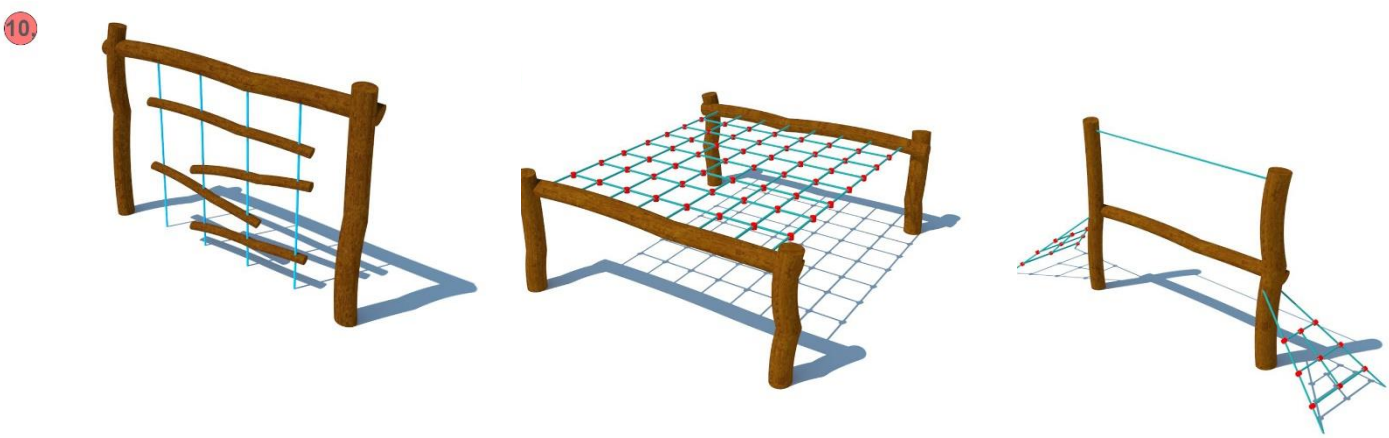

מתקן דגם "תחנת קמח" מק"ט AT-18070012

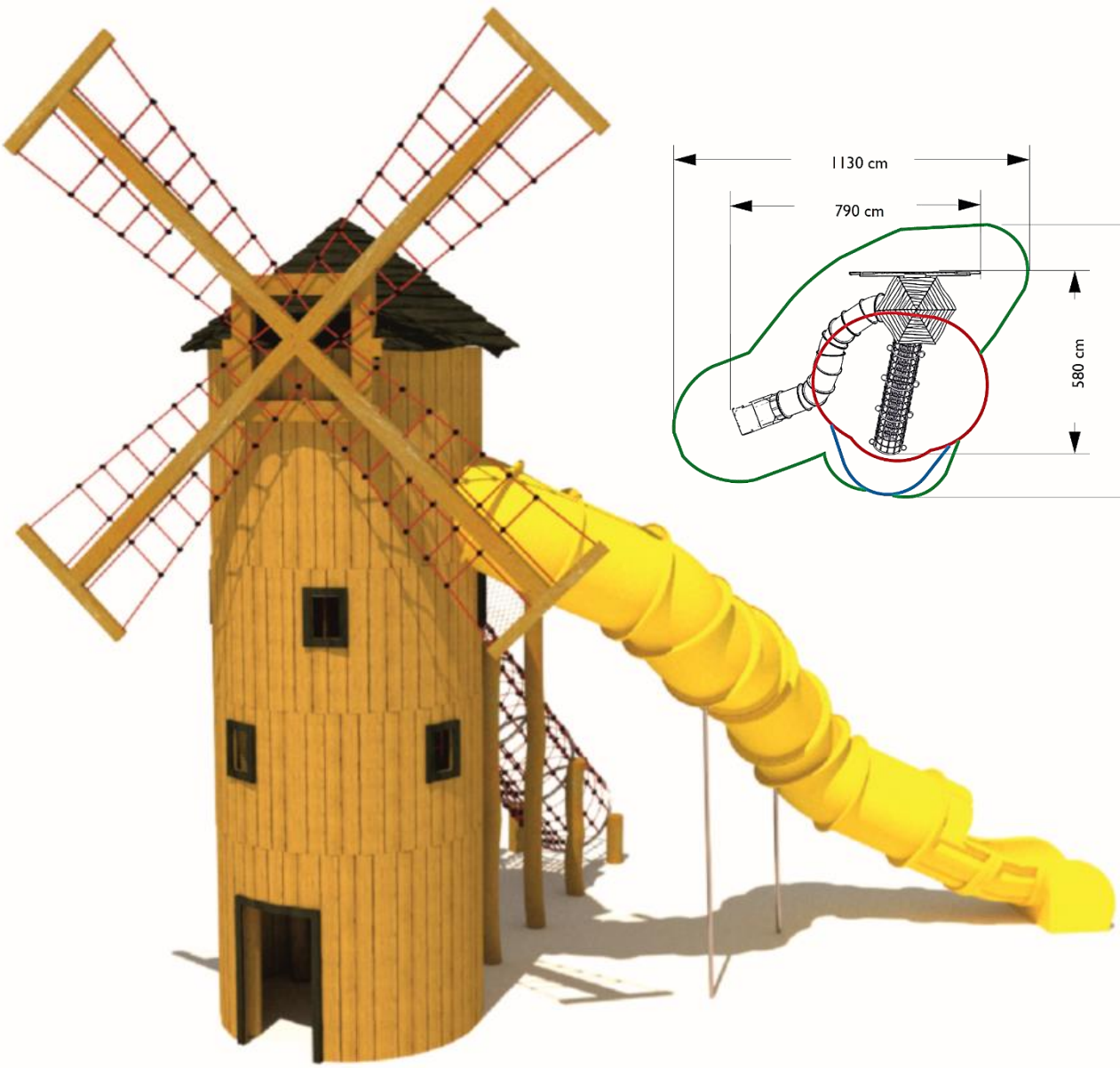

מתאים לגילאים: 4-15
מס' משתתפים: 15
גובה המתקן: 3.60 מ'
אורך המתקן: 12.00 מ'
רוחב המתקן: 8.20 מ'
גובה נפילה: 1.95 מ'

חומרים:
מתקן עשוי מעץ רוביניה משובח
מגלשות: פלדה מגולוונת
חבלים: פרופיפרופילן

מתקן מבוך דגם "ג'ין-ג'אנג" מק"ט AT-17990005

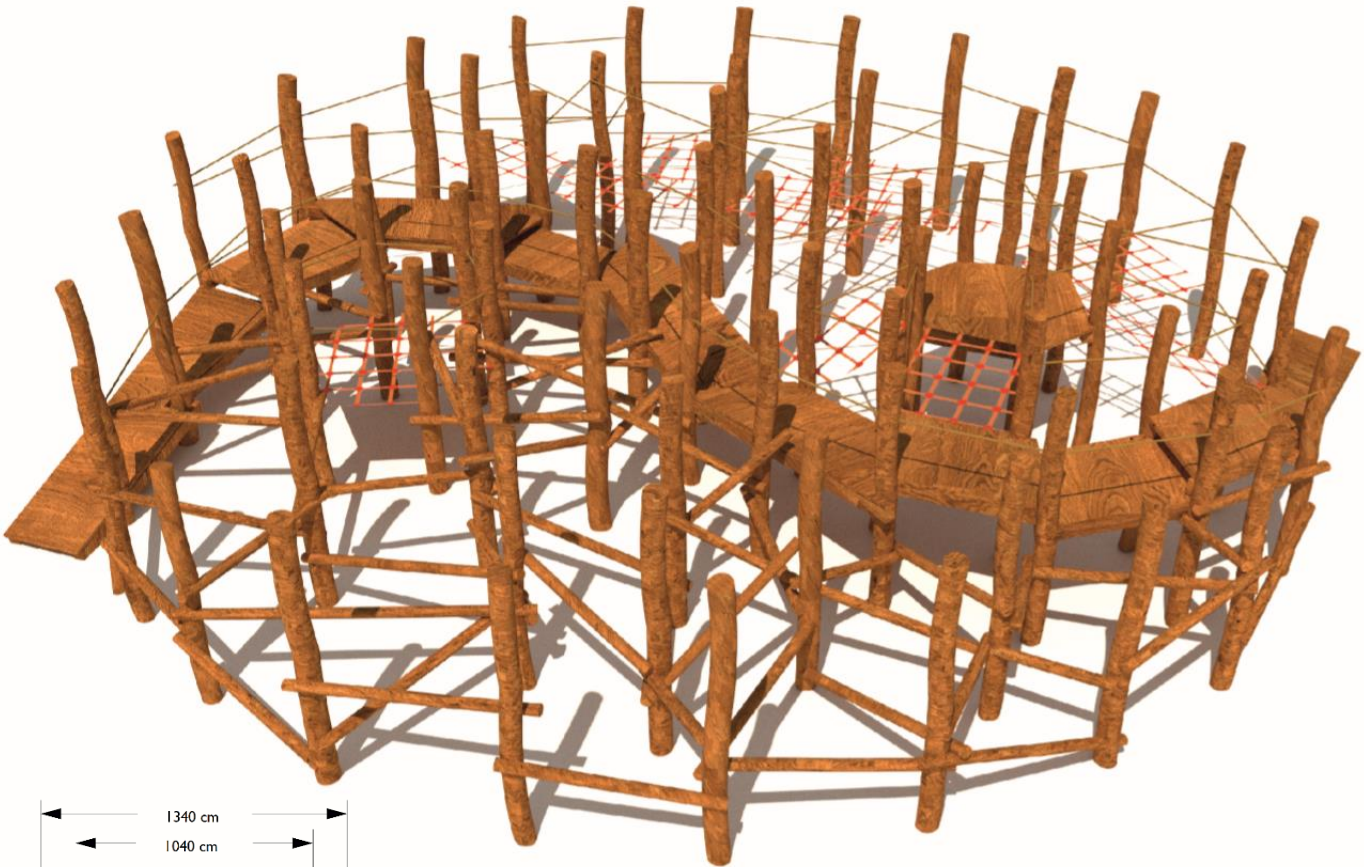

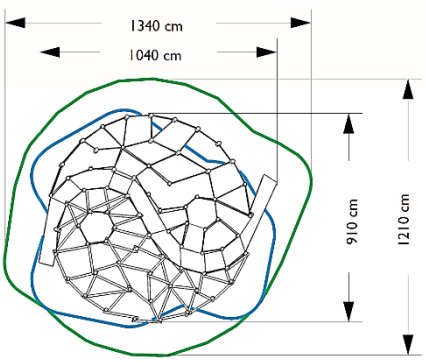

מתאים לגילאים: 6-15
מס' משתתפים: 10
גובה המתקן: 5.00 מ'
אורך המתקן: 12.30 מ'
רוחב המתקן: 9.00 מ'
גובה נפילה: 1.10 מ'

חומרים:
מתקן עשוי מעץ רוביניה משובח

מתקני עץ

מתקן דגם "מבצר ג'זרי" מק"ט AT-18030011

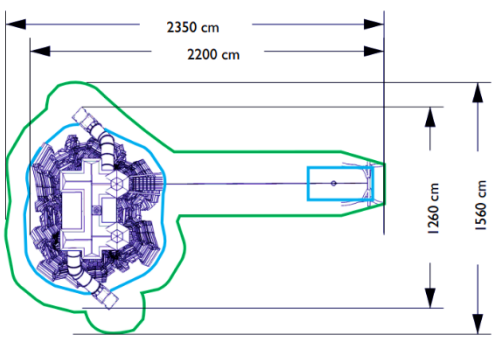

מתאים לגילאים: 6-15
מס' משתתפים: 20
גובה המתקן: 5.20 מ'
אורך המתקן: 22.00 מ'
רוחב המתקן: 12.60 מ'
גובה נפילה: 1.50 מ'

חומרים:
מתקן עשוי מעץ רובינייה משובח
מגלשות: פלדה מגולוונת
חבלים ומגלשות: פוליפרופילן

מתקני עץ

מתקן דגם "עוגת יום הולדת" מק"ט AT-18130007

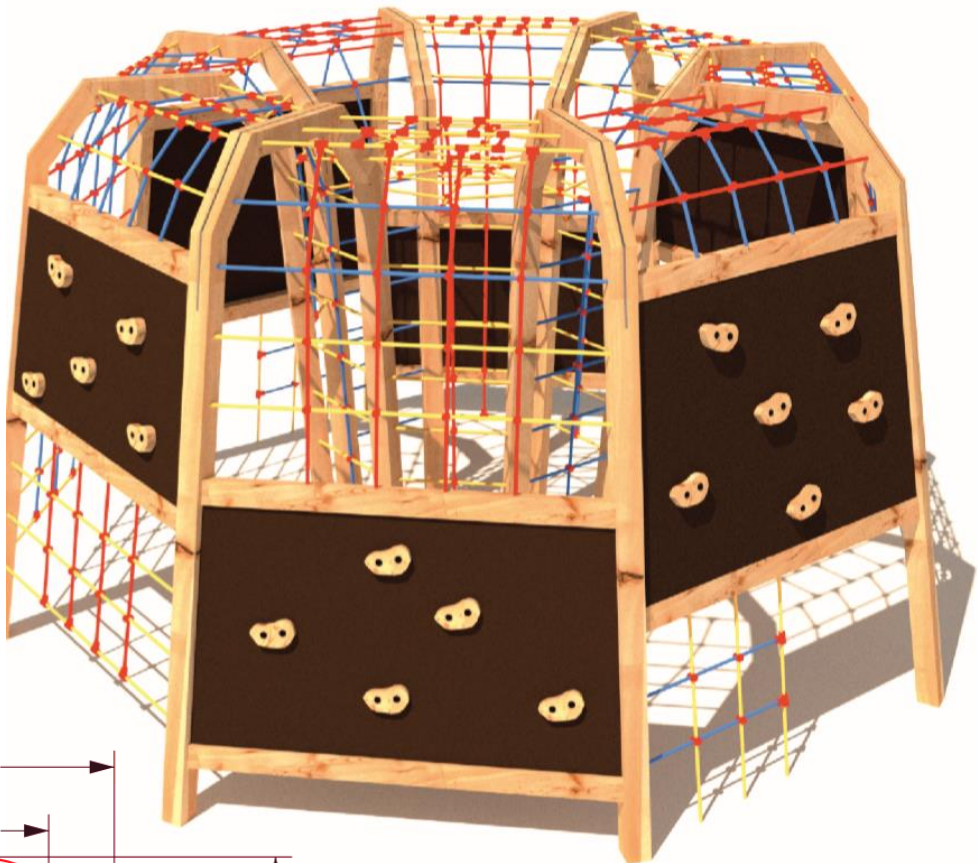

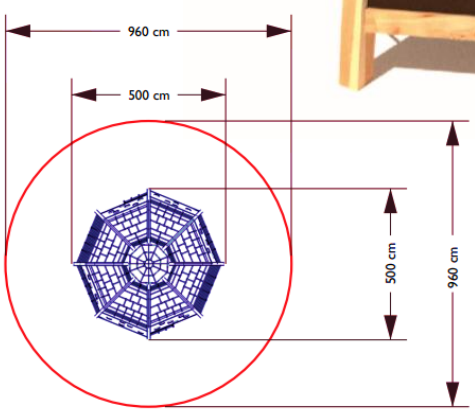

מתאים לגילאים: 6-15
מס' משתתפים: 10
גובה המתקן: 2.70 מ'
אורך המתקן:5.00 מ'
רוחב המתקן: 5.00 מ'
גובה נפילה: 2.70 מ'

חומרים:
מתקן עשוי מעץ רובינייה משובח
חבלים: פוליפרופילן

מתקני עץ

מתקן דגם "עיר העץ" מק"ט AT-17150001

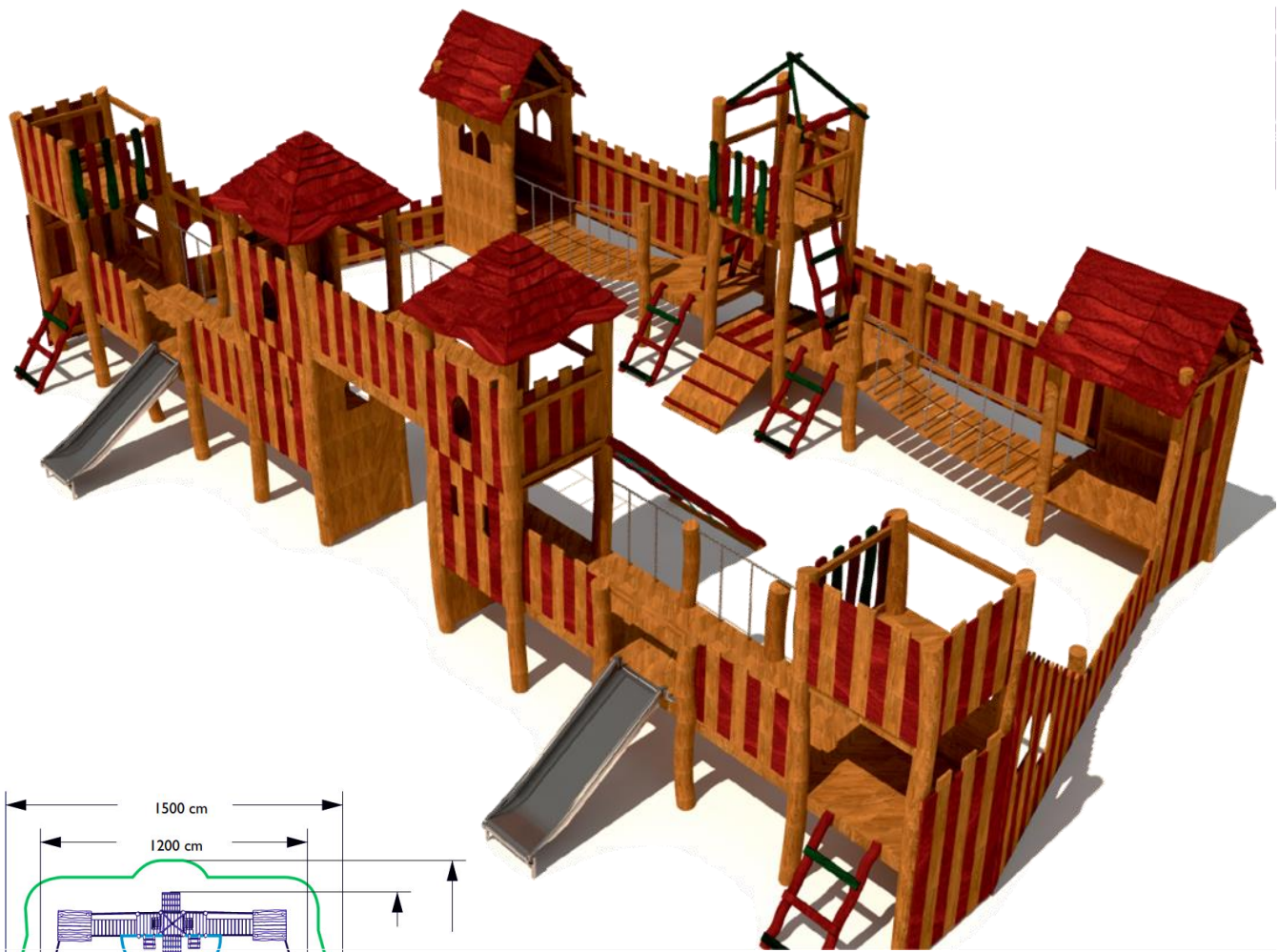

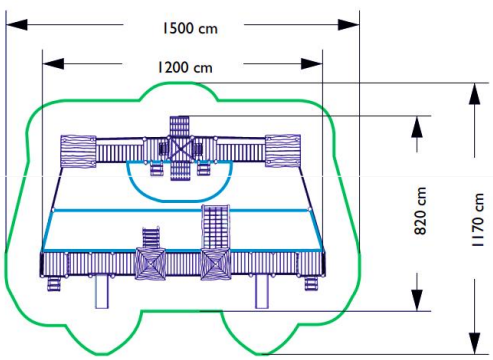

מתאים לגילאים: 4-15
מס' משתתפים: 15
גובה המתקן: 3.60 מ'
אורך המתקן: 12.00 מ'
רוחב המתקן: 8.20 מ'
גובה נפילה: 1.95 מ'

חומרים:
מתקן עשוי מעץ רובינייה משובח
מגלשות: פלדה מגולוונת
רכיבי נירוסטה
חבלים: 16 מ"מ.

מתקני נדנדות קרוסלות ומתקני נענוע

לכל הגילאים

מתקני נדנדות וקרוסלות

cpz-331

Cpz-333

CPz-328-V2

m-140

CPZ-336

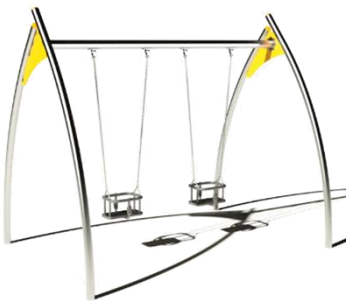

CPZ-332

CPz-331a,332a,333a,334a

m-120

CPz-331a,332a,333a,334a,335a

מתקני נדנדות וקרוסלות

נדנדת בוגרים מק"ט
CPZ-331

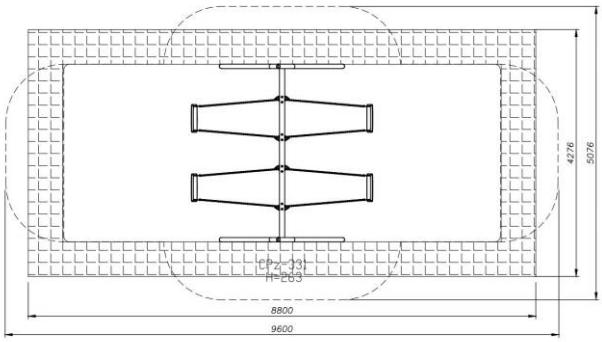

קבוצת גיל: 3-14 שנים
מס' משתמשים: 2
גובה מתקן: 2.63 מ'

חומרים:
המבנה התומך עשוי צינורות עגולים עשויים נירוסטה (כרום).
מחברים העמידים בפני תנאי מזג האוויר.
המטוטלת עם אלמנטים הזזה חסינים לקורוזיה
מושבים: מגומי

נדנדת קן ציפור מק"ט
CPZ-333

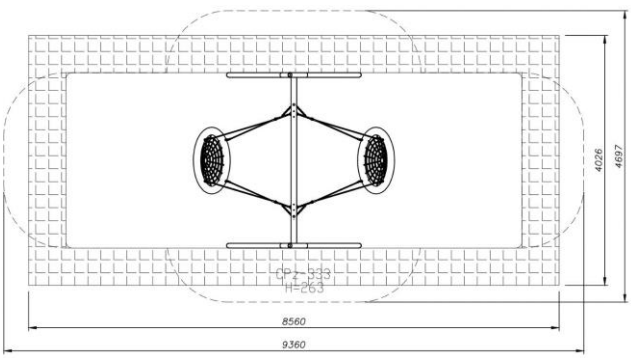

קבוצת גיל: 3-14 שנים
מס' משתמשים: 2
גובה מתקן: 2.63 מ'

חומרים:
המבנה התומך עשוי צינורות עגולים עשויים נירוסטה (כרום).
מחברים העמידים בפני תנאי מזג האוויר.
המטוטלת עם אלמנטים הזזה חסינים לקורוזיה
מושב: צינור נירוסטה עטוף בחבל פוליפרופילן.

ABA SCIENCE PLAY
Playgrounds of Tomorrow

מתקני אקסטרים

מתקן אומגה כפול\יחיד

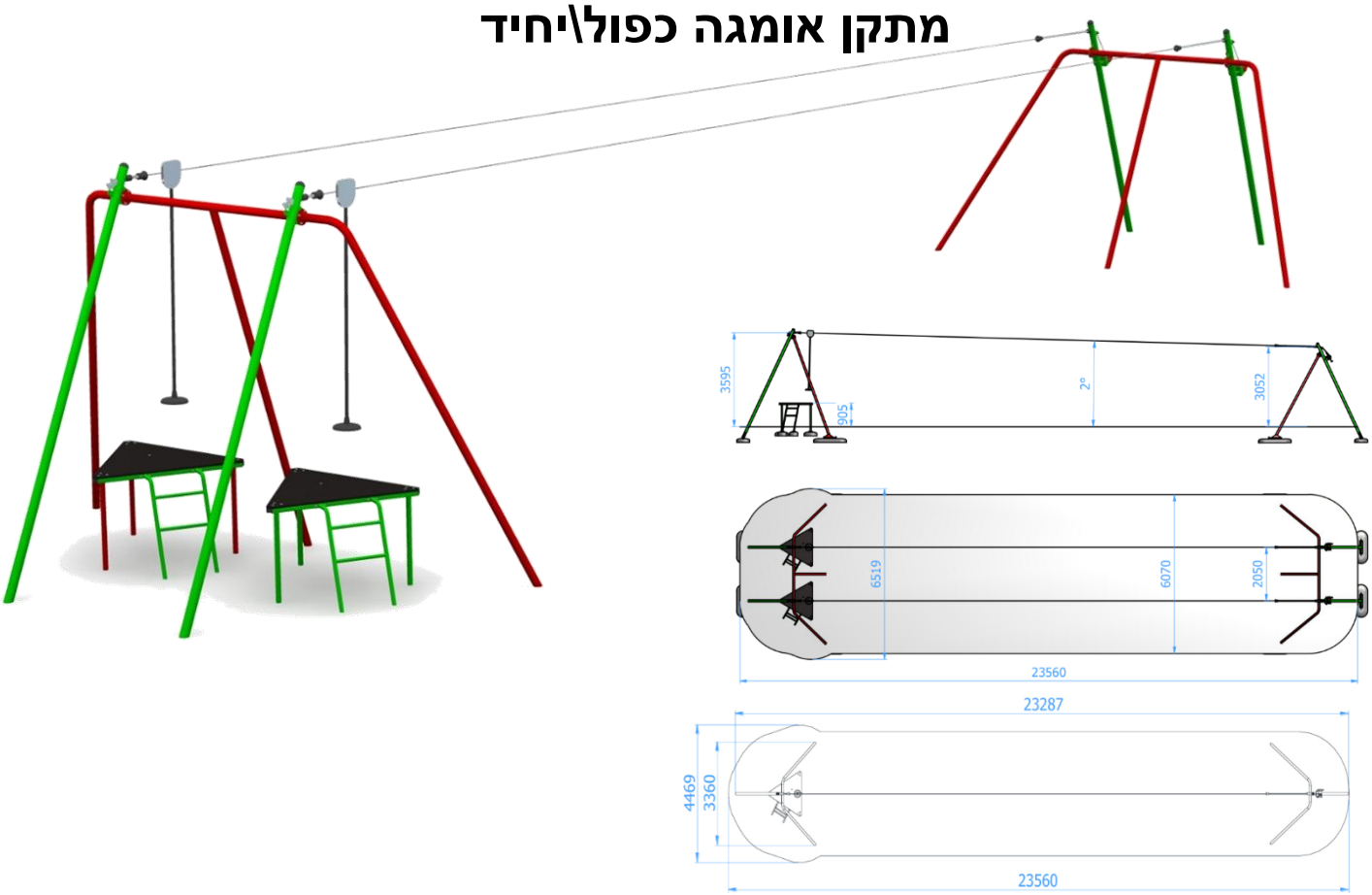

נדנדת פעוטות מק"ט
CPZ-332

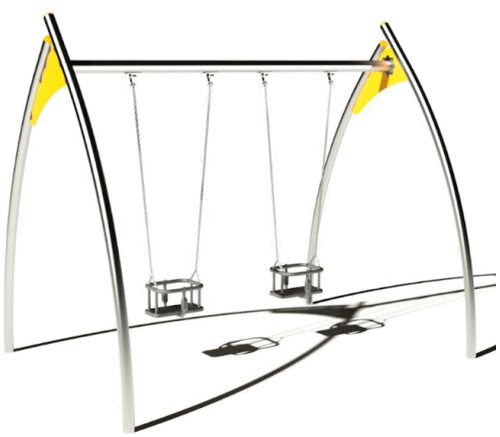

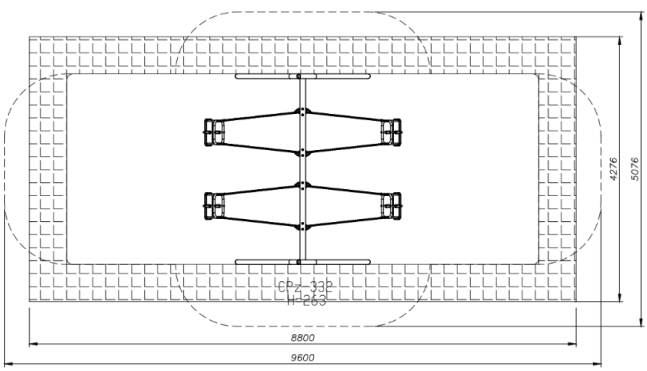

קבוצת גיל: 3-14 שנים
מס' משתמשים: 2
גובה מתקן: 2.63 מ'

חומרים:
המבנה התומך עשוי צינורות עגולים עשויים נירוסטה (כרום).
מחברים העמידים בפני תנאי מזג האוויר.
המטוטלת עם אלמנטים הזזה חסינים לקורוזיה

מושבים: מגומי

ABA SCIENCE PLAY
Playgrounds of Tomorrow

מתקני נדנדות וקרוסלות

סט נדנדות
מושב קן ציפור, מושב נגיש לבעלי מוגבלויות, שני מושבי בוגרים ושני מושבי פעוטות
מק"ט CPz-331a,332a,333a,334a

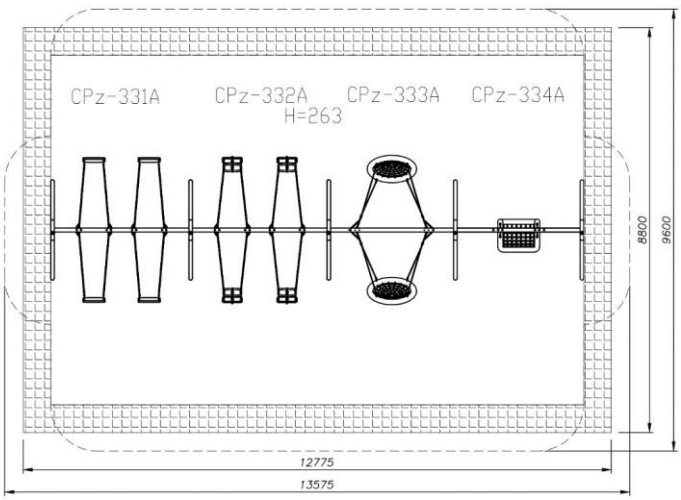

גיל משתמשים: לכל הגילאים
מספר משתמשים: 8
גובה מתקן: 2.63 מ'

חומרים
עמודים: פלדה בגלוון חם בצביעה באווירה ימית
שרשראות: נירוסטה
חבלים: פוליפרופילן קוטר 16 מ"מ בצבע אדום ושחור
מושב בוגרים: מגומי פרמיו
מושב קן ציפור ונכים: בסיס נירוסטה עטוף בחבל
מושב פעוטות: מגומי EPDM

מתקני נדנדות וקרוסלות

נדנדת סוס חבל "סוסיה"

מק"ט CPz-328-V2

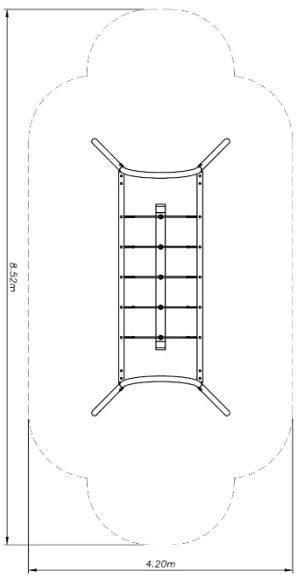

גיל משתמשים: 3-14
מספר משתמשים: 4
גובה מתקן: 3.07 מ'

חומרים
עמודים: פלדה בגלוון חם בצביעה באווירה ימית
אלמנט תילוי: נירוסטה (**בצבע כסף – אינו צבוע**)
חבלים: פוליפרופילן קוטר 16 מ"מ בצבע שחור

נדנדת בוגרים "URANO"

מק"ט M-140

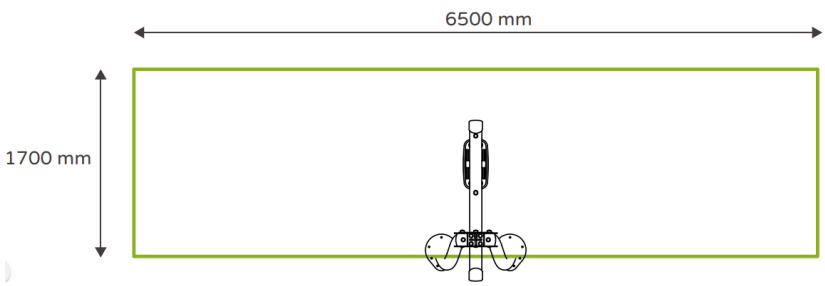

גיל משתמשים: 8-16
מספר משתמשים: 1
גובה מתקן: 2.500 מ'

חומרים
עמודים: פלדה בגלוון חם בצביעה באווירה ימית
שרשראות: נירוסטה
מושב בוגרים: מגומי

ABA SCIENCE PLAY
Playgrounds of Tomorrow

מתקני נדנדות וקרוסלות

סט נדנדות
מושב קן ציפור, מושב נגיש לבעלי מוגבלויות, שני קרוסלה עמידה, מושבי בוגרים ושני מושבי פעוטות
מק"ט CPz-331a,332a,333a,334a,335a

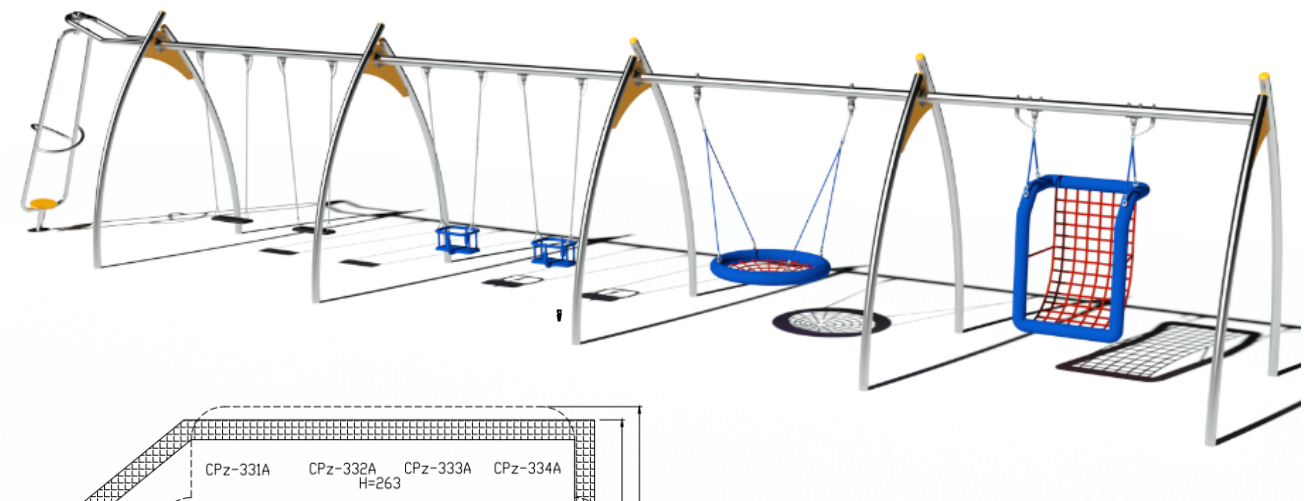

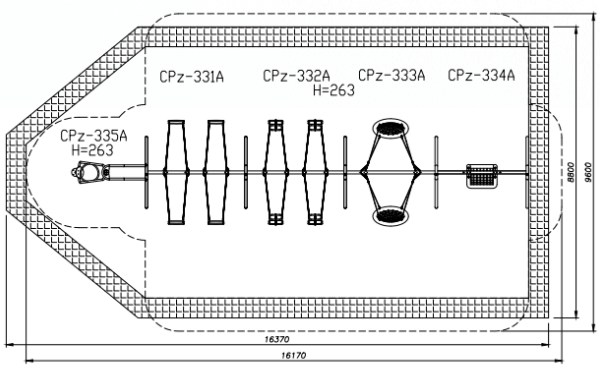

גיל משתמשים: לכל הגילאים
מספר משתמשים: 9
גובה מתקן: 2.63 מ'

חומרים
עמודים: פלדה בגלוון חם בצביעה באווירה ימית
קרוסלה תלויה: נירוסטה (**בצבע כסף – אינו צבוע**)
חבלים: פוליפרופילן קוטר 16 מ"מ בצבע אדום ושחור
מושב בוגרים: מגומי פרמיו
מושב קן ציפור ונכים: בסיס נירוסטה עטוף בחבל
שרשראות: נירוסטה
מושב פעוטות: מגומי EPDM

ABA SCIENCE PLAY
Playgrounds of Tomorrow

נדנדת "הורה וילד"
מק"ט R4116

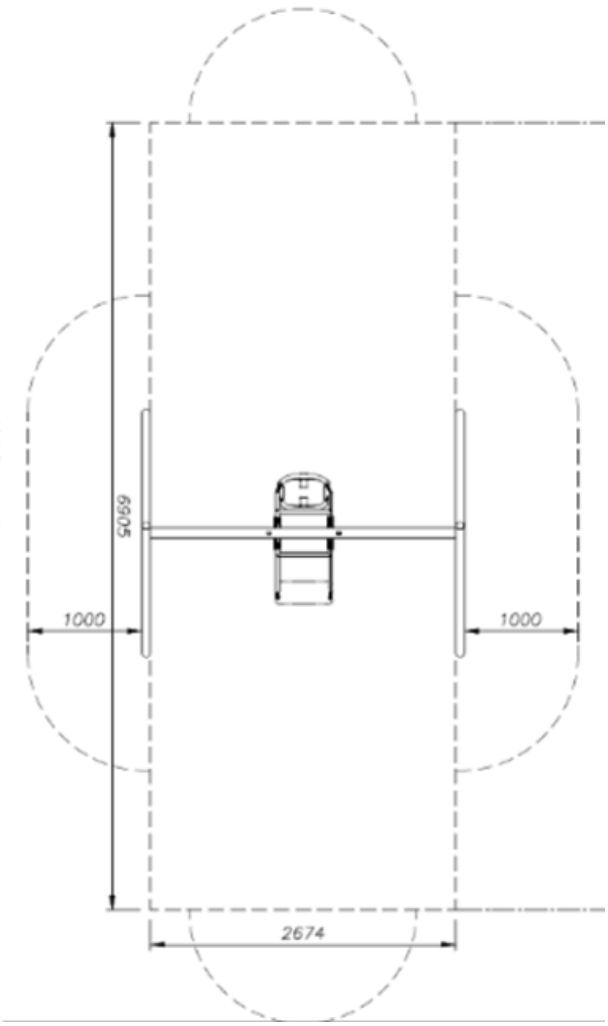

קבוצת גיל: 1-90 שנים
גובה נפילה: 1 מ', 1.5 מ'

חומרים:
חצובה ממתכת ועליה מותקנים מושב פעוטות אשר GAME TIMEמגומי ומושב שטוח מחוברים ביניהם ע"י מסגרת ממתכת ותלויים בעזרת שרשראות.

מתקני נדנדות וקרוסלות

קרוסלת עמידה מק"ט CPZ-335W

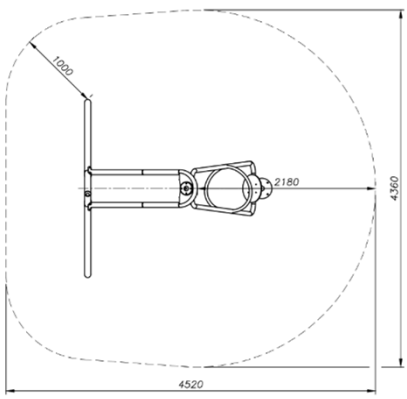

גיל משתמשים: 3-12
מספר משתמשים: 1
גובה: 2.523 מ'

חומרים:
בסיס מתקן: ברגל מגולון.
חלק נע: נירוסטה/ ברזל מגולוון.
שטח בטיחות: 4.52X4.36 מ"ר.

נדנדת "איקרו"
מק"ט M-120

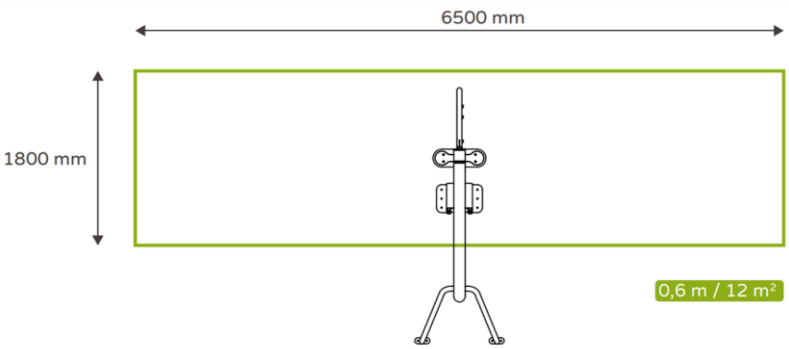

קבוצת גיל: 8-16 שנים
גובה נפילה: 0.6 מ'
גובה מתקן: 6.5X1.8 מ"ר
משקל עד 100 ק"ג

חומרים:
קורת עמידה: HDPE עובי 18 מ"מ.
המבנה התומך עשוי צינורות עגולים עשויים פלדה מגולוונת.
מחברים מנירוסטה העמידים בפני תנאי מזג האוויר.

ABA SCIENCE PLAY
Playgrounds of Tomorrow

מתקני נדנדות וקרוסלות

קרוסלה כבלים מק"ט CPZ-3003C

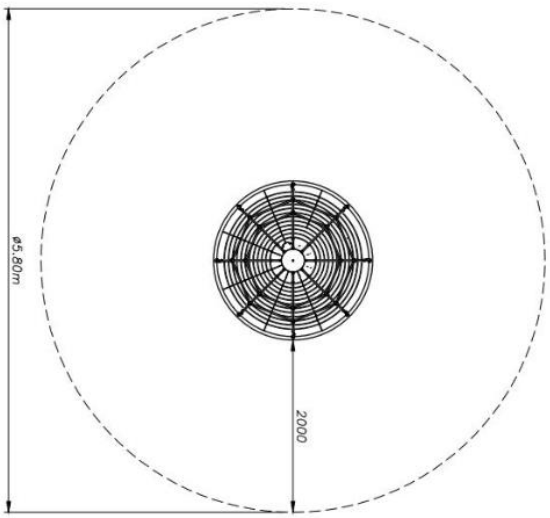

גיל משתמשים: 3 ומעלה
גובה מתקן 2.0 מ'
מספר משתמשים: 5

חומרים:
משטח דריכה: פלסטיק HDPE
כבלים מצופים בפרופיפרופילן

קרוסלה קלאסית מק"ט PZ-207

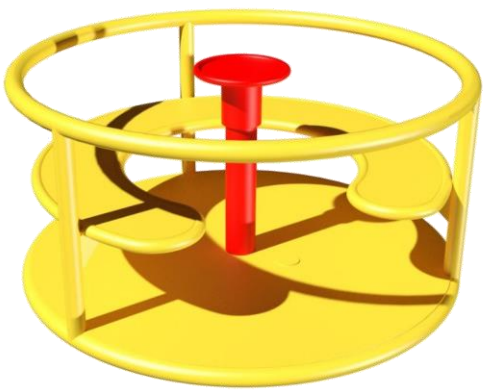

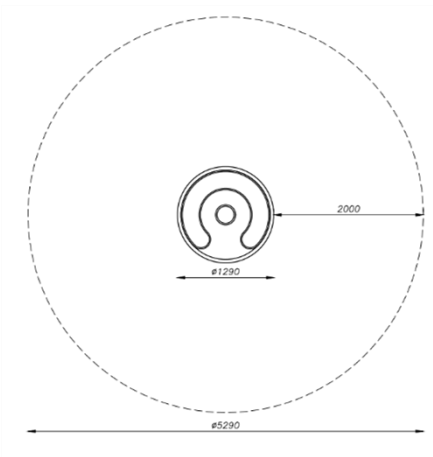

גיל משתמשים: 3-12
גובה מתקן 715 ס"מ
מספר משתמשים: 8

חומרים:
פאנלים והגה: ברזל מגולוון
שטח בטיחות: קוטר 5.29 מ"ר.

ABA SCIENCE PLAY
Playgrounds of Tomorrow

מתקני נענוע

M-160

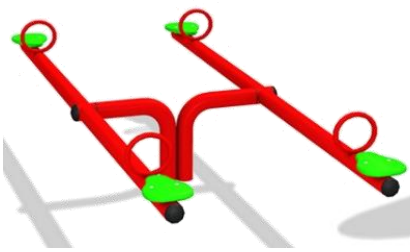

2235

23040

M-720

M-110

M-130

CPZ-350

CPZ-603

מתקני נענוע

מתקן נענוע מק"ט 23200

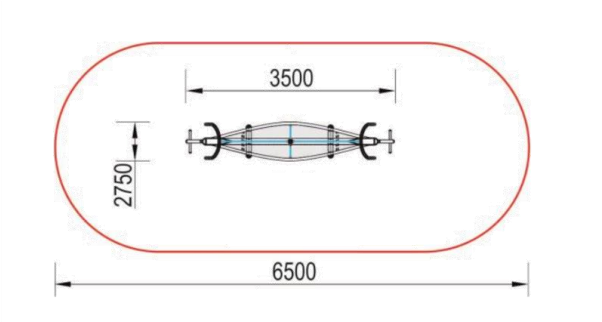

מתאים לגילאים: 3-14
מס' משתתפים: 2
גובה מתקן: 2.540 מ'

חומרים:
בסיס מתקן: ברזל מגולוון.
מושבים: HDPE עובי דופן 18 מ"מ.

מתקן נענוע מק"ט 2230

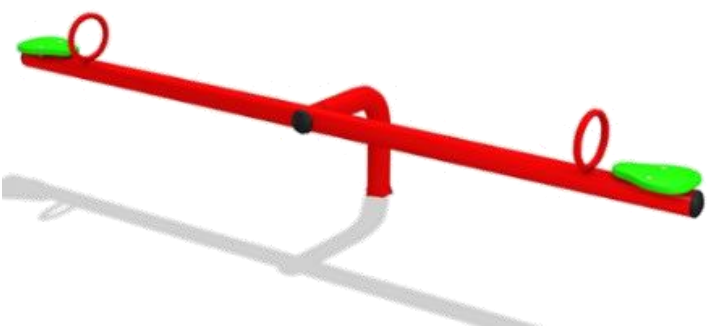

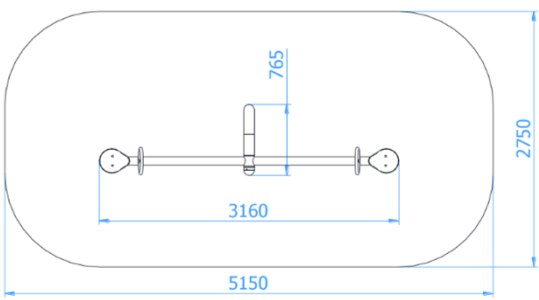

מתאים לגילאים: 3-14
מס' משתתפים: 2
גובה נפילה: 0.91 מ'

חומרים:
בסיס מתקן: ברזל מגולוון.
מושבים: HDPE עובי דופן 18 מ"מ.
שטח בטיחות: 5.15X2.75 מ"ר.

מתקני נענוע

מתקן מנירוסטה מק"ט CPZ-329

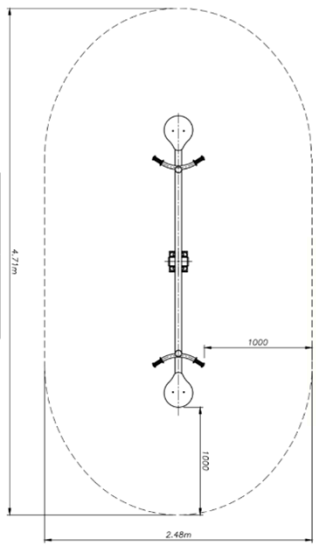

מתאים לגילאים: 6-12
מס' משתתפים: 2
גובה מתקן: 859

חומרים:
בסיס נדנדה: ברזל מגולוון.
ידיות ומושבים: HDPE עובי 18 מ"מ.
שטח בטיחות: 4.71X2.48 מ"ר.

מתקן נענוע מק"ט CPZ-325

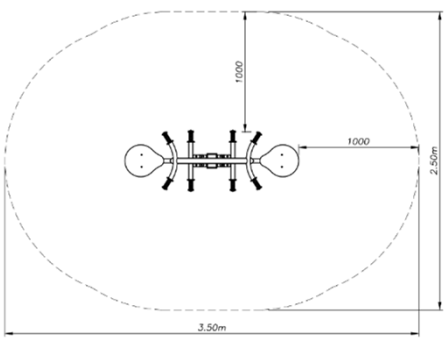

מתאים לגילאים: 3-14
מס' משתתפים: 2
גובה מתקן: 820

חומרים:
בסיס מתקן: ברזל מגולוון.
מושבים וידיות: HDPE עובי דופן 18 מ"מ.
שטח בטיחות: 3.5X2.5 מ"ר.

נדנדת נירוסטה "אופיר" מק"ט 77201

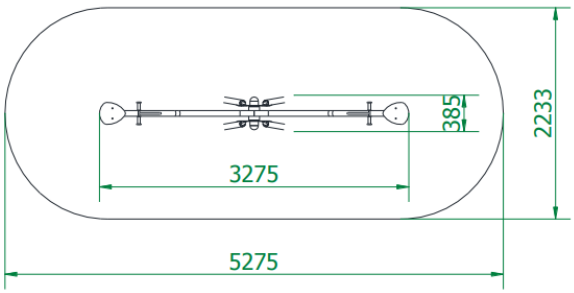

קבוצת גיל: 3-14 שנים
גובה מתקן: 924 מ'
גובה נפילה: 1.12 מ '

חומרים:
שלד: ברזל מגולוון
מושבים: HDPE עובי 18 מ"מ.

מתקן נענוע דגם "DIODE" מק"ט M-710

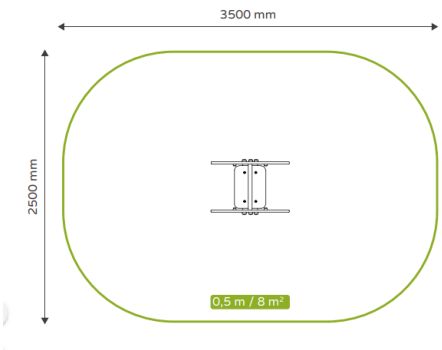

חומרים:
גובה נפילה: 0.4 מ'.
גובה המתקן: 1.2 מטר.
גודל המתקן: 0.5 X0.7 מ"ר.
גודל שטח בטיחות: 3.5X2.5 מ"ר.
עמודים : ברזל מגלוון (צבוע) , עמידים לעשרות שנים ללא קורוזיה.
מדרכים ודפנות: HDPE עובי דופן 18 מ"מ
מסגרת: פלדה מגולוונת בצביעה באווירה ימית, מ HDPE עובי דופן 18 מ"מ
בעל מנגנון קפיצי שיכוך גומי תוצרת רוסטה סוויס

גילאים: 3-12
מס' משתמשים: 2

מתקני נענוע

מתקן נענוע דגם "LOOP" מק"ט M-730

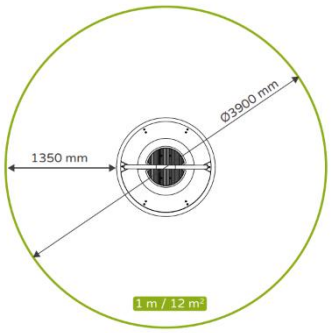

גילאים: 3-12
מס' משתמשים: 4
גובה נפילה: 0.9 מ'.

חומרים:
מושבים:HDPE עובי דופן 18 מ"מ
מסגרת: פלדה מגלוונת (בצבע כסף – לא צבועה)
בעל מנגנון שיכוך גומי קפיצי מתוצרת רוסטה סוויס

מתקן נענוע דגם "ORBIT" מק"ט M-720

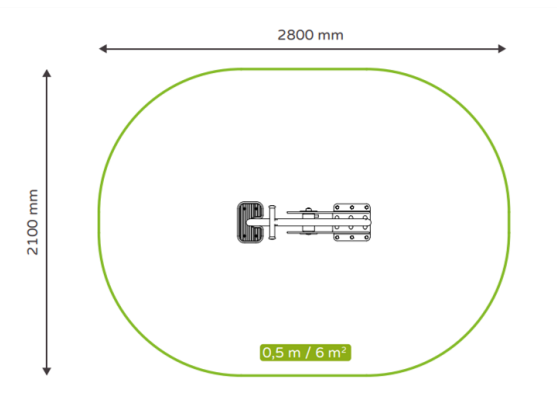

גילאים: 3-12
מס' משתמשים: 1

חומרים:
גובה נפילה: 0.5 מ'.
פאנלים:HDPE עובי דופן 18 מ"מ
מסגרת: פלדה מגלוונת (בצבע כסף – לא צבועה)
בעל מנגנון שיכוך גומי קפיצי מתוצרת רוסטה סוויס
גובה המתקן: מטר
גודל המתקן: 1.0 X0.3 מ"ר.
גודל שטח בטיחות: 2.8X2.1 מ"ר.

מתקני נענוע

מתקן נענוע סיבובי דגם "DRIOPE" מק"ט M-110

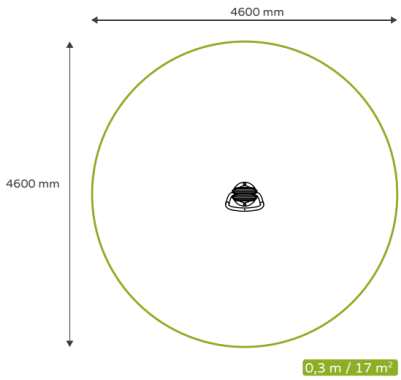

גילאים: 8-16
מס' משתמשים: 1
גובה נפילה: 0.3 מ'.

חומרים:
עמודים : ברזל מגלוון (צבוע) , עמידים לעשרות שנים ללא קורוזיה.
מדרך: EDPE עובי דופן 18 מ"מ.

מתקן נענוע סיבובי דגם "VULCANO" מק"ט M-130

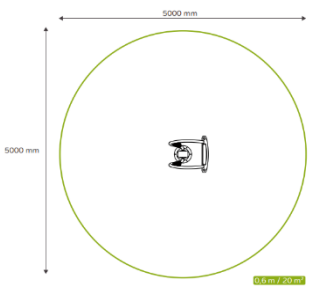

גילאים: 8-16
מס' משתמשים: 1
גובה נפילה: 0.6 מ'.

חומרים:
גודל המתקן: 0.8 X 0.7 מ"ר.
גובה מתקן: 0.85 מ'.
גודל שטח בטיחות: קוטר 5.0 מ'.
עמודים : ברזל מגלוון (צבוע) , עמידים לעשרות שנים ללא קורוזיה.
מדרך ומשענת: EDPE עובי דופן 18 מ"מ.

מתקני נענוע

סקייטבורד קפיצי מק"ט
23040

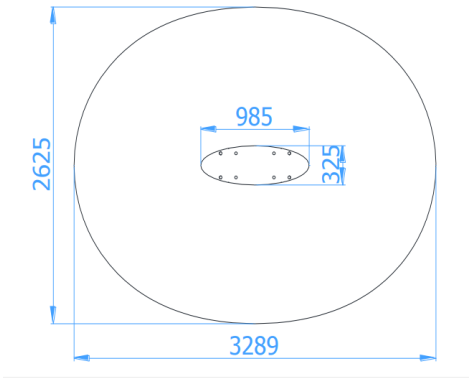

גובה: 42 ס"מ
רוחב: 33 ס"מ
אורך: 99 ס"מ
משקל: 216 ק"ג
גובה נפילה: 2.10 מ'.
מס' משתתפים: 2

ופן 18 מ"מ.
צבוע עם לכה אקרילית להגנה מפני קורוזיה
יסודות: עשוי בטון 30B המאפשר התקנה.

מתקן נענוע מק"ט
CPZ-350

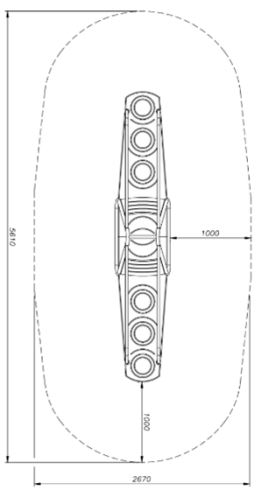

חומרים:
משטח דריכה: HDPE עובי דופן 18 מ"מ.
צבוע עם לכה אקרילית להגנה מפני קורוזיה
יסודות: עשוי בטון 30B המאפשר התקנה.

מס' משתתפים: 8
גובה מתקן: 1.287 מ'

מתקן נענוע דגם "CAOS" מק"ט M-160

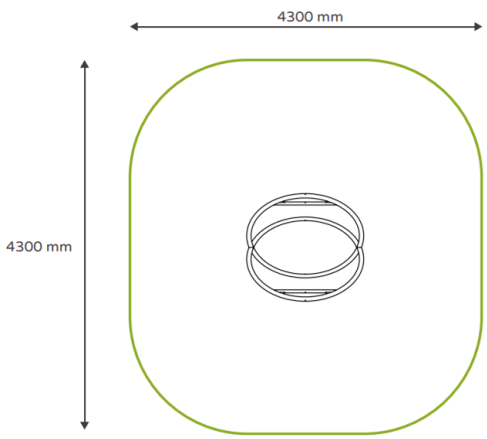

גילאים: 3-14
מס' משתמשים: 3
גובה נפילה: 1.59 מ'.

חומרים:
גובה המתקן: 1.6 מטר.
גודל המתקן: 1.4X0.7 מ"ר.
גודל שטח בטיחות: 4.3X4.3 מ"ר.
עמודים : ברזל מגלוון (צבוע) , עמידים לעשרות שנים ללא קורוזיה.

מתקני קפיץ

לגילאים 2 עד 8

מתקני קפיץ

Pz-434

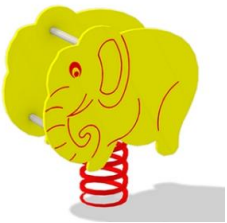

22230

Cpz-440

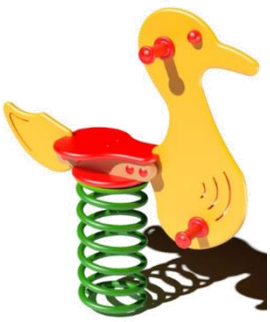

pz-431

cpz-450

CPZ-438

PZ-430

Cpz-433

CPZ-445

Cpz-454

Cpz-451

מתקני קפיץ

CPZ-439

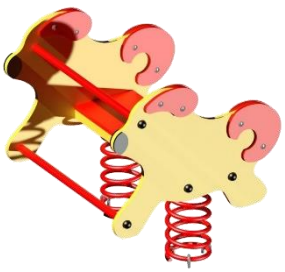

PZ-405

Cpz-442

CPZ-418.2

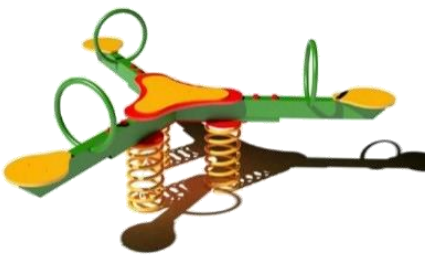

CPZ-436B

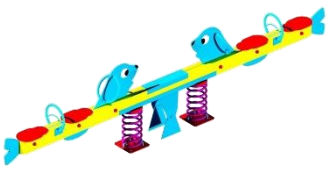

CPZ-419

cpz-558

CPZ 431

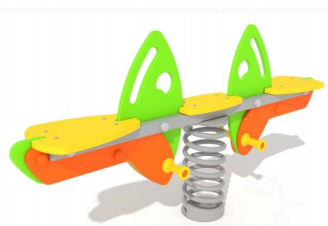

R4683

מתקני קפיץ

כלב ים קפיצי מק"ט
CPZ-419

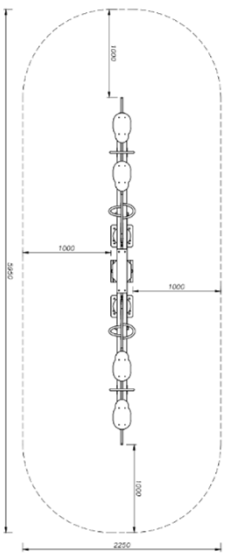

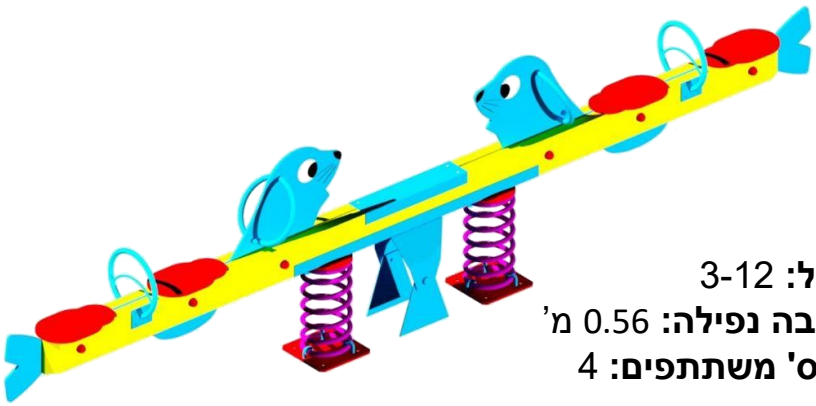

גיל: 3-12
גובה נפילה: 0.56 מ'
מס' משתתפים: 4

חומרים:
פאנלים ומושבים: לוחות HDPE
ידיות עשויות נירוסטה
קפיץ פלדה
שלד מתקן וציור: עץ
מאחז ידיים: ברזל מגולוון
שטח בטיחות: 5.95X2.25 מ"ר.

מתקן קפיצי ל-3 מק"ט
CPZ-436B

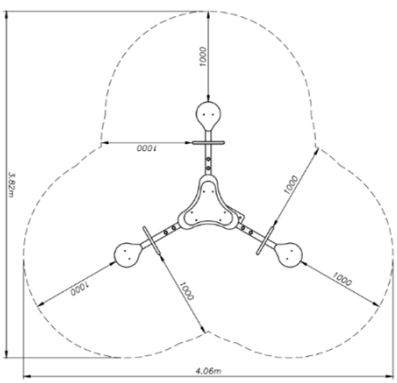

גיל: 3-12
גובה נפילה: 0.55 מ'
מס' משתתפים: 3

חומרים:
פאנלים ומושבים: לוחות HDPE
ידיות עשויות נירוסטה
קפיץ פלדה
שלד מתקן: עץ
מאחז ידיים: ברזל מגולוון
שטח בטיחות: 4.06X3.82 מ"ר.

מתקני כושר

לגילאים 14 ומעלה

מתקני כושר

(מעל גיל 14)

RWC-004

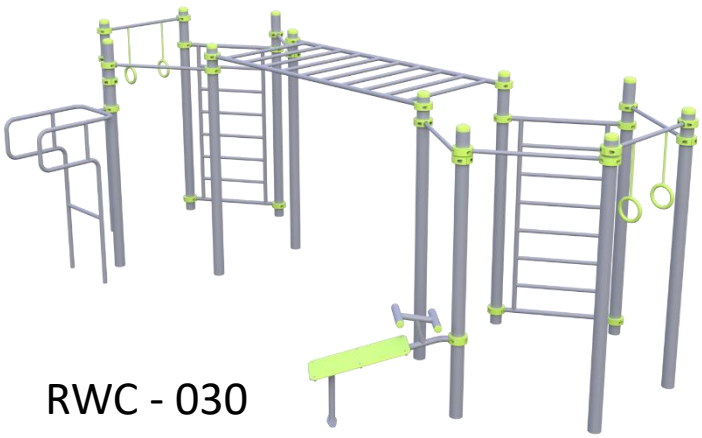

RWC - 030

R7479

RF-0413

RF-0302

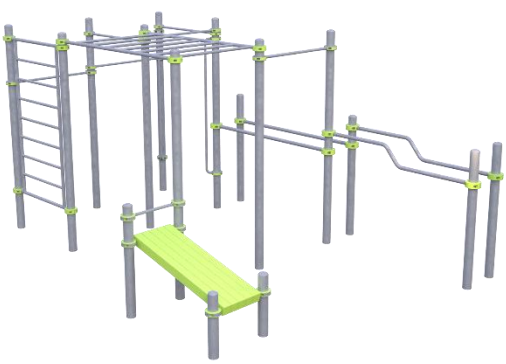

RWC - 025

RF-0117

RF-0104

מתקני כושר

(מעל גיל 14)

סטפר
26139

דחיקת רגליים
26069

סקי
26089

דחיקת ידיים בשכיבה
26209

דיסק
26259

כפיפות בטן
26159

שק אגרוף
RWO-023

משיכת ידיים
26099

מתח
RWO-002

מתקני כושר

(מעל גיל 14)

RWO-026

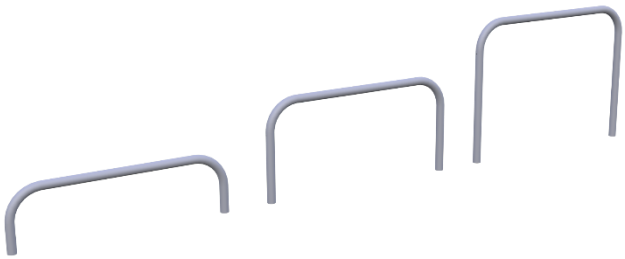

RWO-025

RWO-028

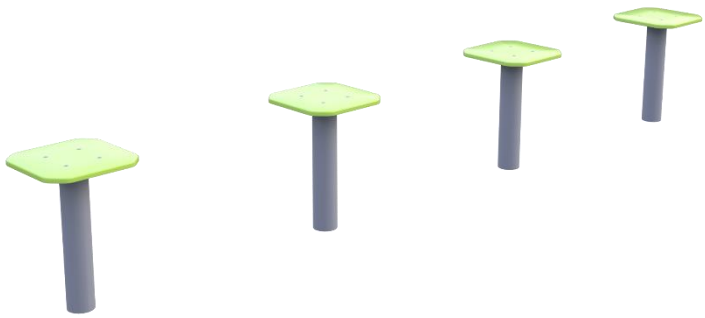

RWO-027

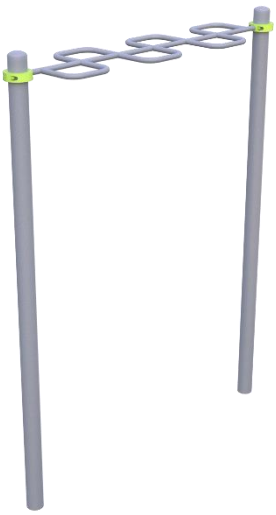

RWO-019

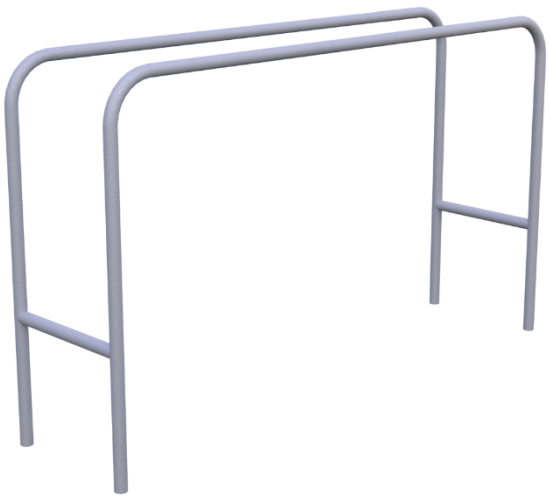

RWO-006

מתקני כושר

pz-312

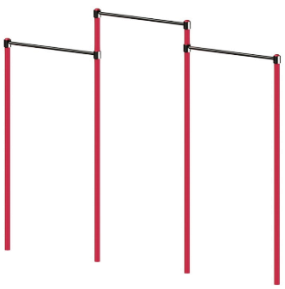

PZ-512B

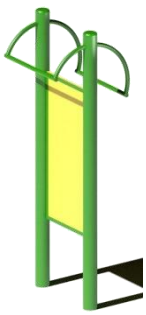

CPZ-723

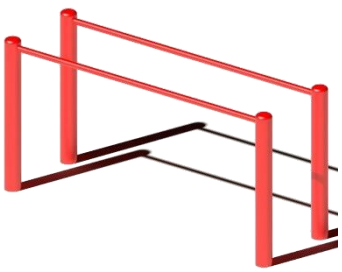

PZ-720

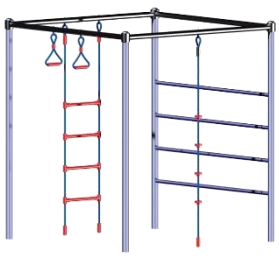

PZ-514A.97

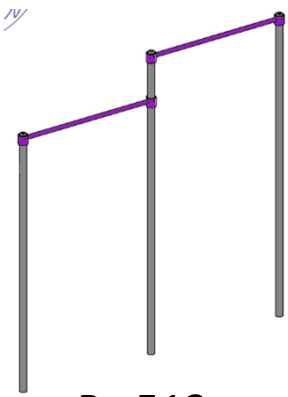

Pz-512c

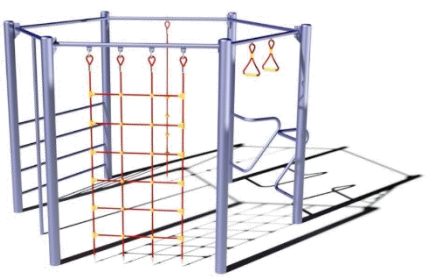

cpz-729

PZ-510

CPZ-748

מתקן כושר משולב
מק"ט R7479

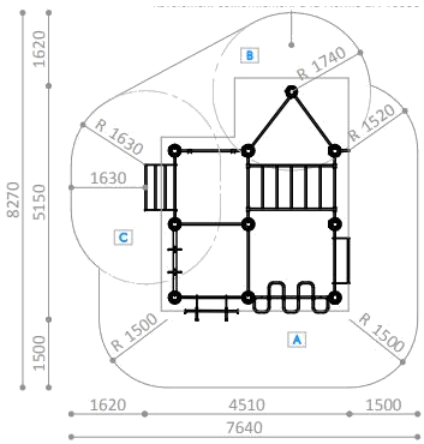

גילאים: 14 ומעלה
מס' משתתפים: 8
גובה נפילה: 2.00 מ'
גובה מתקן: 3.010 מ'

חומרים:
פלדה מגולוונת עם צבע פוליאסטר
ברגים נירוסטה אנטי ונדליזם

מתקן כושר לאימון הידיים מק"ט rwc-004

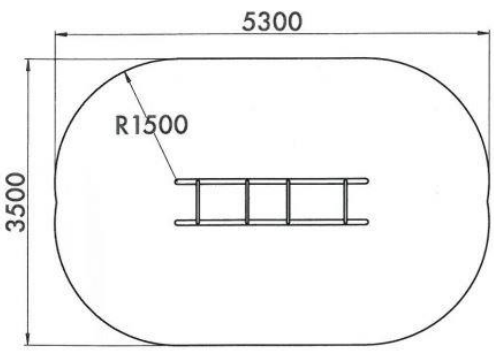

חומרים:
גילאים: 14 ומעלה
מס' משתתפים: 4
גובה מתקן: 1.032 מ'

חומרים:
בסיס מתקן ועמודים: פלדה מגולוונת צבועה בצבע אפוקסי

מתקן כושר משולב ענק
מק"ט RWC-030

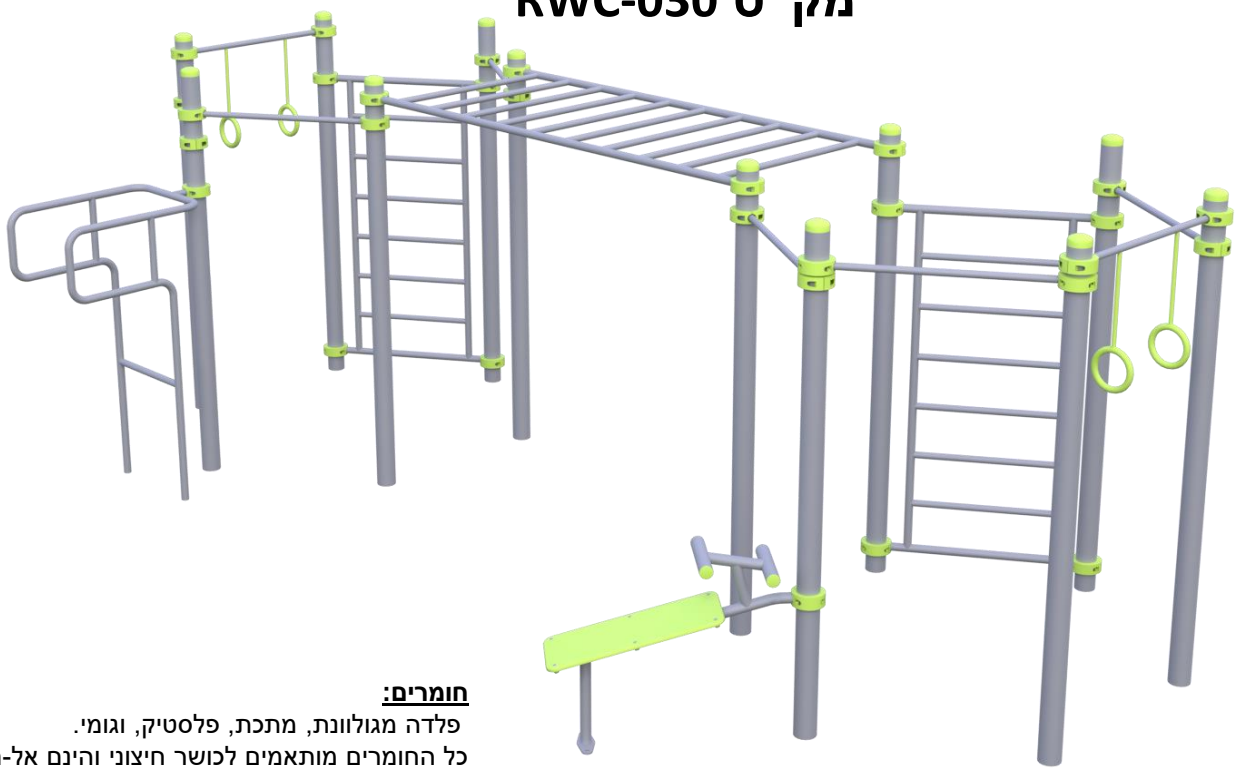

חומרים:
פלדה מגולוונת, מתכת, פלסטיק, וגומי.
כל החומרים מותאמים לכושר חיצוני והינם אל-חלד

מתקן מתיחה כפול מק"ט RWC - 025

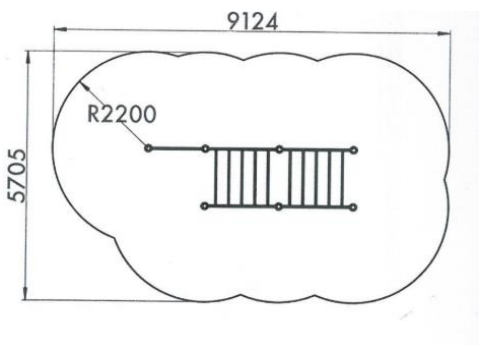

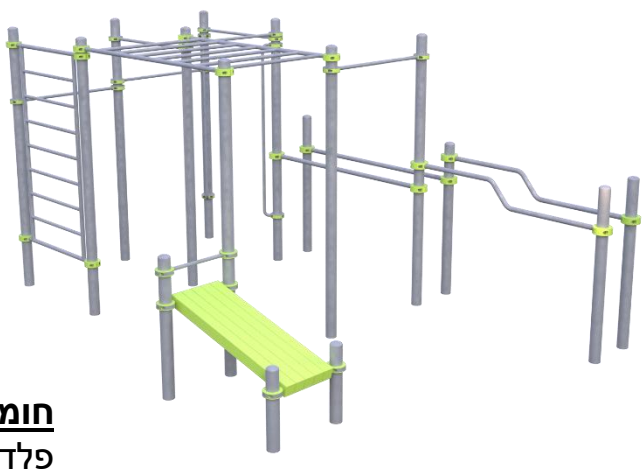

חומרים:
פלדה מגולוונת, מתכת, פלסטיק, וגומי.
כל החומרים מותאמים לכושר חיצוני והינם אל-חלד.

לגלאי: 14 ומעלה
מס' משתמשים: 2
גובה מקסימלי: 2.449 מ'

אמון שרירי רגליים, מותניים ושרירי הבטן רב משתתפים
מק"ט RF-0413

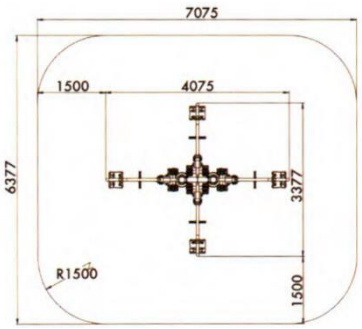

יש לאחוז את הידיות. בתנועות קדימה ואחור להתכופף ולכופף את הרגליים

לגלאי: 14 ומעלה

מס' המשתמשים: 4

חומרים:

פלדה מגולוונת, מתכת, פלסטיק, וגומי.

כל החומרים מותאמים לכושר חיצוני והינם אל-חלד

הרמת ידיים
מק"ט RF-0121

משיכת חזה
מק"ט RF-0177

חומרים:

פלדה מגולוונת, מתכת, פלסטיק, וגומי.

כל החומרים מותאמים לכושר חיצוני והינם אל-חלד

מתקן אופניים מק"ט RF-0102

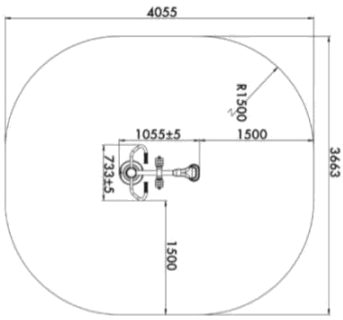

מיועד לגלאי: 14 ומעלה
מס' משתתפים: 1
משקל מקסימלי 160 ק"ג
גובה מתקן: 1.473 מ'

חומרים:
פלדה מגולוונת, מתכת, פלסטיק, וגומי.
כל החומרים מותאמים לכושר חיצוני והינם אל-חלד.
אימון שרירי בטן, ירכיים ורגליים.
תרגיל אירובי לטווח קצר או ארוך.
פעילות גופנית המשפרת את זרימת הדם

מתקן "סירה" מק"ט RF-0115

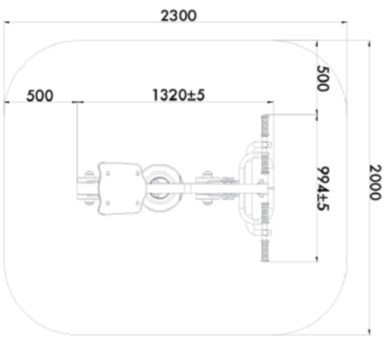

לגלאי: 14 ומעלה
מס' משתתפים: 1
משקל מקסימלי 160 ק"ג.
גובה נפילה: 577 ס"מ

חומרים:
פלדה מגולוונת, מתכת, פלסטיק, וגומי.
כל החומרים מותאמים לכושר חיצוני והינם אל-חלד.

במשיכת ידיות כלפי החזה וחזרה למקומם המקורי מתבצע העלאה והורדה של משקל הגוף.

מתקן "פרפר" מק"ט RF-0117

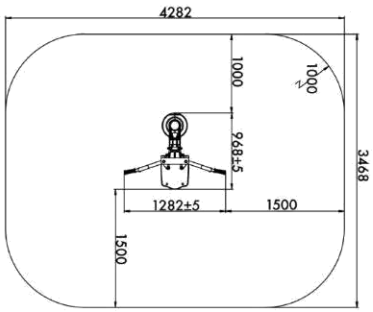

לגלאי: 14 ומעלה
מס' משתתפים: 1
משקל מקסימלי 160 ק"ג.

חומרים:
פלדה מגולוונת, מתכת, פלסטיק, וגומי.
כל החומרים מותאמים לכושר חיצוני והינם אל-חלד.
גובה נפילה: 613 ס"מ

מתקן "שיווי משקל" מק"ט RF-0104

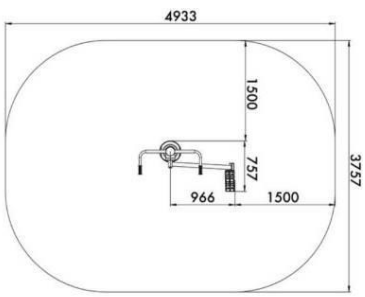

אימון רגליים, מותניים, ירכיים ושרירי הבטן. פעילות גופנית זו משפרת את זרימת הדם ושיווי המשקל.
יש לאחוז בחוזקה במעקה, לעמוד עם שתי הרגליים על הרציף ולנוע מצד לצד.

מיועד לגלאי: 14 ומעלה
מס' משתתפים: 1
משקל מקסימלי 160 ק"ג

חומרים:
פלדה מגולוונת, מתכת, פלסטיק, וגומי.
כל החומרים מותאמים לכושר חיצוני והינם אל-חלד.
גובה נפילה: 1.450 מ'

מתקן הליכה לרגליים
מק"ט RF-0103

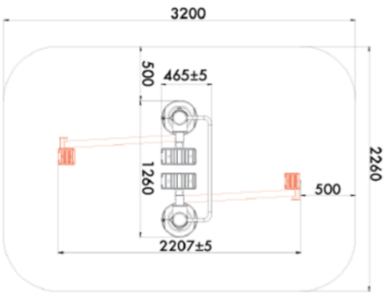

מתקן אמון על שרירי רגליים ומפרקי המותניים.
ביצוע התרגיל: אחיזה במעקה בעת ביצוע תנועות רב כיוונית עם הרגליים דימוי הליכה או ריצה.
לגילאי: 14 ומעלה
מס' המשתמשים: 1
משקל מקסימלי 160 ק"ג
גובה מתקן: 1.482+5 מ'

חומרים:
פלדה מגולוונת, מתכת, פלסטיק, וגומי.
כל החומרים מותאמים לכושר חיצוני והינם אל-חלד

מתקן לידיים ולכתפיים מק"ט 26099

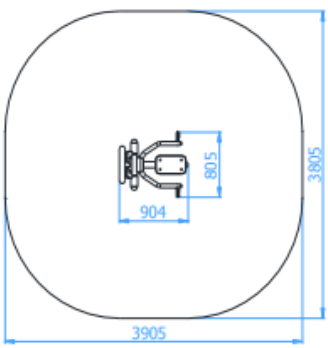

לגלאי: 14 ומעלה
מס' משתמשים: 1
גובה מתקן: 1.808 מ'

חומרים:
שלד מתקן: פלדה מגולוונת.
כל החומרים מותאמים לכושר חיצוני והינם אל-חלד.

סקי קרוס קאנטרי
מק"ט 26089

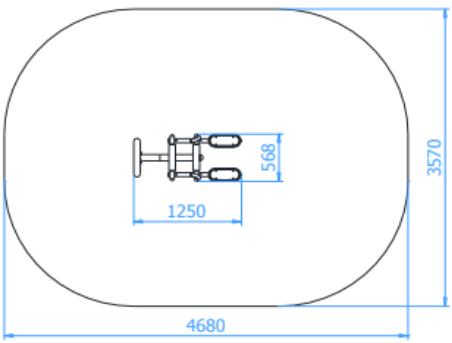

גילאים: 14 ומעלה
מס' משתתפים: 1
גובה מתקן: 1.808 מ'

חומרים:
שלד מתקן: פלדה מגולוונת.
כל החומרים מותאמים לכושר חיצוני והינם אל-חלד.

מתקן דחיקת רגליים
מק"ט 26069

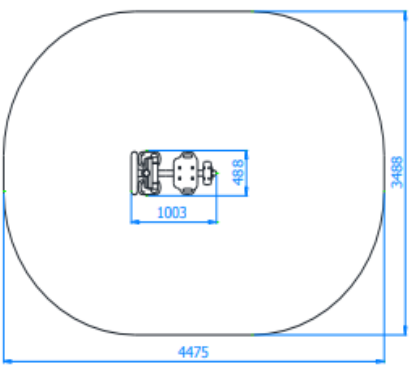

גילאים: 14 ומעלה
מס' משתתפים: 1
גובה מתקן: 1.808 מ'

חומרים:
שלד מתקן: פלדה מגולוונת.
כל החומרים מותאמים לכושר חיצוני והינם אל-חלד.

מתקן מזמרה
מק"ט 26139

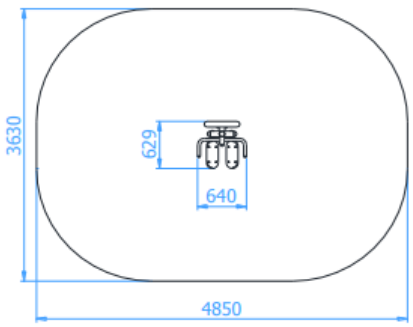

גילאים: 6-14
מס' משתתפים: 1
גובה מתקן: 1.808 מ'

חומרים:
שלד מתקן: פלדה מגולוונת.
כל החומרים מותאמים לכושר חיצוני והינם אל-חלד.

מתקן מיטה לבטן
מק"ט 26159

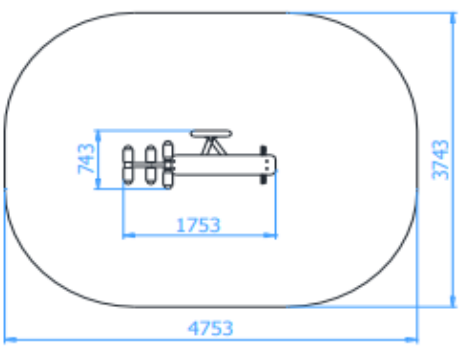

גילאים: 6-14
מס' משתתפים: 1
גובה מתקן: 1.808

חומרים:
שלד מתקן: פלדה מגולוונת.
כל החומרים מותאמים לכושר חיצוני והינם אל-חלד.

ABA SCIENCE PLAY
Playgrounds of Tomorrow

מתקן טוויסטר
מק"ט 26259

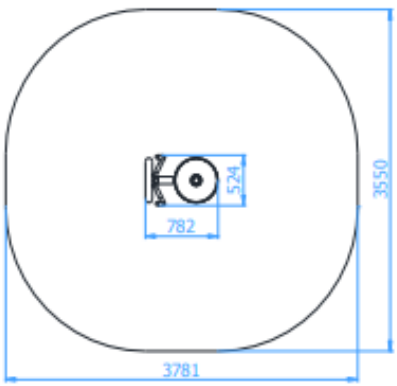

גילאים: 6-14
מס' משתתפים: 1
גובה מתקן: 1.808

חומרים:
שלד מתקן: פלדה מגולוונת.
כל החומרים מותאמים לכושר חיצוני
והינם אל-חלד.

מתקן דחיקת ידיים בשכיבה
מק"ט 26209

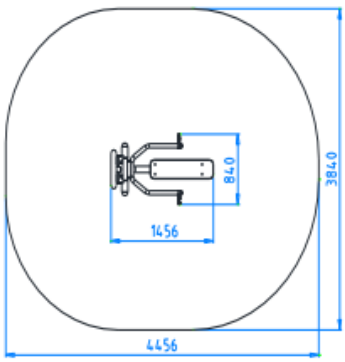

גילאים: 6-14
מס' משתתפים: 1
גובה מתקן: 1.808 מ'

חומרים:
שלד מתקן: פלדה מגולוונת.
כל החומרים מותאמים לכושר חיצוני
והינם אל-חלד.

PATURIZ פטוריז
ABA SCIENCE PLAY
Playgrounds of Tomorrow

מתקני כושר

מתקן עם 2 שלבים מק"ט PZ-510

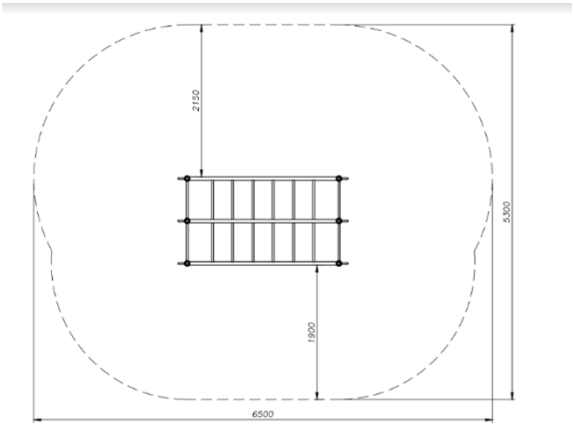

גילאים: 14 ומעלה
מס' משתתפים: 2
גובה מתקן: 2.49 מ'

חומרים:
בסיס מתקן ועמודים: מתכת מגולוונת צבועה בצבע אפוקסי
שטח בטיחות: 6.5X5.3 מ"ר.

מתקן כושר משושה מק"ט cpz-729

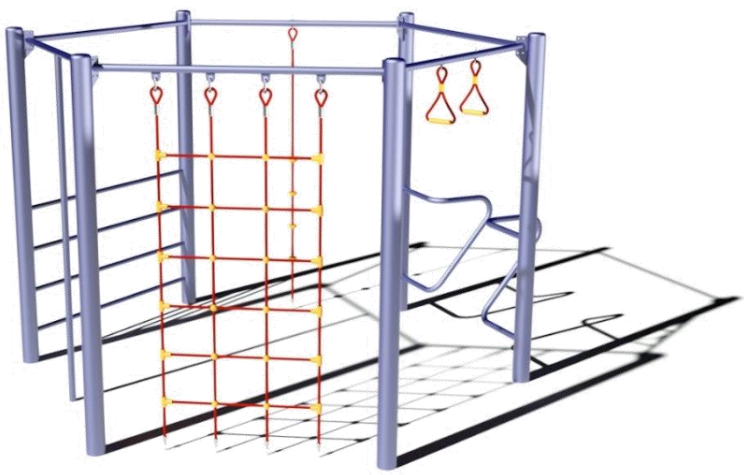

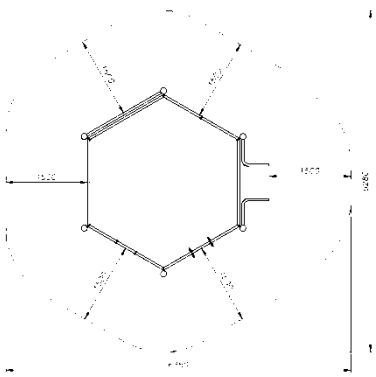

חומרים:
גילאים: 14 ומעלה
מס' משתתפים: 6
גובה מתקן: 2.315 מ'

חומרים:
בסיס מתקן ועמודים: מתכת מגולוונת צבועה בצבע אפוקסי
חבלים: כבלי מתכת עשויים פוליאתילן
שטח בטיחות: 6.35X6.28 מ"ר.

ABA SCIENCE PLAY
Playgrounds of Tomorrow

מתקני כושר

מתקן כושר לידיים זוגי מק"ט CPZ-723

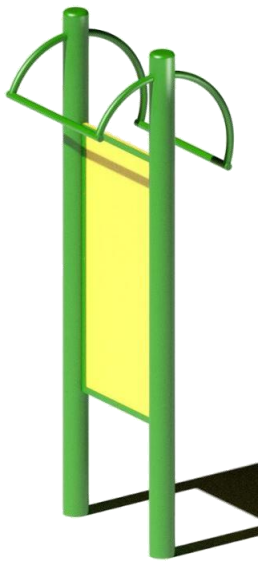

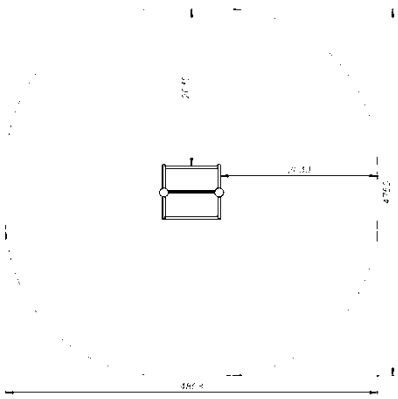

גילאים: 14 ומעלה
מס' משתתפים: 2

חומרים:
בסיס מתקן ועמודים: מתכת מגולוונת צבועה בצבע אפוקסי
שטח בטיחות: 4.75X4.8 מ"ר.

מתקן כושר מקבילים מק"ט PZ-720

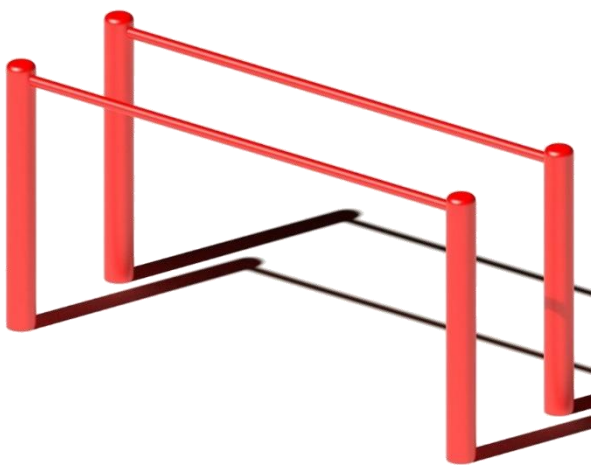

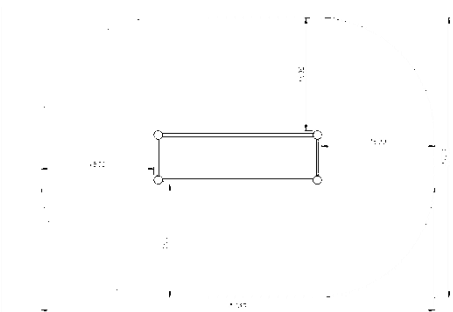

גילאים: 14 ומעלה
מס' משתתפים: 4

חומרים:
בסיס מתקן ועמודים: מתכת מגולוונת צבועה בצבע אפוקסי
שטח בטיחות: 5.23X3.72 מ"ר.

מתקן כושר עם מספר פעילויות מק"ט PZ-514A.97

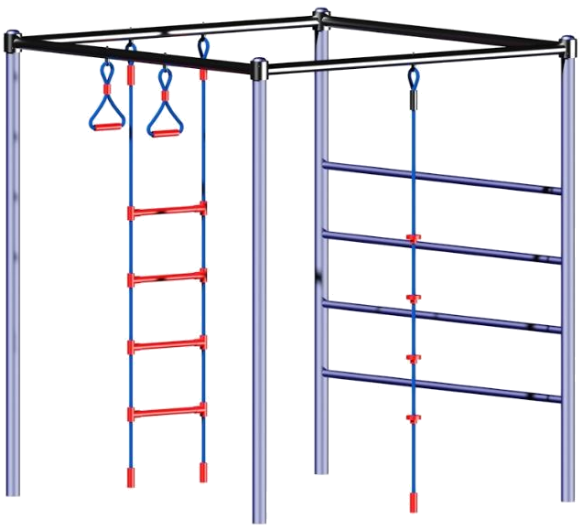

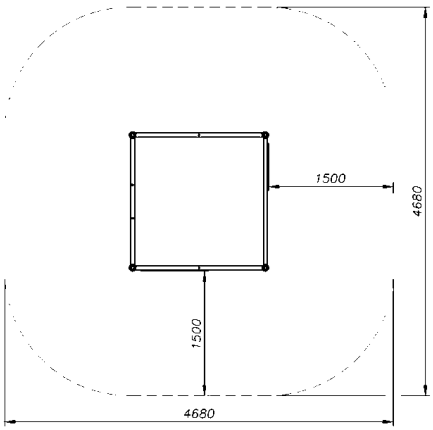

גילאים: 14 ומעלה
מס' משתתפים: 4
גובה מתקן: 2.02 מ'

חומרים:
בסיס מתקן ועמודים: מתכת מגולוונת צבועה בצבע אפוקסי
חבלים: כבלי מתכת עשויים פרופיפרופילן
שטח בטיחות: 4.68X4.68 מ"ר.

מתקן מתח 2 מתחים מק"ט PZ-512c

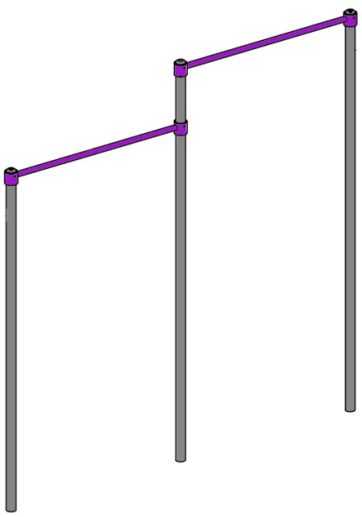

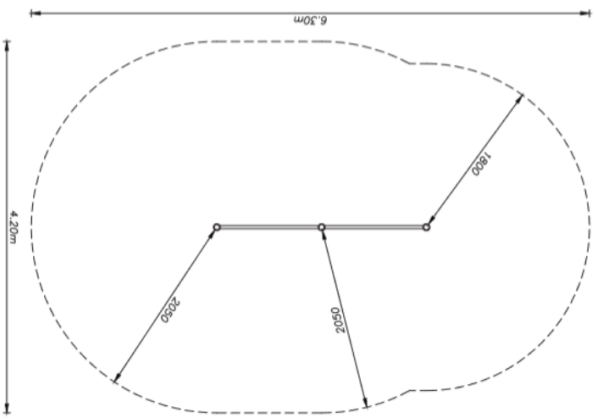

גילאים: 14 ומעלה
מס' משתתפים: 2
גובה מתקן: 2.20 מ'

חומרים:
בסיס מתקן ועמודים: מתכת מגולוונת צבועה בצבע אפוקסי
שטח בטיחות: 4.2X6.3 מ"ר.

מתקני כושר

מתקן מתח 3 שלבים מק"ט PZ-512B

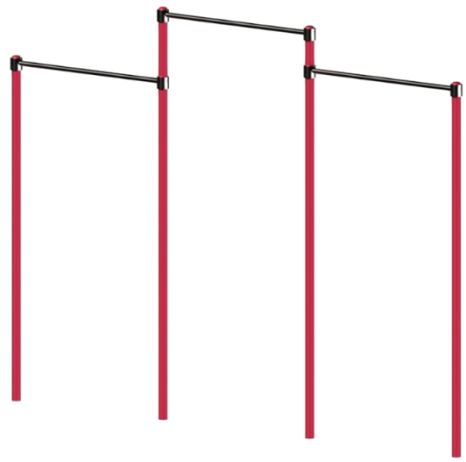

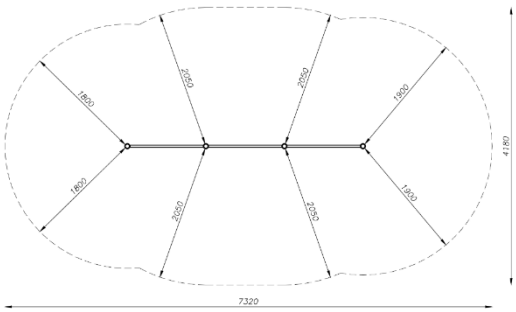

גילאים: 14 ומעלה
מס' משתתפים: 3
גובה מתקן: 2.10 מ'

חומרים:
בסיס מתקן ועמודים: מתכת מגולוונת צבועה בצבע אפוקסי
שטח בטיחות: 4.18X7.32 מ"ר.

מתקן כוח סיבובי
מק"ט pz-312

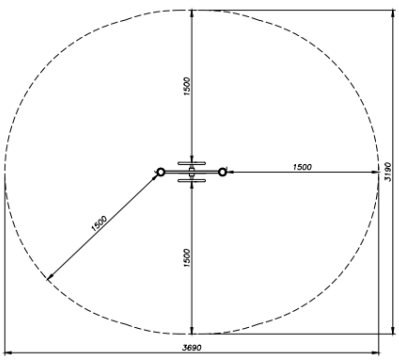

גילאים: 14 ומלה
מס' משתתפים: 2
גובה מתקן: 1.124 מ'

חומרים:
פלדה מגולוונת עם צבע פוליאסטר
ברגים נירוסטה אנטי ונדליזם
שטח בטיחות: 3.69X3.19 מ"ר.

מתקני כושר

מתקן אופני ידיים מק"ט CPZ-748

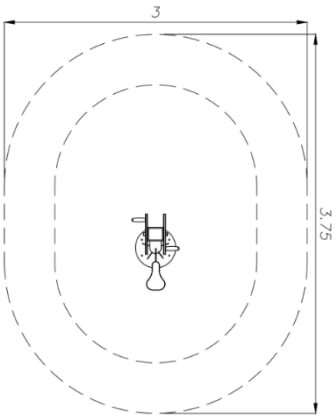

גילאים: 14 ומעלה
מס' משתתפים: 1
גובה מתקן: 1.0 מ'

חומרים:
בסיס מתקן ועמודים: מתכת מגולוונת צבועה בצבע אפוקסי
שטח בטיחות: 3.75X3.0 מ"ר.
פלסטיק HDPE

מתקן אימון כתפיים
מק"ט cpz-751

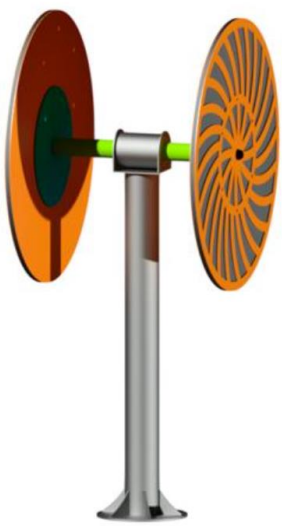

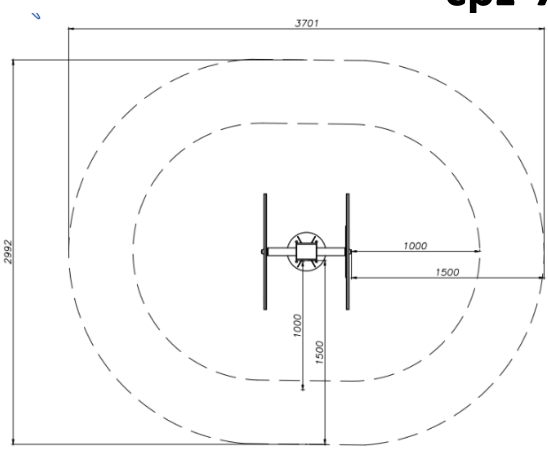

גילאים: 14 ומלה
מס' משתתפים: 1
גובה מתקן: 1.6 מ'

חומרים:
פלדה מגולוונת עם צבע פוליאסטר
ברגים נירוסטה אנטי ונדליזם
שטח בטיחות: 3.7X3.0 מ"ר.
פלסטיק HDPE

מתקן טאי צ'י מק"ט CPZ-750

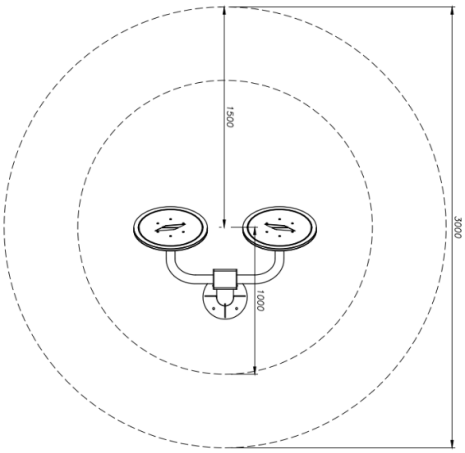

גילאים: 14 ומעלה
מס' משתתפים: 1
גובה מתקן: 1.0 מ'

חומרים:
בסיס מתקן ועמודים: מתכת מגולוונת צבועה בצבע אפוקסי
שטח בטיחות: קוטר 3.0 מ"ר.
פלסטיק HDPE

מתקן כפיפות בטן
מק"ט cpz-754

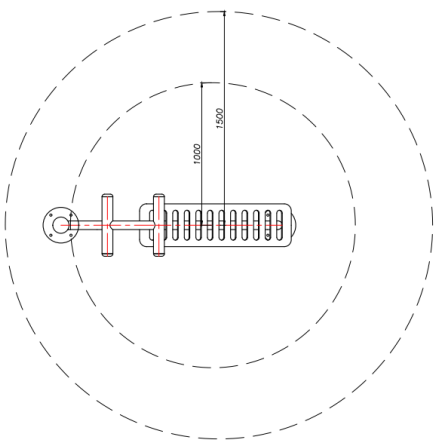

גילאים: 14 ומלה
מס' משתתפים: 1

חומרים:
ברזל מגולוון
שטח בטיחות: קוטר 3.0 מ"ר.
פלסטיק HDPE

מתקני כושר

מתקן פוקציונלי
מק"ט cpz-744

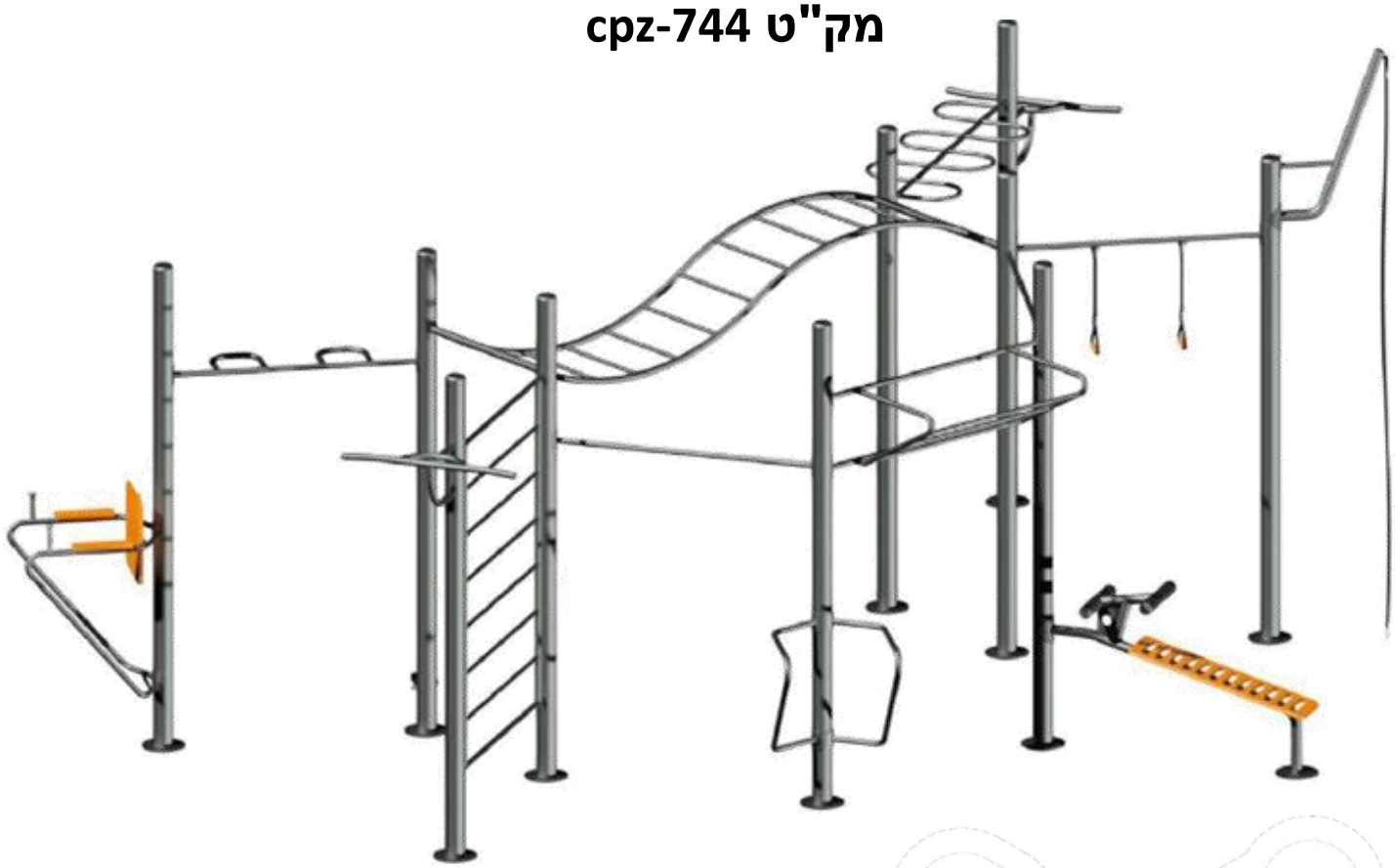

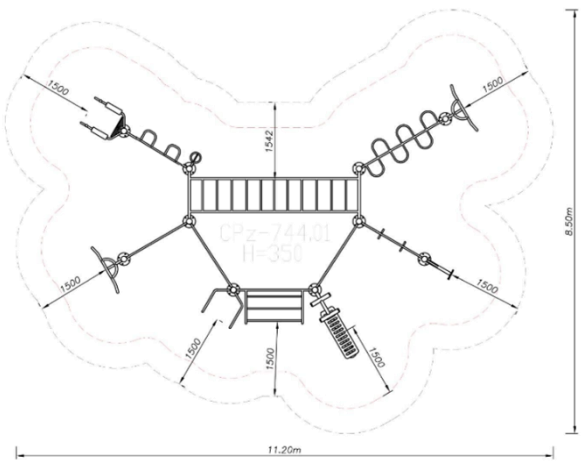

גילאים: 14 ומלה
מס' משתתפים: 15

חומרים:
ברזל מגולוון
שטח בטיחות: 8.5X11.2 מ"ר.
פלסטיק HDPE

ABA SCIENCE PLAY
Playgrounds of Tomorrow

מתקני כושר רובינייה

גילאים: 14 ומעלה

HHih00-011

HH2D00-004

HH2D00-001

HH2D00-002

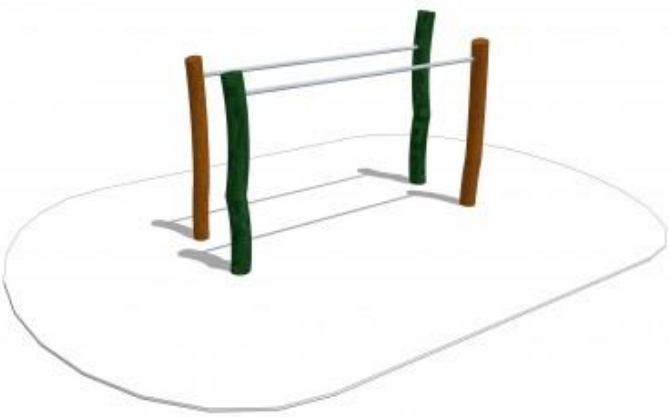

HH2D00-006

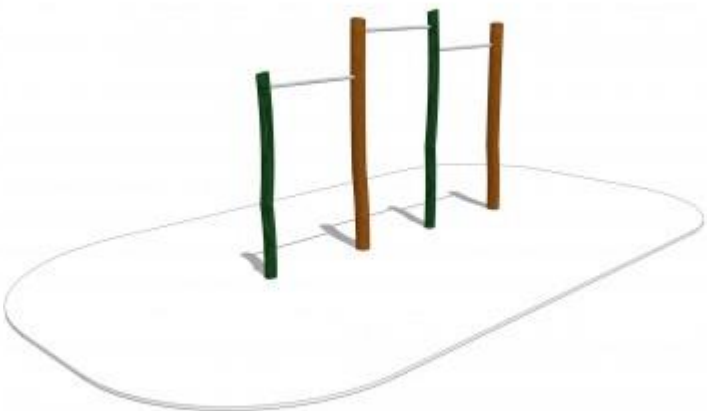

HH2D00-005

חומרים:

מתקן עשוי מעץ רובינייה משובח

חבלים : פוליפרופילן

מתקני כושר הידראוליים

סקואט
HK-3921E

סטפר
HK-3920E

אופנאים
HK-3079ZE

משיכה אחורית
HK-3926E

קרנץ' אב
HK-3925E

לחיצת חזה
Hk-3923E

טוויסטר
HK-3927E

משיכה עליונה
HK-3929E

דחיקה בשכיבה
HK-3931

מתקני כושר הידראוליים

מתקן סטפר מק"ט HK-3920E

גילאים: 14 ומעלה
מס' משתתפים: 1
גובה מתקן: 1.4 מ'

חומרים:
בסיס מתקן ועמודים: פלדה מגולוונת צבועה בתנור
שטח בטיחות: קוטר 3.0 מ"ר.
מנגנון בוכנה 8 דרגות: יציקת אלומיניום ונירוסטה 306

מתקן סקאוט
מק"ט HK-3921E

גילאים: 14 ומלה
מס' משתתפים: 1
גובה מתקן: 1.4 מ'

חומרים:
בסיס מתקן ועמודים: פלדה מגולוונת צבועה בתנור
שטח בטיחות: קוטר 3.0 מ"ר.
מנגנון בוכנה 8 דרגות: יציקת אלומיניום ונירוסטה 306

מתקני כושר הידראוליים

מתקן לחיצת חזה מק"ט HK-3923E

גילאים: 14 ומעלה
מס' משתתפים: 1
גובה מתקן: 1.4 מ'

חומרים:
בסיס מתקן ועמודים: פלדה מגולוונת צבועה בתנור
שטח בטיחות: קוטר 3.0 מ"ר.
מנגנון בוכנה 8 דרגות: יציקת אלומיניום ונירוסטה 306
מושבים ומשענת: פוליאתילן

מתקן קרנצ' אב
מק"ט HK-3925E

גילאים: 14 ומלה
מס' משתתפים: 1
גובה מתקן: 1.4 מ'

חומרים:
בסיס מתקן ועמודים: פלדה מגולוונת צבועה בתנור
שטח בטיחות: קוטר 3.0 מ"ר.
מנגנון בוכנה 8 דרגות: יציקת אלומיניום ונירוסטה 306
מושבים ומשענת: פוליאתילן

ABA SCIENCE PLAY
Playgrounds of Tomorrow

מתקני כושר הידראוליים

מתקן טוויסטר מק"ט HK-3927E

גילאים: 14 ומעלה
מס' משתתפים: 1
גובה מתקן: 1.4 מ'

חומרים:
בסיס מתקן ועמודים: פלדה מגולוונת צבועה בתנור
שטח בטיחות: קוטר 3.0 מ"ר.
מנגנון בוכנה 8 דרגות: יציקת אלומיניום ונירוסטה 306
מושבים ומשענת: פוליאתילן

מתקן משיכה עליונה
מק"ט HK-3929E

גילאים: 14 ומלה
מס' משתתפים: 1
גובה מתקן: 1.4 מ'

חומרים:
בסיס מתקן ועמודים: פלדה מגולוונת צבועה בתנור
שטח בטיחות: קוטר 3.0 מ"ר.
מנגנון בוכנה 8 דרגות: יציקת אלומיניום ונירוסטה 306
מושבים ומשענת: פוליאתילן

מתקני כושר הידראוליים

מתקן משיכה אחורית מק"ט HK-3926E

גילאים: 14 ומעלה
מס' משתתפים: 1
גובה מתקן: 1.4 מ'

חומרים:
בסיס מתקן ועמודים: פלדה מגולוונת צבועה בתנור
שטח בטיחות: קוטר 3.0 מ"ר.
מנגנון בוכנה 8 דרגות: יציקת אלומיניום ונירוסטה 306
מושבים ומשענת: פוליאתילן

מתקן דחיקה בשכיבה
מק"ט HK-3931E

גילאים: 14 ומלה
מס' משתתפים: 1
גובה מתקן: 1.4 מ'

חומרים:
בסיס מתקן ועמודים: פלדה מגולוונת צבועה בתנור
שטח בטיחות: קוטר 3.0 מ"ר.
מנגנון בוכנה 8 דרגות: יציקת אלומיניום ונירוסטה 306
מושבים ומשענת: פוליאתילן

ABA SCIENCE PLAY
Playgrounds of Tomorrow

מתקני כושר אנרגיי

אופניים
HK-1501

אופני יידים
HK-1502

דיווש
HK-1503

הליכה
Hk-1505

דיווש רגליים
HK-1505

מתקני כושר אנרגיי

מתקן אופניים מק"ט HK-1501

גילאים: 14 ומעלה
מס' משתתפים: 1
גובה מתקן: 1.5 מ'

חומרים:
בסיס מתקן ועמודים: פלדה מגולוונת צבועה בתנור
שטח בטיחות: קוטר 3.0 מ"ר.
מנגנון בעל מנוע חשמלי עם המרה לאנרגיה.

מתקן אופני ידיים
מק"ט HK-1502

גילאים: 14 ומלה
מס' משתתפים: 1
גובה מתקן: 1.4 מ'

חומרים:
בסיס מתקן ועמודים: פלדה מגולוונת צבועה בתנור
שטח בטיחות: קוטר 3.0 מ"ר.
מנגנון בעל מנוע חשמלי עם המרה לאנרגיה.

ABA SCIENCE PLAY
Playgrounds of Tomorrow

מתקני כושר אנרגיי

מתקן דיווש מק"ט HK-1503

גילאים: 14 ומעלה
מס' משתתפים: 1
גובה מתקן: 1.5 מ'

חומרים:
בסיס מתקן ועמודים: פלדה מגולוונת צבועה בתנור
שטח בטיחות: קוטר 3.0 מ"ר.
מנגנון בעל מנוע חשמלי עם המרה לאנרגיה.

מתקן הליכה
מק"ט HK-1505

גילאים: 14 ומלה
מס' משתתפים: 1
גובה מתקן: 1.4 מ'

חומרים:
בסיס מתקן ועמודים: פלדה מגולוונת צבועה בתנור
שטח בטיחות: קוטר 3.0 מ"ר.
מנגנון בעל מנוע חשמלי עם המרה לאנרגיה.

ABA SCIENCE PLAY
Playgrounds of Tomorrow

מתקני כושר משולבים מעץ רובינייה

גילאים: 14 ומעלה

HH2D00-010

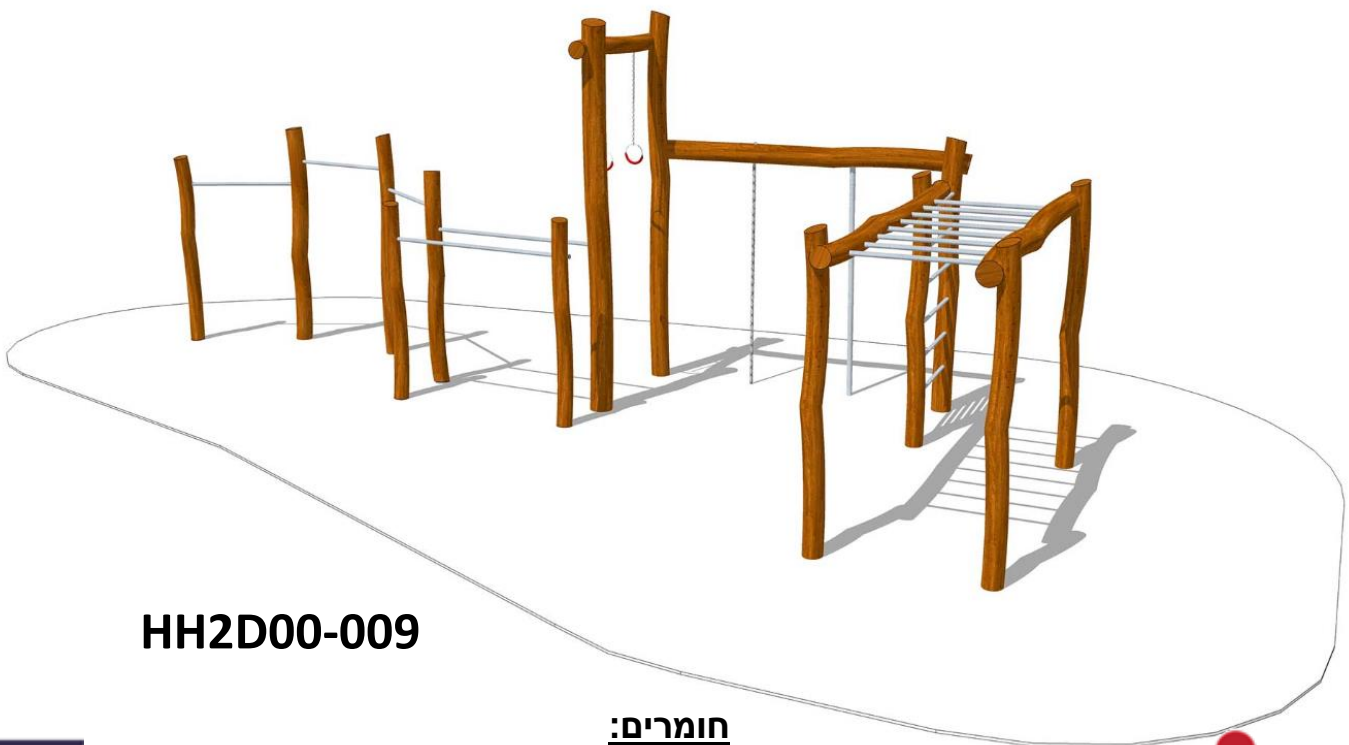

HH2D00-009

חומרים:

מתקן עשוי מעץ רובינייה משובח

חבלים : פוליפרופילן

מתקני כושר נגישים

מתקני כושר לבעלי מוגבלויות
מעץ רובינייה

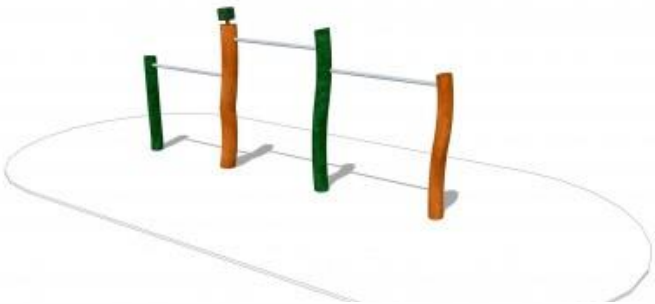

HH2C00-001

HH I H00-004

HH I H00-003

מתקן עשוי מעץ רובינייה משובח
חבלים : פוליפרופילן

מתקני נינגיה

לגילאים 14 ומעלה
חייב במשטח הולם לפי
תקן 1498

מתקני נינג'ה

HK-8223

HK-8225

HK-8227

Hk-8228

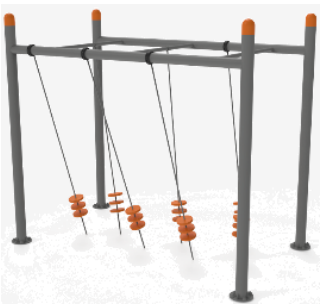

HK-8229

CPZ-736.4S

CPZ-736.3

CPZ-736.2

HK-8236

מתקני כושר אנרגיי

מתקן נינג'ה מק"ט HK-8223

גילאים: 14 ומעלה
מס' משתתפים: 1
גובה מתקן: 2.9 מ'

חומרים:
בסיס מתקן ועמודים: פלדה מגולוונת צבועה בתנור
שטח בטיחות: 5.0*6.5 מ"ר.

מתקן נינג'ה
מק"ט HK-8225

גילאים: 14 ומלה
מס' משתתפים: 1
גובה מתקן: 2.7 מ'

חומרים:
בסיס מתקן ועמודים: פלדה מגולוונת צבועה בתנור
שטח בטיחות: 4.6*6.2 מ"ר.

מתקני כושר אנרגיי

מתקן נינג'ה מק"ט HK-8227

גילאים: 14 ומעלה
מס' משתתפים: 1
גובה מתקן: 2.7 מ'

חומרים:
בסיס מתקן ועמודים: פלדה מגולוונת צבועה בתנור
שטח בטיחות: 5.0*6.5 מ"ר.

מתקן נינג'ה
מק"ט HK-8228

גילאים: 14 ומלה
מס' משתתפים: 1
גובה מתקן: 2.8 מ'

חומרים:
בסיס מתקן ועמודים: פלדה מגולוונת צבועה בתנור
שטח בטיחות: 1.5 מ"א מכל צד.

מתקני כושר אנרגיי

מתקן נינג'ה מק"ט HK-8229

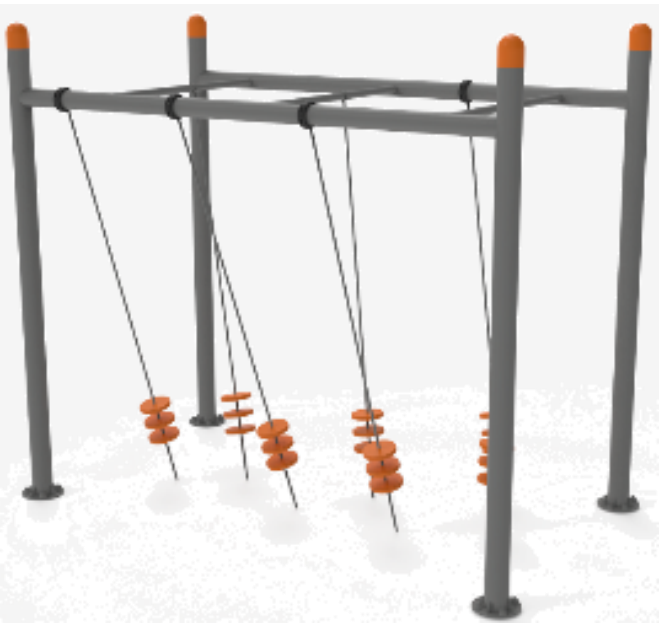

גילאים: 14 ומעלה
מס' משתתפים: 1
גובה מתקן: 2.6 מ'

חומרים:
בסיס מתקן ועמודים: פלדה מגולוונת צבועה בתנור
שטח בטיחות: 3.5*4.9 מ"ר.
מדרכים: HDPE

מתקן קפיצות צפרדע
מק"ט CPZ-736.4S

גילאים: 14 ומלה
מס' משתתפים: 1
גובה מתקן: 0.6 מ'

חומרים:
בסיס מתקן ועמודים: ברזל מגולוון
שטח בטיחות: 4.5*5.4 מ"ר.
מדרכים: HDPE

מתקני כושר אנרגיי

מתקן נינג'ה מק"ט HK-8236

גילאים: 14 ומעלה
מס' משתתפים: 1
גובה מתקן: 3.4 מ'

חומרים:
בסיס מתקן ועמודים: פלדה מגולוונת צבועה בתנור
שטח בטיחות: 5.2*5.1 מ"ר.
קירות: HDPE

מתקן מעבר בתליה
מק"ט CPZ-736.2

גילאים: 14 ומלה
מס' משתתפים: 1
גובה מתקן: 2.5 מ'

חומרים:
בסיס מתקן ועמודים: ברזל מגולוון
שטח בטיחות: 3.0*4.8 מ"ר.

הצללה

הצללה– מבני מתיחה PVC

ים המלח
אדריכל: אלישע האוסמן

מבנה מתח מ-PVC ניתנים לשימוש במגוון רחב של יישומים לקירוי, הצללה והגדרת חללים פתוחים או סגורים.

יתרונות השימוש במבנים אלו רבים ומגוונים, כך ניתן לדוגמא, בקלות יחסית לתכנן ולבצע בזמן קצר מבנים בעלי חזות וחלל פיסוליים בעלי אופי קליל, זאת על אף היותם בחלק מהמקרים גדולים ממדים. עיצוב הקירוי דינאמי ויינתן ליצור גגות מרחביים החל מצורות טיפוסיות קלאסיות כגון צורת ממברנה או היפר ועד למבנים מרחביים מורכבים. חלקם של מבנים אלו ניתנים עפ"י תכנון מראש להיות פריקים ואחרים מיועדים לתקופה ממושכת. טווח מפתחי הקירוי, ללא הפרעת עמודי תמיכה, נחשבים לגדולים במיוחד ביחס למבנים קונבנציונאליים עובדה הנובעת ממשקלו העצמי הנמוך של בד ה-PVC ולטכנולוגית הבניה המבוססת על יצירת דריכה ומתח.

ביום או בלילה עם הארתם מבפנים, יוצר מעבר האור מבעד לבד ה-PVC אפקט מיוחד אשר הופך הלכה למעשה מבנים אלו לגופי תאורה המהווים סמן בולט במרחב הפתוח או בסקייליט העירוני. ישומי מבני מתח מבד PVC ניתן למצוא החל מהצללות במפתחים קטנים ועד לקירוי מפתחים גדולים כגון: אצטדיונים, בריכות שחיה, גני אירועים, שווקים, רציפי נוסעים, שטחי הצללה ברצועות חוף ובגנים ציבוריים וכו'. בניגוד לרשתות הצללה בעלי אריג אווירירי בד ה-PVC מספק פתרון מושלם לאטימות מלאה נגד מים וניתן לנקזו בהתאם לתכנון ולפרוגרמה הרצויה.

חברת פטוריז הצללה וקירוי בעלת מוניטין רב בתום ומספקת פתרונות מושלמים החל משלב התכנון דרך הגדרת הצרכים והאפשרויות לביצוע ע"י צוות מתכננים המתמחה בתחום ועד להקמת המבנים בשטח.
תחום מבני ה-PVC נחשב למתקדם מבחינה טכנולוגית עיצובית ותופס תאוצה רבה נוכח יתרונותיו הבולטים בארץ ובעולם.

מפרט היריעה

מתוצרת Ferrari
חוזק קריעה: daN 30/30
חוזק קריעה לאחר הלחמה: daN 9 ל- 5 ס"מ
כושר מתיחה: daN 280/280 ל- 5 ס"מ
משקל היריעה : 850 גרם למ"ר
היריעה אטומה למים.
בצד אחד גימור PVC

היריעה מכילה חומרים מעכבי בעירה לתקן ישראלי ת"י 5093 (תעודה מס. 861126069).
10 שנות אחריות על היריעה כנגד התפוררות, למעט נזקי טבע וונדליזם.

הצללה– פרוייקטים

גשר יהודית

קירוי גשר הולכי רגל גשר יהודית

אדריכל: חן אדריכלים

הצללה– פרוייקטים

כפר שיקומי לילדים נהר הירדן, גבעת אבני

תכנון: פטוריז הצללה וקירוי

בחירת דגם: אדריכל יורם בר

הצללה– פרוייקטים

מלון לוט, ים המלח

אדריכל: אלישע האוסמן

הצללה– פרוייקטים

קירוי מגרש ספורט, ינוח ג'ט

תכנון: פטוריז הצללה וקירוי

מדגם רשום: 51892

הצללה– פרוייקטים

קירוי מגרש ספורט, גדרה

אדריכל: מנעד אדריכלים

הצללה– פרוייקטים

אקרה גאנה

אדריכל: פלג אדריכלים

הצללה– פרוייקטים

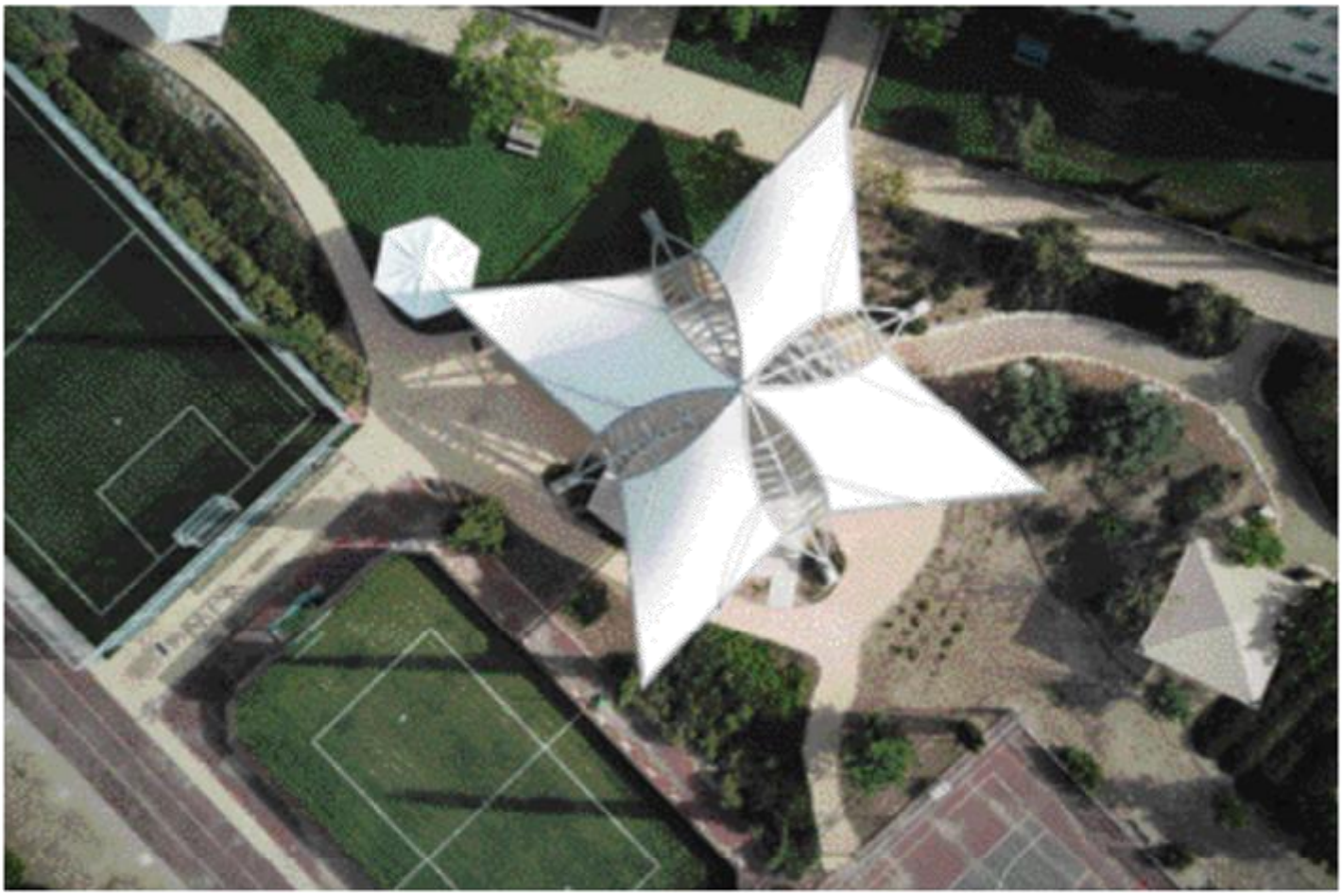

בית ספר כרמל זבולון יגור

אדריכל: אילן צבי

הצללה– פרוייקטים

קניון מבקיעים

אדריכל: יחיאל צוברי

הצללה דגם "שאדו"

פטוריז הצללה וקירוי בע"מ פיתחה מערכת קירוי אומנותית וחדישה בשם "שאדו" .

מערכת קירוי אשר מקרינה אלמנטים של צבעים, צורות ותמונות על גבי הקרקע בעזרת אנרגיית השמש בלבד.

המערכת שפיתחנו מכניסה אומנות למרחב הציבורי והופכת כל מרחב שכזה ליצירת אומנות של תמונה וצבע. המערכת מעודדת את התושבים לשהות במרחב הציבורי גם בשעות החמות של היום.

המערכת הינה בריאותית מיכוון שהלוחות חוסמים את קרני ה UV.

ניתן לשלב במערכת כל רעיון עיצובי , צבע, צורה ותמונה.

המערכת דינמאית מיכוון שניתן להחליף את הלוחות וליצור כל פעם סיפור עיצובי חדש.

במערכת קירוי זו אנו משתמשים בלוחות ETFE-P פרי פיתוח בלעדי של חברת פטוריז.

הלוחות מקרינים כל דבר המודפס עליהם, על גביי כל משטח, בעזרת אנרגיית השמש בלבד(מוצר ירוק וידידותי לסביבה).

הלוחות משלבים תכונות מכניות מעולות ואפשרויות גימור רבות, דבר המאפשר בפני מתכננים ואדריכלים אפשרויות קירוי מגוונות.

הלוחות עומדים בכל תנאי מזג האויר (למעט שלג) ושומרים על התכונות המכניות והאופטיות לאורך זמן.

הלוחות דומים במראה ובשקיפות לזכוכית אך אודות לעמידות הגבוהה לשבר וחוזק מכני רב הם מתאימים לשימושים אינסופיים.

יתרונות חוזק הלוח: היתרונות התרמיים ומשקל נמוך מאפשרים חיסכון בעליות השלד וההתקנה.

ניתן לשלוט ברמת ההצללה, החל מהצללה מלאה ועד להצללה חלקית עם מעבר אור.

מפרט טכני

העברת אור/צל לפי בחירה

עמידות גבוהה לשבר (אנטי ונדליזם)

מבחר אינסופי של צבעים וצורות להקרנה לפי דרישת הלקוח

עמידה בכל תנאי מזג האויר למעט נזקי טבע וונדליזם וימי שלג

הלוחות קלים לתחזוקה ומותאמים להקרנה

הלוחות מורידים את טמפ' השטח המוצלל

תקן אש ת"י + 5093, 755 בעלת עמידות מוגברת באש

אחריות UV ל 8 שנים כנגד התפוררות ושלוש שנים לדהיית צבע

מידות

90*90, עובי 1 מ"מ, משקל הלוח 1.08 ק"ג

הצללה– פרוייקטים

רח' הנשיא, חדרה

תכנון: אדריכל יוסי רוקח

הצללה– פרוייקטים

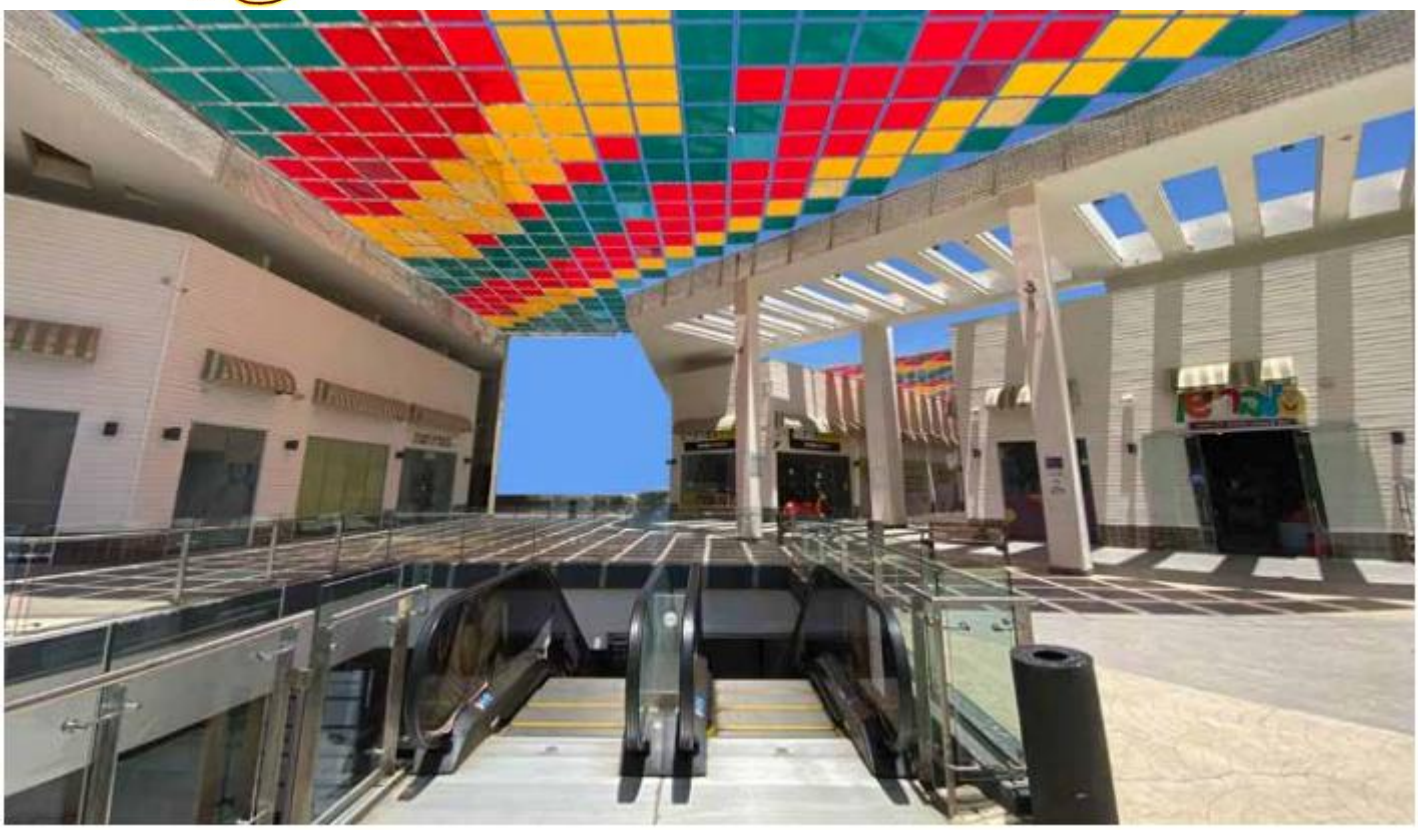

מתחם קניות B י.ח דמרי, כפר סבא

תכנון: סטודיו פזית חזיז

הצללה דגם "פעמון"

בית ספר יובלים, צורן
אדריכל: דוד נופר

מדגם רשום 51829 כל הזכויות שמורות לחברת פטוריז הצללה וקירוי בע"מ.סגנון הצללה ייחודי של חב' פטוריז הצללה וקירוי המאפשר הצללת שטחים גדולים מאד וגבוהים, ללא צורך בעמודים מרכזיים.

יתרונות ההצללה מסוג זה:

- משטחים גדולים מוצללים ופתוחים ללא עמודים במרכז הרחבה והפרעות שטח (מפתחים גדולים).
- יכולת להצליל מגרשי ספורט ובריכות שחיה, מגרשי מיני פיץ, מגרשי כדור סל, וכו'.
- תכנון אדריכלי מעוצב.
- משתלב יפה עם הסביבה.
- אין צורך לפרק בחורף (עומד כל השנה).

ממברנה מרחפת מפרט טכני

מפרט טכני לאריג מחוזק (Commercial 95 FR)

מבנה החומר: חוטי פוליאתילן בצפיפות גבוהה

-
- ניתנת אחריות ל- 10 שנים כנגד התפוררות, למעט נזקי טבע ונזק מכאני.
- הרשת מאושרת ע"י משרד החינוך, משרד הבריאות ומכבי אש להתקנה בסביבה של ילדים ומבוגרים.

עובי האריג כ-1.5 מ"מ.

ומיוצבים כנגד קרני UV, ארוגים וסרוגים בצורה מיוחדת המונעת פרימה, קריעה, רקבון או עובש.

מרכיב החוט: Yarn UV stabilized HDPE

מבנה החוט: Construction Mono filament & tape

דוגמת אריגה מיוחדת: Pattern Lock-stitch knitted

תפירה בעזרת חוטים בעלי חוזק HDPE המכילים חומרים עמידים בפני קרינת U.V.

טווח טמפרטורות: (-30c) עד (+80c)

חוזק קריעה: שתי 203, ערב 268

לחץ בקיעה: 3.7 קילו ניוטון למ"ר(לפי תקן אוסטרלי AS2001.2.4)

הצללה: 91-98%

סינון קרינה: 95% מסנני UVA ו-UVB

משקל: 320-340 גר' למ"ר

עובי האריג: כ-1.5 מ"מ

מכיל חומרים מעכבי בעירה עפ"י תקן 5093 ואישור מכון התקנים מס': 811207448 תקן אמריקאי NFPA 701-99

הצללה– פרוייקטים

קיבוץ צרעה, קירוי מגרש ספורט בית ספר הרטוב

תכנון: פטוריז הצללה וקירוי

הצללה מדגם פעמון

הצללה– פרוייקטים

בית ספר שדות אילון, בית חשמונאי

בית ספר גמלא, קצרין

הצללה דגם "עומר"

סגנון הצללה ייחודי של חב' פטוריז הצללה וקירוי המאפשר הצללת שטחים גדולים מאד וגבוהים, ללא צורך בעמודים מרכזיים.

יתרונות ההצללה מסוג זה:

- משטחים גדולים מוצללים ופתוחים ללא עמודים במרכז הרחבה והפרעות שטח (מפתחים גדולים).
- יכולת להצליל מגרשי ספורט ובריכות שחיה, מגרשי מיני פיץ, מגרשי כדור סל, וכו'.
- תכנון אדריכלי מעוצב.
- משתלב יפה עם הסביבה.
- אין צורך לפרק בחורף (עומד כל השנה).

ממברנה מרחפת מפרט טכני

מפרט טכני לאריג מחוזק (Commercial 95 FR)
מבנה החומר: חוטי פוליאתילן בצפיפות גבוהה ומיוצבים כנגד קרני UV, ארוגים וסרוגים בצורה מיוחדת המונעת פרימה, קריעה, רקבון או עובש.

מרכיב החוט: Yarn UV stabilizied HDPE
מבנה החוט: Construction Mono filament & tape
דוגמת אריגה מיוחדת: Pattern Lock-stitch knitted
תפירה בעזרת חוטים בעלי חוזק HDPE המכילים חומרים עמידים בפני קרינת U.V.
טווח טמפרטורות: (-30c) עד (+80c)
חוזק קריעה: שתי 203, ערב 268
לחץ בקיעה: 3.7 קילו ניוטון למ"ר(לפי תקן אוסטרלי AS2001.2.4)
הצללה: 91-98%
סינון קרינה: 95% מסנני UVA ו-UVB
משקל: 320-340 גר' למ"ר
עובי האריג: כ-1.5 מ"מ
מכיל חומרים מעכבי בעירה עפ"י תקן 5093 ואישור מכון התקנים מס': 811207448 תקן אמריקאי NFPA 701-99

- ניתנת אחריות ל-10 שנים כנגד התפוררות, למעט נזקי טבע ונזק מכאני.
- הרשת מאושרת ע"י משרד החינוך, משרד הבריאות ומכבי אש להתקנה בסביבה של ילדים ומבוגרים.

פטוריז
ABA SCIENCE PLAY
Playgrounds of Tomorrow

הצללה– פרוייקטים

בית ספר ממד כפר גנים, פתח תקוה

תכנון: פטוריז הצללה וקירוי

דגם עומר

הצללה– פרוייקטים

בית ספר נווה אברהם, פתח תקוה

תכנון: פטוריז הצללה וקירוי

דגם עומר

הצללה דגם "רחפת"

מדגם רשום 49737 כל הזכויות שמורות לחברת פטוריז הצללה וקירוי בע"מ. סגנון הצללה ייחודי של חב' פטוריז הצללה וקירוי המאפשר הצללת שטחים גדולים מאד וגבוהים, ללא צורך בעמודים מרכזיים.

יתרונות ההצללה מסוג זה:

- משטחים גדולים מוצללים ופתוחים ללא עמודים במרכז הרחבה והפרעות שטח (מפתחים גדולים).
- יכולת להצליל מגרשי ספורט ובריכות שחיה, מגרשי מיני פיץ, מגרשי כדור סל, וכו'.
- תכנון אדריכלי מעוצב.
- משתלב יפה עם הסביבה.
- אין צורך לפרק בחורף (עומד כל השנה).

ממברנה מרחפת מפרט טכני

מפרט טכני לאריג מחוזק (Commercial 95 FR)

מבנה החומר: חוטי פוליאתילן בצפיפות גבוהה ומיוצבים כנגד קרני UV, ארוגים וסרוגים בצורה מיוחדת המונעת פרימה, קריעה, רקבון או עובש.

מרכיב החוט: Yarn UV stabilizied HDPE

מבנה החוט: Construction Mono filament & tape

דוגמת אריגה מיוחדת: Pattern Lock-stitch knitted

תפירה בעזרת חוטים בעלי חוזק HDPE המכילים חומרים עמידים בפני קרינת U.V.

טווח טמפרטורות: (-30c) עד (+80c)

חוזק קריעה: שתי 203, ערב 268

לחץ בקיעה: 3.7 קילו ניוטון למ"ר (לפי תקן אוסטרלי AS2001.2.4)

הצללה: 91-98%

סינון קרינה: 95% מסנני UVA ו-UVB

משקל: 320-340 גר' למ"ר

עובי האריג: כ-1.5 מ"מ

מכיל חומרים מעכבי בעירה עפ"י תקן 5093 ואישור מכון התקנים מס': 811207448 תקן אמריקאי NFPA 701-99

- ניתנת אחריות ל-10 שנים כנגד התפוררות, למעט נזקי טבע ונזק
- הרשת מאושרת ע"י משרד החינוך, משרד הבריאות ומכבי אש להתקנה בסביבה של ילדים ומבוגרים.

ABA SCIENCE PLAY
Playgrounds of Tomorrow

פטוריז PATURIZ

הצללה– פרוייקטים

רחפת מדגם רשום 49737 - ספורטן פ"ת. מידות: 20x30 מ'

תכנון: פטוריז הצללה וקירוי

הצללה– פרוייקטים

רחפת מדגם רשום 49737 - מגרש ספורט בי"ס נועם, רחובות. מידות: 20x32 מ'

הצללה

מבני מחיחה מרשתות צל נותנים מענה למגוון רחב של מבנים קלים ובכלל זה מצטיינים ביתרון במפתחים גדולים בגון קידוי לאצטדיונים וטרמינלים, בשל משקלם הנמוך יחסית ניתן לאגם ע"י מערכת תרנים וכבלים לאחור וע"י כך להשיג שטח מוצלל גדול יחסית נקי מעמודים ומהפרעות ויזואליות. יתרון זה משמעותי ביחוד בשימושים אשר בהם נדרשת ראות טובה בגון אצטדיונים.

מפרט טכני לאריג מחוזק (Commercial 95 FR)

מבנה החומר: חוטי פוליאתילן בצפיפות גבוהה המיוצבים בנגד קרני UV, ארוגים וסרוגים בצורה מיוחדת המונעת פריסה או קריעה, רקבון או עובש.

מרכיב החוט: Yarn UV stabilizied HDPE

מבנה החוט: Construction Mono filament & tape

דוגמת אריגה מיוחדת: Pattern Lock-stitch knitted

תפירה בעזרת חוטים בעלי חוזק HDPE המכילים חומרים עמידים בפני קרינת U.V.

טווח טמפרטורות: (-30c) עד (+80c)

חוזק קריעה: שתי 203, ערב 268

לחץ בקיעה: 3.7 קילו ניוטון למ"ר (לפי תקן אוסטרלי AS2001.2.4)

הצללה: 91-98%

סינון קרינה: 95% מסנני UVA ו-UVB

משקל האריג: 320-340 גר' למ"ר

עובי האריג: כ-1.5 מ"מ

- האריג מכיל חומרים מעכבי בעירה עפ"י תקן 5093 ואישור מכון התקנים מס' 811207448 עפ"י תקן אמריקאי NFPA 701-99.
- הרשת מאושרת ע"י משרד החינוך, משרד הבריאות ומכבי אש להתקנה בסביבה של ילדים ומבוגרים. ניתנת אחריות ל-10 שנים בנגד התפוררות, למעט נזקי טבע ונזק מכאני.

הצללה– פרוייקטים

קירוי טריבונות בית ספר הגוש הגדול, תל אביב

תכנון: פטוריז הצללה וקירוי

הצללה– פרוייקטים

קירוי טריבונות בסיס צה"ל, רעים

תכנון: פטוריז הצללה וקירוי

הצללה

גשר הצינורות, באר שבע
אדריכל: מרש אדריכלים

הצללה מעוצבת בצורת שונות בגון: מרובע, משולש, מעוין, טרפז, וכו'. מתאים למשטחים רחבים, סיפטריים, עגולים, מרובעים, מלבניים, הניתנים לעיצוב בשטח לפי הצורך. בזכות תכנון נכון ומדויק של המפרשים, ניתן להגיע לשליטה בצל, ביחס שבין השמש לשטח המוצלל. קיימת אפשרות לשילובם עם תכנון מחקני משחק גבוהים בפארקים, גגים ציבוריים, בתי מגורים ומקומות חשופים בלי מפתחים רחבים. השימוש באריג (רשת) אוסטרלי אשר משווק ע"י חברת "פטוריז הצללה וקירוי".

מפרט טכני לאריג (Paturiz Commershade)

מבנה החומר: חוטי פוליאתילן בצפיפות גבוהה ומיוצבים כנגד קרני UV ארוגים בצורה מיוחדת המונעים אפשרות פרימה, קריעה, ריקבון ועובש.

מרכיב החוט: Yarn UV stabilizied HDPE

מבנה החוט: Construction Mono filament & tape

דוגמת אריג מיוחדת: Pattern Lock-stitch knitted

תפירה בעזרת חוטים בעלי חוזק HDPE המכילים חומרים עמידים בפני קרני U.V.

טווח טמפרטורות: (-25c) עד (+75c)

חוזק קריעה: שתי 198, ערב 207

לחץ בקיעה: 3.2 קילו ניוטון למ"ר (לפי תקן אוסטרלי AS2001.2.4)

הצללה: 91-98%

סינון קרינה: 95% מסנני UVA UVB-1

משקל: 300-320 גר' למ"ר

עובי האריג: כ-1.3 מ"מ

מכיל חומרים מעכבי בעירה עפ"י תקן 5093 ואישור מכון התקנים מס': 8611218169 תקן אמריקאי NFPA 701-99.

- ניתנת אחריות ל-10 שנים כנגד התפוררות, למעט נזקי טבע וזוק מכאני.
- הרשת מאושרת ע"י משרד החינוך, משרד הבריאות ומכבי אש להתקנה בסביבה של ילדים ומבוגרים.

פטוריז

ABA SCIENCE PLAY
Playgrounds of Tomorrow

הצללה– פרוייקטים

פרויקט ההצללה הגדול בארץ: פארק עירוני, עפולה

אדריכל: גדעון שריג

הצללה– פרוייקטים

מצפה ע"ש אורון שאול, פוריה

תכנון: פטוריז הצללה וקירוי / משפחת אורון / קק"ל

הצללה– דגם נפתח נסגר חשמלי

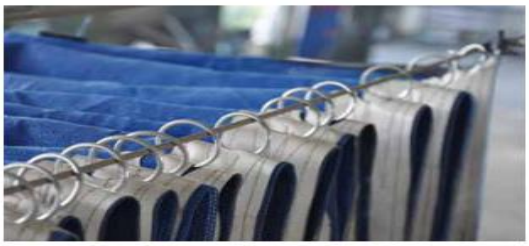

פטומט - מערכת הפטומט מיועדת להצללה בשטחים גדולים במיוחד הודות להנעה חשמלית בפיקוד אלקטרוני. המערכת הינה פיתוח בלעדי של פטוריז הצללה וקירוי בע"מ.

מערכת ההפעלה כוללת:

- מפסק ראשי מוגן מפתח.
- בורר כיוון
- לחצן הפעלה/שלט
- מהירות פתיחה/סגירה מירבית: 20 מטר לדקה
- הזנה חשמלית: קו חד פאזי 220 וולט 16 אמפר.
- בקר מנוע: שליטה על כיווני המנוע ומהירות, עצירה אוטומטית במצב פתוח או סגור,
- הגנה על עומס יתר.
- המערכת המכנית: מנוע גיר לעבודה מאומצת.
- חובה לקפל בחודשי החורף!

יתרונות ההצללה מסוג זה:

תפעול המערכת נעשה באופן פשוט ונוח מאפשר הצללה מלאה או חלקית.

הצללה– פרוייקטים

בריכת שחיה, ישוב מתתיהו

קרלסברג, אשקלון

רחבת מועצה איזורית תמר

הצללה– דגם נפתח נסגר

הצללה המותקנת על גבי כבלי פלדה או נירוסטה בעזרת טבעות מיוחדות וגומיות ספיגה לבלימת הרוח. שיטה זו מאפשרת כיסוי שטחים גדולים וארוכים ללא עמודים במרכז כאשר הלקוח שולט על ההצללה. פתיחה/סגירה של האריג(רשת) באופן ידני, ניתן להתקין מערכת חשמלית לצורך פעולה זו. ההצללה מתאימה למגרשי ספורט גדולים, בריכות שחיה, טריבונות וכו'. ההצללה מתאימה להתקנה במפתחים של 50 מטר ללא עמודים במרכז. השימוש באריג(רשת) מדגם Paturiz Commershade אשר משווק ע"י פטוריז הצללה וקירוי

שיטת הצללה נפתחת / נסגרת מפרט טכני

מבנה החומר: חוטי פוליאתילן בצפיפות גבוהה ומיוצבים כנגד קרני UV ארוגים בצורה מיוחדת המונעים אפשרות פרימה, קריעה, ריקבון ועובש.

מרכיב החוט: Yarn UV stabilizied HDPE

מבנה החוט: Construction Mono filament & tape

דוגמת אריג מיוחדת: Pattern Lock-stitch knitted

תפירה בעזרת חוטים בעלי חוזק HDPE המכילים חומרים עמידים בפני קרני U.V.

טווח טמפרטורות: (-25c) עד (+75c)

חוזק קריעה: שתי 198, ערב 207

לחץ בקיעה: 3.2 קילו ניוטון למ"ר (לפי תקן אוסטרלי AS2001.2.4)

הצללה: 91-98%

סינון קרינה: 95% מסנני UVA UVB-1

משקל: 300-320 גר' למ"ר

עובי האריג: כ-1.3 מ"מ

מכיל חומרים מעכבי בעירה עפ"י תקן 5093 ואישור מכון התקנים מס': 8611218169 תקן אמריקאי NFPA 701-99.

- ניתנת אחריות ל-10 שנים כנגד התפוררות, למעט נזקי טבע ונזק מכאני.
- הרשת מאושרת ע"י משרד החינוך, משרד הבריאות ומכבי אש להתקנה בסביבה של ילדים ומבוגרים.

הצללה

סגנון הצללה ייחודי למצבים בהם נדרש להצליל שטחים גדולים, גבוהים ובעלי מצב משתנה (שטחים אסימטריים) וכל זאת ביחידה אחת. במצב זה ניתן להתאים את ההצללה לתנאי השטח.

מתאים להתקנה קבועה ללא צורך בפירוקים בחורף.

השימוש באריג (רשת) אוסטרלי המשווק ע"י חברת "פטוריז הצללה וקירוי".

מפרט טכני לאריג מחוזק (Commercial 95 FR)

מבנה החומר: חוטי פוליאתילן בצפיפות גבוהה המיוצבים כנגד קרני UV, ארוגים וסרוגים בצורה מיוחדת המונעת פריסה או קריעה, רקבון או עובש.

מרכיב החוט: Yarn UV stabilizied HDPE

מבנה החוט: Construction Mono filament & tape

דוגמת אריגה מיוחדת: Pattern Lock-stitch knitted

תפירה בעזרת חוטים בעלי חוזק HDPE המכילים חומרים עמידים בפני קרינת U.V.

טווח טמפרטורות: (-30c) עד (+80c)

חוזק קריעה: שתי 203, ערב 268

לחץ בקיעה: 3.7 קילו ניוטון למ"ר (לפי תקן אוסטרלי AS2001.2.4)

הצללה: 91-98%

סינון קרינה: 95% מסנני UVA UVB-1

משקל האריג: 320-340 גר' למ"ר

עובי האריג: כ-1.5 מ"מ

- האריג מכיל חומרים מעכבי בעירה עפ"י תקן 5093 ואישור מכון התקנים מס' 811207448 עפ"י תקן אמריקאי NFPA 701-99.
- הרשת מאושרת ע"י משרד החינוך, משרד הבריאות ומכבי אש להתקנה בסביבה של ילדים ומבוגרים. ניתנת אחריות ל-10 שנים כנגד התפוררות, למעט טקי טבע וגזק מכאני.

הצללה– פרוייקטים

קירוי הממברני הגדול במדינה (900 מ"ר) בריכת שחיה, חד נס

תכנון: פטוריז הצללה וקירוי

הצללה– פרוייקטים

מוסך אגד הישן, חיפה

תכנון: פטוריז הצללה וקירוי

הצללה

מבנה קבוע בלחי פריק העומד בכל עונות השנה ומיועד להצללת שטחים מוגדרים בגן: גני ילדים, מגרשים/ מתקני משחק לילדים, מוסדות חינוך, ארגזי חול. שיטת הצללה זו מהווה פתרון ארוך טווח ולא יקר. מידות ההצללה המרביות הן במפתחים של 4x4 עד 11x11 מטר ללא עמודים מרכזיים. השימוש באריג (רשת) אוסטרלי המשווק על ידנו.

מפרט טכני

מבנה החומר: חוטי פוליאתילן בצפיפות גבוהה ומיוצבים כנגד קרני UV ארוגים בצורה מיוחדת המונעים אפשרות פרימה, קריעה, ריקבון ועובש.

מרכיב החוט: Yarn UV stabilizied HDPE

מבנה החוט: Construction Mono filament & tape

דוגמת אריג מיוחדת: Pattern Lock-stitch knitted

תפירה בעזרת חוטים בעלי חוזק HDPE המכילים חומרים עמידים בפני קרני U.V.

טווח טמפרטורות: (-25c) עד (+75c)

חוזק קריעה: שתי 198, ערב 207

לחץ בקיעה: 3.2 קילו ניוטון למ"ר (לפי תקן אוסטרלי AS2001.2.4)

הצללה: 91-98%

סינון קרינה: 95% מסנני UVA UVB-1

משקל: 300-320 גר' למ"ר

עובי האריג: כ-1.3 מ"מ

מכיל חומרים מעכבי בעירה עפ"י תקן 5093 ואישור מכון התקנים מס': 8811207448 תקן אמריקאי 99-701 NFPA.

- ניתנת אחריות ל- 10 שנים כנגד התפוררות, למעט נזקי מבע ונזק מכאני.
- הרשת מאושרת ע"י משרד החינוך, משרד הבריאות ומכבי אש להתקנה בסביבה של ילדים ומבוגרים.

הצללה– פרוייקטים

בריכת שחייה עירונית, רעננה

שצ"פ, הרצליה

בית ספר אפלמן, דימונה

קיבוץ סעד

קאנטרי ל', תל אביב

הצללה– שימשיות

שמשיות היפר:

שמשיות קבועות אשר צורתן מזכירה כנפי פרפר. השמשייה מעוצבת ומתוכננת למקסימום צל. ניתן לקבלה בגדלים/ צבעים שונים. שמשיות אלה מוסיפות יופי והוד לסביבה בחצרות, גנים, בתי קפה. מתאים גם לדירות פנטהאוז. מגיע במידות 3x3 עד 4x4 .

שמשיית צד:

שמשיה ייחודית, יפה וחזקה המתאימה להצללה של שולחן וכיסאות. בעלת רגל צדדית המאפשרת חלל צל מקסימלי. קיימת במבחר מידות וצבעים. מגיע במידות 3x3 עד 4x4.

הצללה– פרוייקטים

שמשיית דגם היפר

שמשייה קונזולית

PATURIZ פטוריז

ABA SCIENCE PLAY
Playgrounds of Tomorrow

הצללה– סוכך מעוצב

סוככים במידות שונות ועיצובים שונים להגנה מפני שמש או גשם. הסוככים ניתנים להשגה במגוון צבעים ואפשרויות ונותנות פיתרון/מענה לכל דורש.

הצללה– אוהל איטלקי

חברת פטוריז הצללה וקירוי מייבאת, משווקת ומתקינה אוהלים מתוצרת איטליה במידות מ- 3x3 מ' ועד 15x15 מ', ללא עמודים במרכז, בהתאמה לדרישות הלקוח. האוהלים עשויים מבד PVC האטום למים. הקונסטרוקציה בנויה מפלדה / אלומיניום. דגם זה, מתאים לבתי קפה, גני אירועים, מחסנים. כתוספת הגדלה ו / או במבנה קיים ולאולמות עבודה.

ניתן גם ליצור אוהלים מלבנים ע"י חיבור של 2 או יותר אוהלים ריבועיים כגון: 4x8 מ', 4x12 מ', 5x15 מ', וכו'.

הצללה– אוהל דו שיפועי

אוהלים גדולים במיוחד המותאמים לגני אירועים.
אוהלים אלו פריקים, ניתנים להעברה ממקום למקום ונוחים להתקנה. מתאימים להגדלה של אולמות, סגירה של חצרות ומקומות פתוחים

האוהלים מיוצרים לפי מידה ועשויים מחומרים בעלי תו תקן העומד בתנאי עבודה שונים. האוהלים עשויים מקונסטרוקציה מאלומיניום ומבד PVC אטום למים.

הצללה– אוהל מתקפל (קל הקמה)

מסגרות אלומיניום מטיפוס 6161T המיוצר באקסטרוזיה צפופה במיוחד המקנה חוזק גבוה במיוחד.

תהליך הרכבת האוהל תוך 30 שניות בלבד.

- פרופיל הרגליים 2x35x35 / 2x32x32 מ"מ
- פרופיל הקושרות 1.2x17x14 מ"מ
- בד פוליאסטר מסוג 420D מצופה בשכבת אטום עשויה פוליאוריתן
- 4 חבלים הקושרים 4 יתדות למתן יציבות בכל תנאי קרקע.

תיק נשיאה עשוי בד פוליאסטר לאחסון כל מרכיבי האוהל אטום למים!

מגיע במידות: 3x3, 4.50x3, 4x4, 6x3, 6x4, 8x4 מטר.

מגיע בגוונים: כחול, לבן, ירוק

מסכי גלילה (סגירת חורף)

מותאמת לדרישת הלקוח, מהודקת ומולחמת, נושאת תקן אש, מוגנת מקרני UV. מסך הגלילה משובץ בחלונות קריסטל מחוזקים כדוגמת סורג בלגי.

הפתיחה והסגירה מתבצעים ב -2 אופציות (חשמלית/ידנית) באופן קליל ובטוח, כך שהשימוש במסך הגלילה הינו ידידותי מאד. המוצר ניתן להתקנה בקלות ע"י לייסט אלומיניום/סיכות בחלק העליון של מסך הגלילה, ובתחתיתו מחובר צינור מגולוון מושחל בתחתית היריעה למשקולת ולמתיחה מקסימאלית.

יתרונות:

יריעת PVC תוצרת פראר צרפת

הגנה מפני רוח ושמש.

שמירה על פרטיות.

תקן אש.

מוגן UV

שיבוץ חלונות קריסטל.

חיבור ע"י הלחמה.

צבעים לבחירה

שדה ראיה פתוח

פתיחה וסגירה קלים.

מתקני כלבים

מתקני כלבים

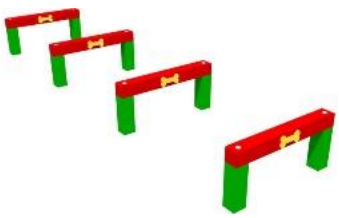

5501

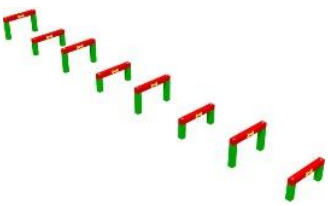

5502

5503

5504

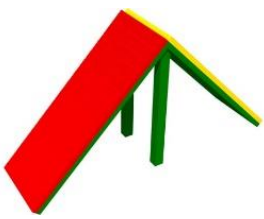

5505

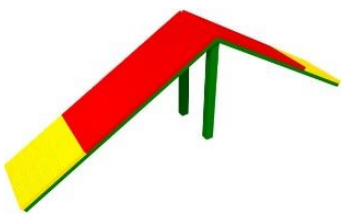

5506

5507

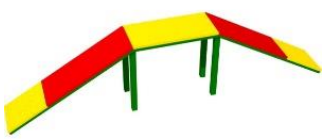

5509

5511

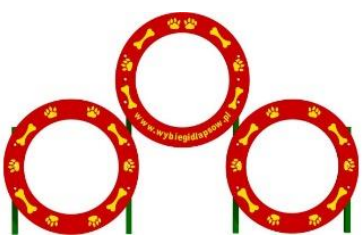

5512

5513

ABA SCIENCE PLAY
Playgrounds of Tomorrow

מתקני כלבים

מתקן קפיצה בעיגול מק"ט 5501

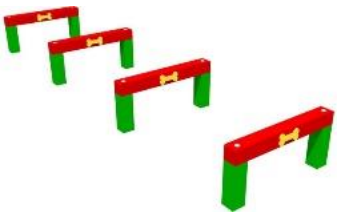

חומרים:
פאנלים: HDPE
עמודים: ברזל מגולוון.

מתקן קפיצה מק"ט 5502

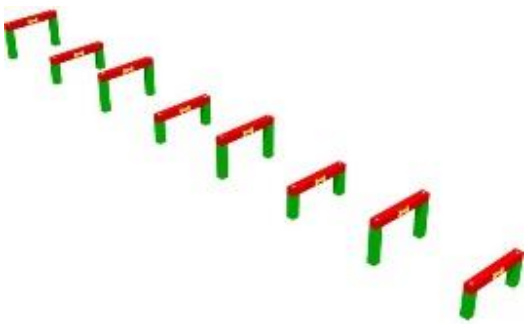

חומרים:
פאנלים: HDPE
בסיס מתקן: ברזל מגולוון.
.

מתקן נענוע מק"ט 5503

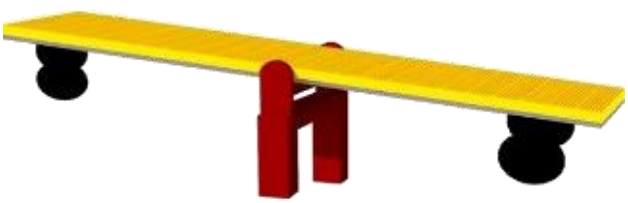

חומרים:
פאנלים: HDPE
עמודים: ברזל מגולוון.
.

מתקן נענוע מק"ט 5504

חומרים:
פאנלים: HDPE
בסיס מתקן: ברזל מגולוון.
.

מתקני כלבים

מתקן כבש עליה מק"ט 5505

חומרים:
פאנלים: HDPE.
בסיס מתקן: ברזל מגולוון.
.

מתקן כבש עליה מק"ט 5506

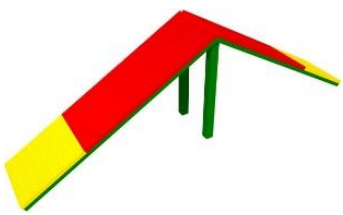

חומרים:
פאנלים: HDPE.
בסיס מתקן: ברזל מגולוון.
.

מתקן כבש עליה מק"ט 5507

חומרים:
פאנלים: HDPE.
בסיס מתקן: ברזל מגולוון.
.

מתקן כבש עליה מק"ט 5509

חומרים:
פאנלים: HDPE.
בסיס מתקן: ברזל מגולוון.
.

מתקני כלבים

מתקן חישוק קפיצה מק"ט 5511

חומרים:
פאנלים: HDPE.
בסיס מתקן: ברזל מגולוון.
.

מתקן חישוק קפיצה מק"ט 5512

חומרים:
פאנלים: HDPE.
בסיס מתקן: ברזל מגולוון.
.

מתקן זחילה מק"ט 5513

חומרים:
פאנלים: HDPE.
בסיס מתקן: ברזל מגולוון.
.

מתקן גובה קפיצה מק"ט 5520

חומרים:
פאנלים: HDPE.
בסיס מתקן: ברזל מגולוון.
.

ריהוט רחוב

ריהוט רחוב

pz-5001
מסתור לפחים

CPZ-5003
ספסל מפלסטיק- ניתן למשחק

שולחן פיקניק קק"ל
עשוי מעץ\מתכת

פינות מפגש

פרגולה עם גגון מרעב רעף

פרגולה עם גגון מרעב רעף

פרגולה עם גגון מפלסטיק
HDPE

שלבי תכנון העמדות בשטח שלב א'

קבלת השטח ומדידתו

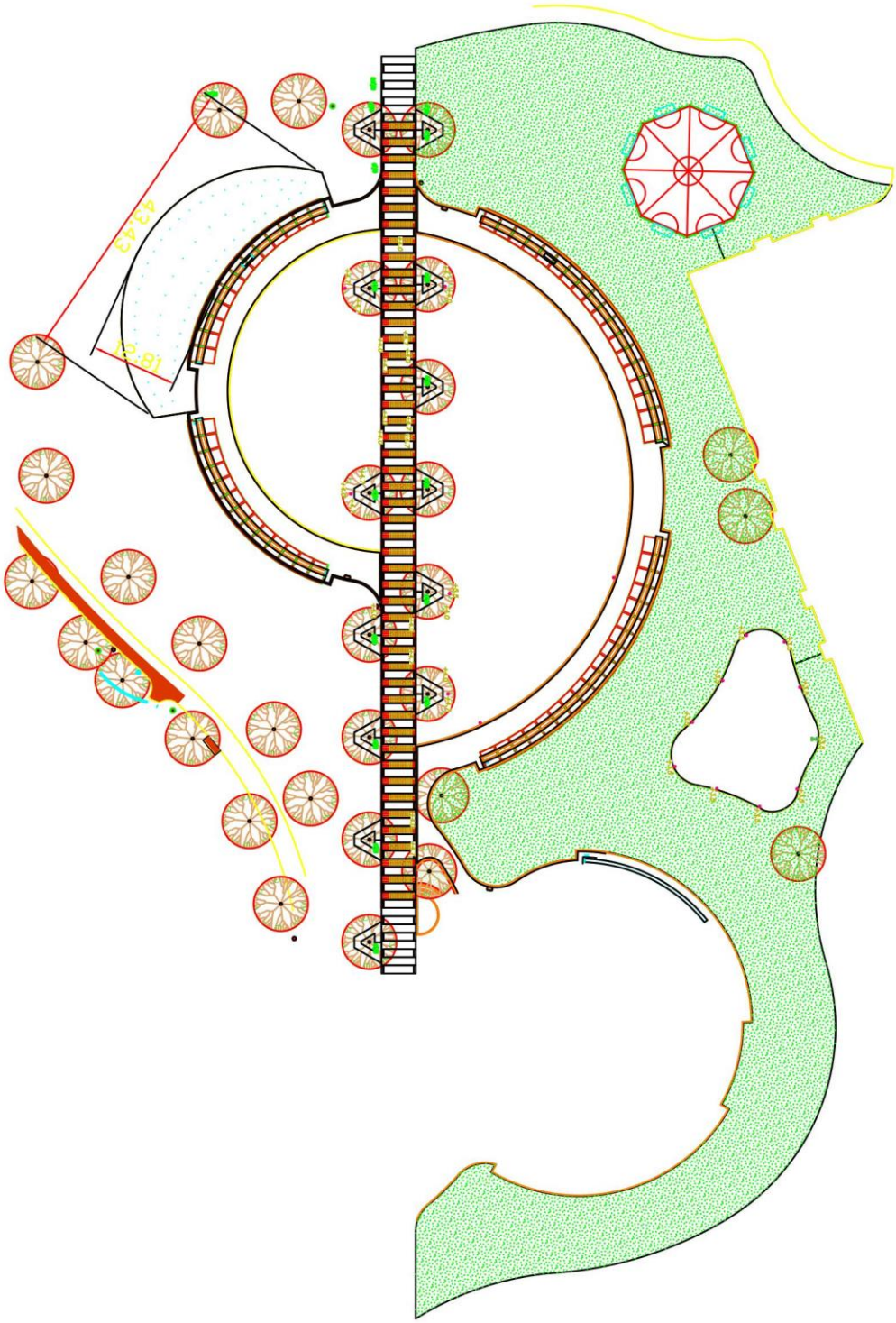

תכנון הצללה

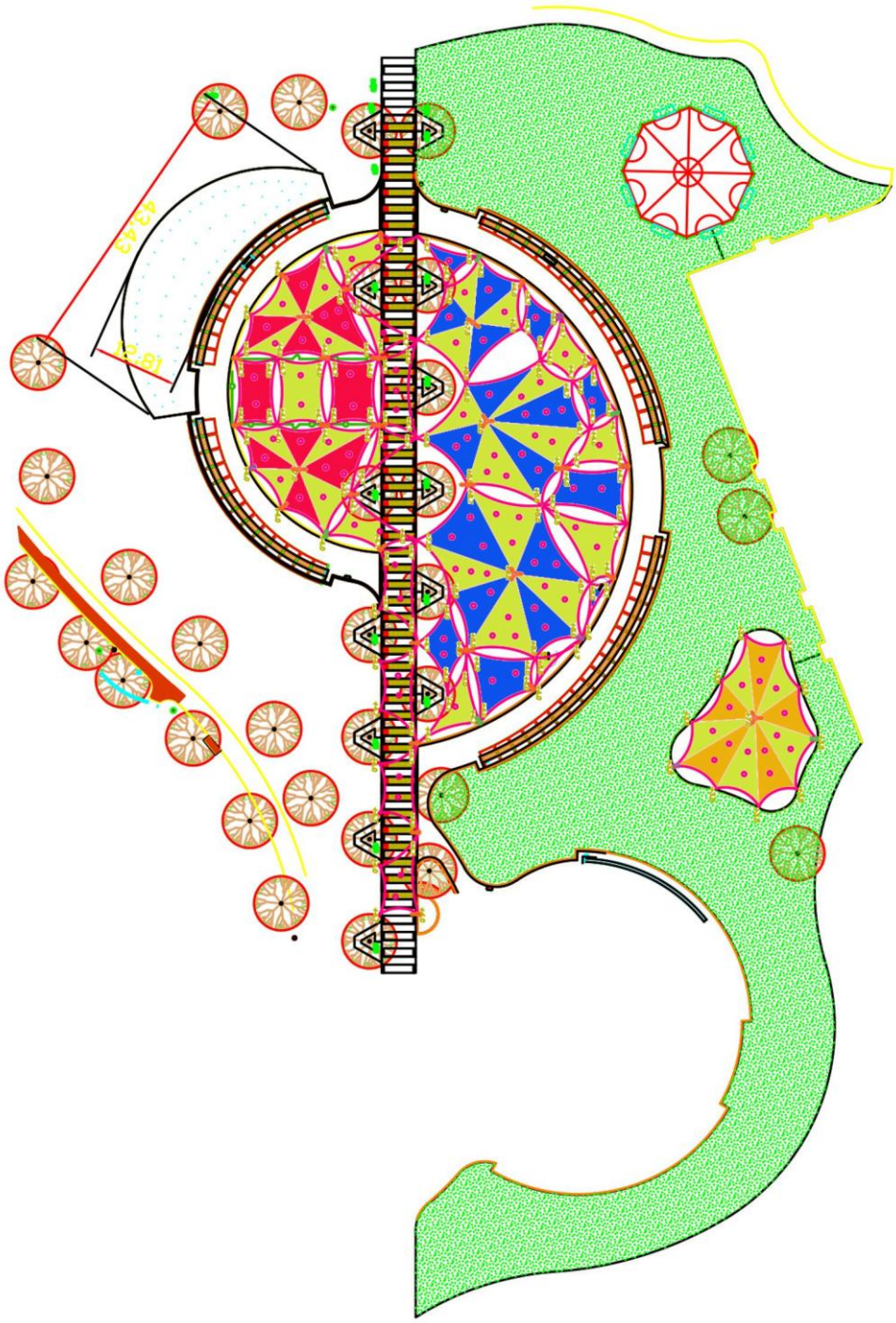

העמדת מתקני משחק

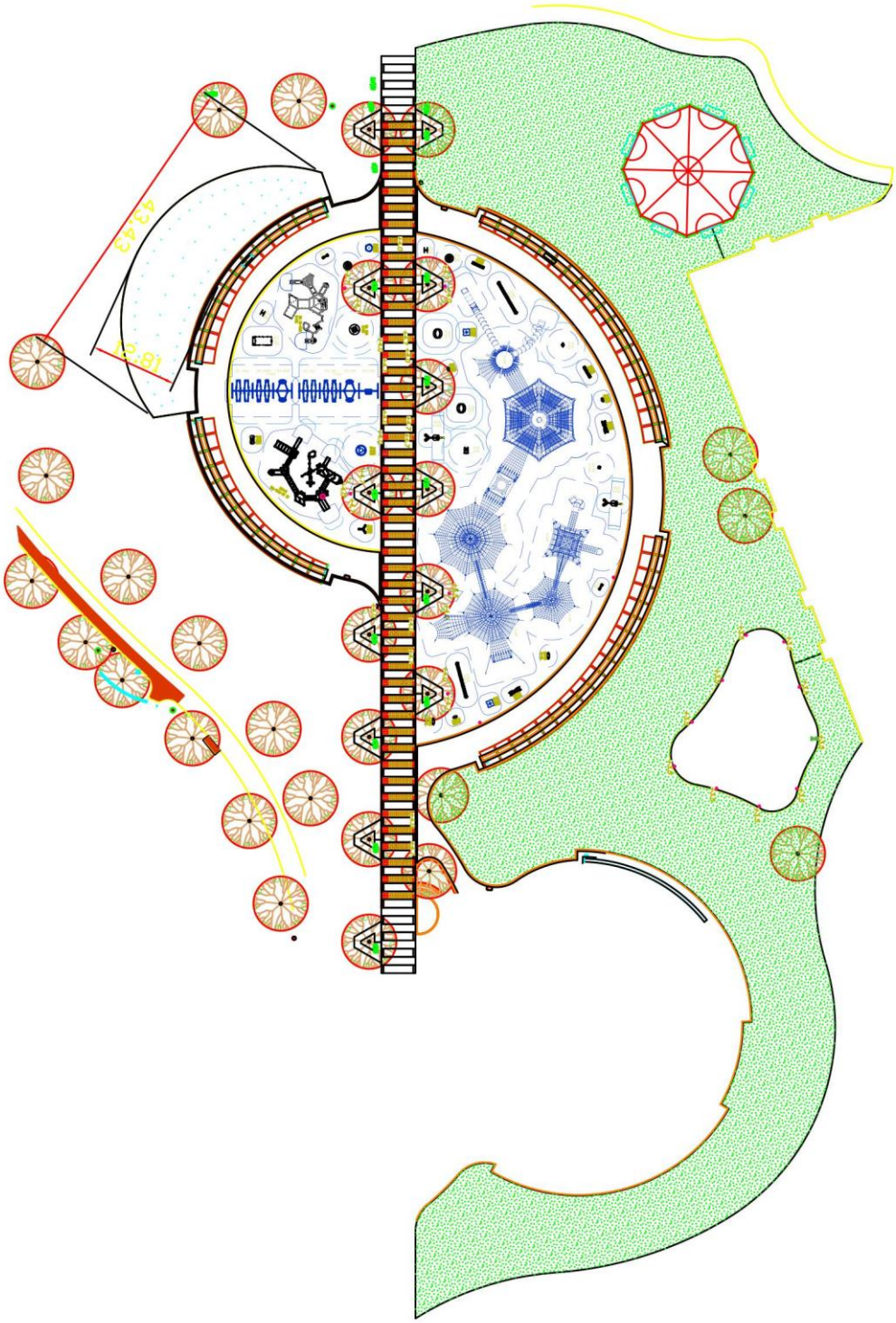

כל התכנון כולל תאורה

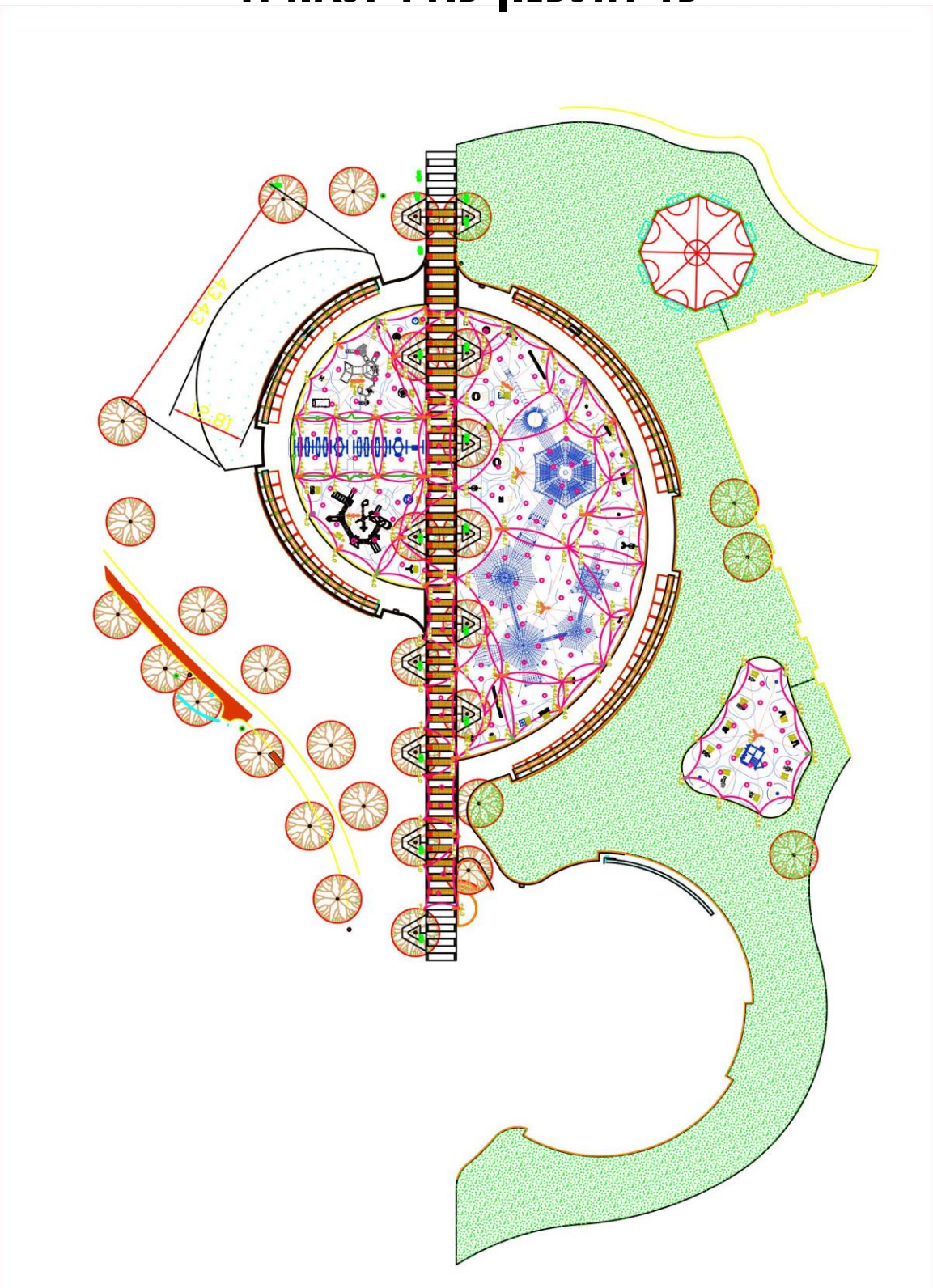

שלב ב'

העמדות עם תמונות המתקנים

העמדות

שלב בי

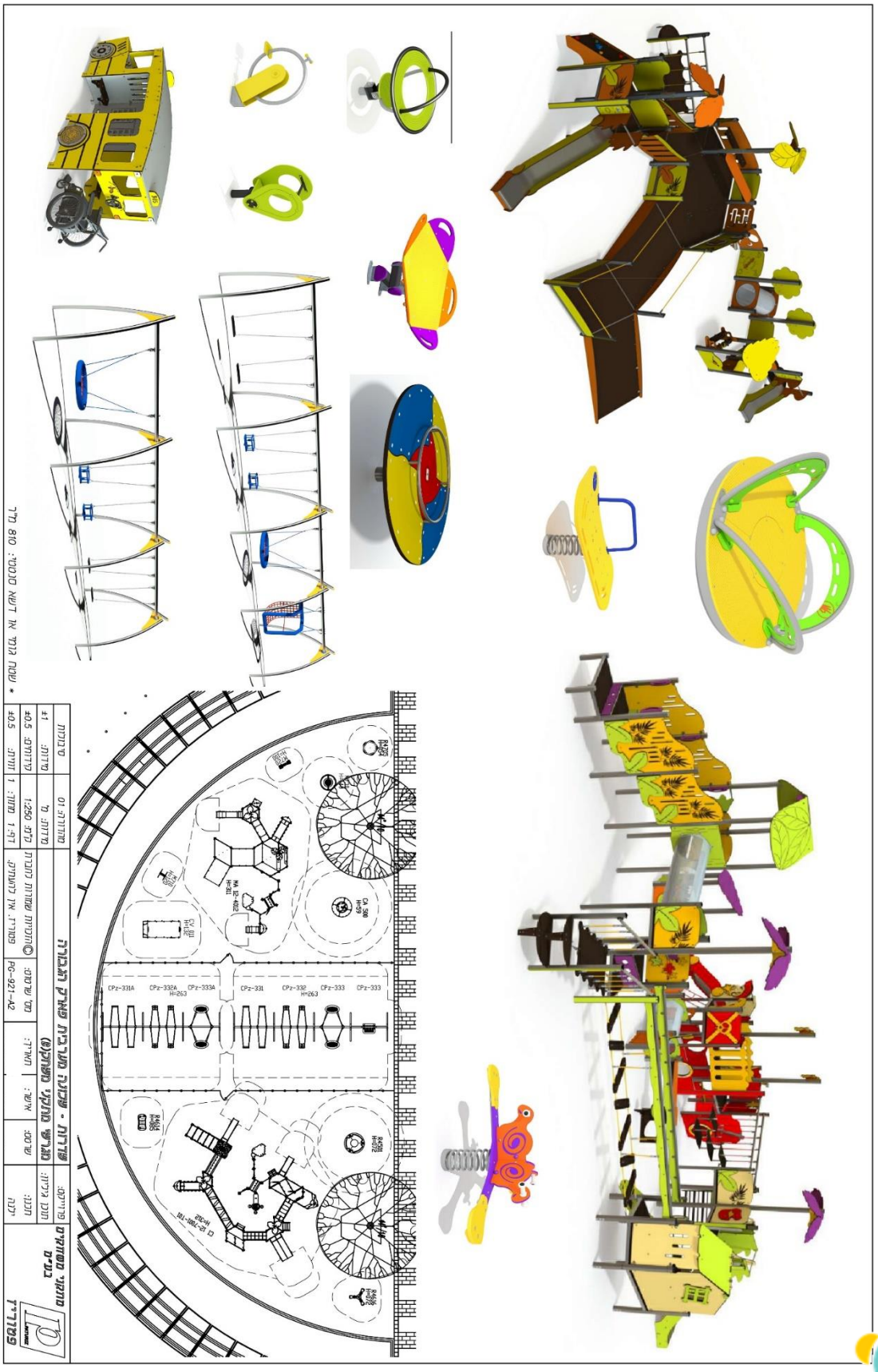
GALLIL
CPz-331A
CPz-332A
CPz-333A
CPz-331
CPz-332
CPz-333
CPz-333
H=263
H=262
H=262
H=263
H=59
H=59
H=59

העמדות

שלב בי

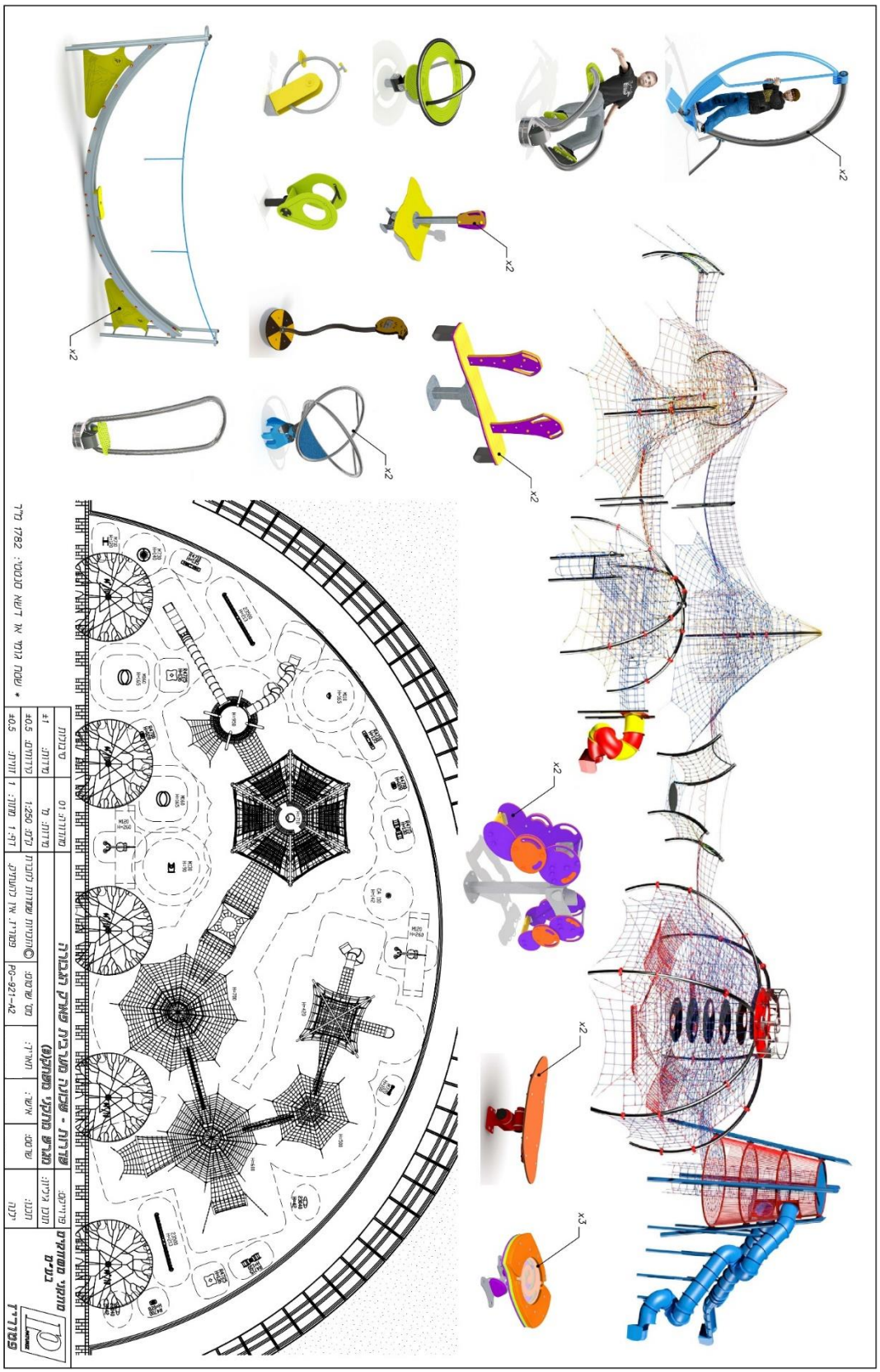

העמדות שלב בי

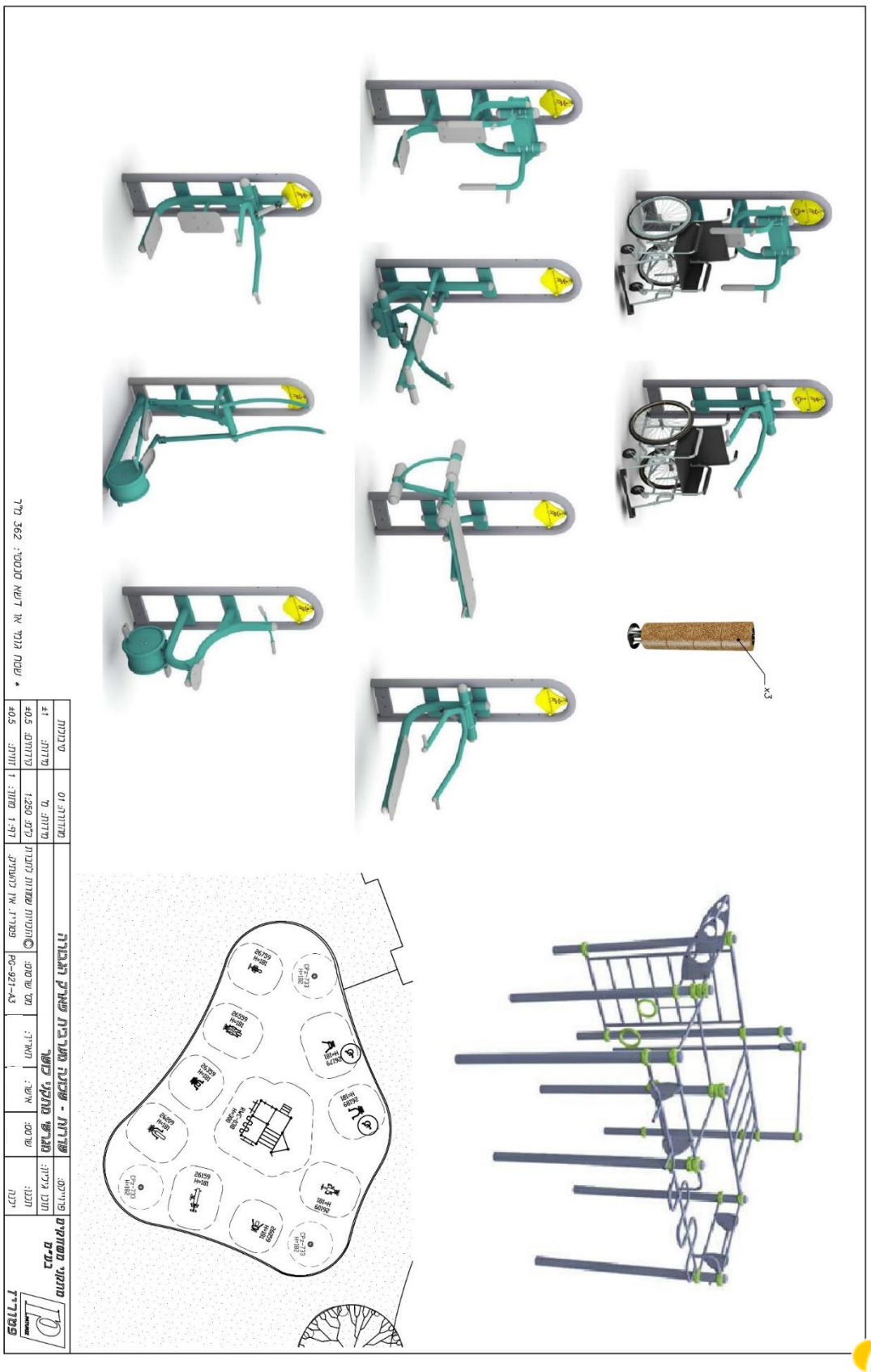

שלב ג'

הדמיית השטח

הדמיות

שלב ג'

הדמיות

שלב ג'

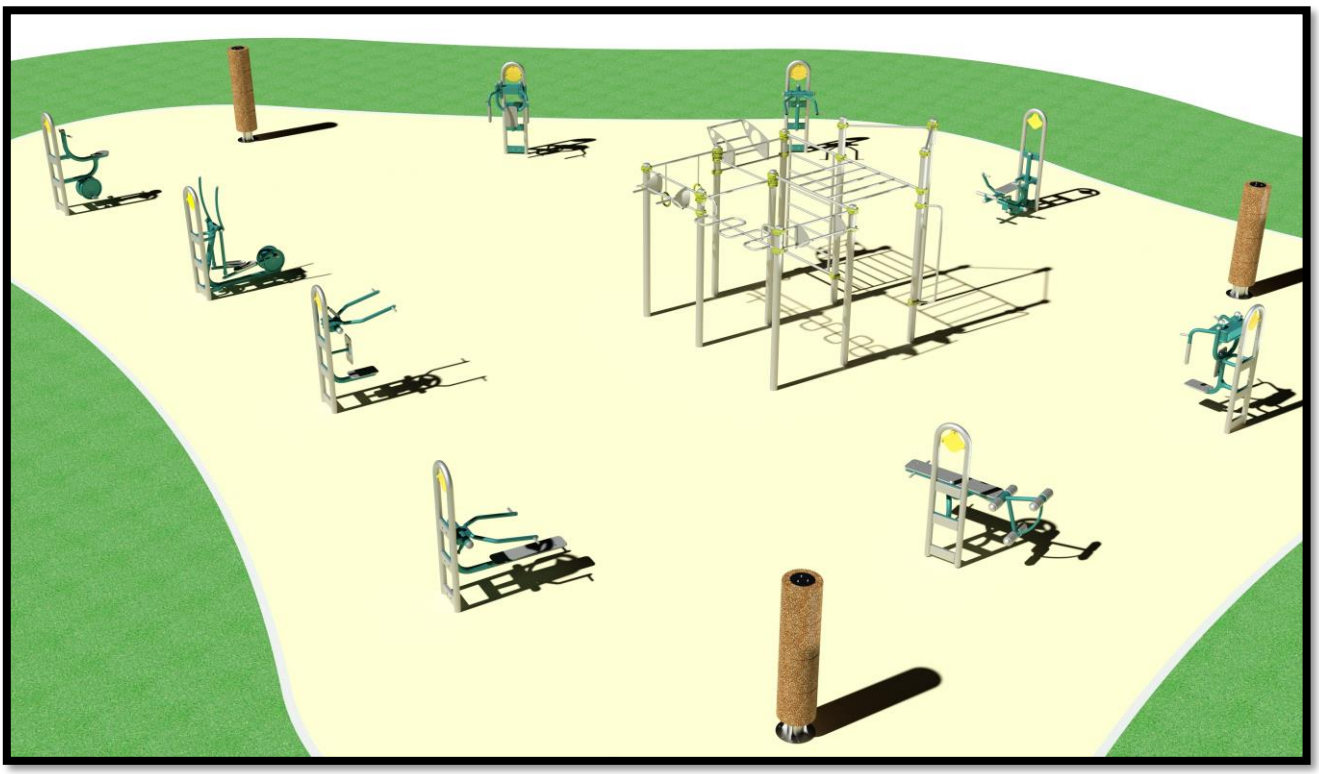

הדמיות

שלב ג'

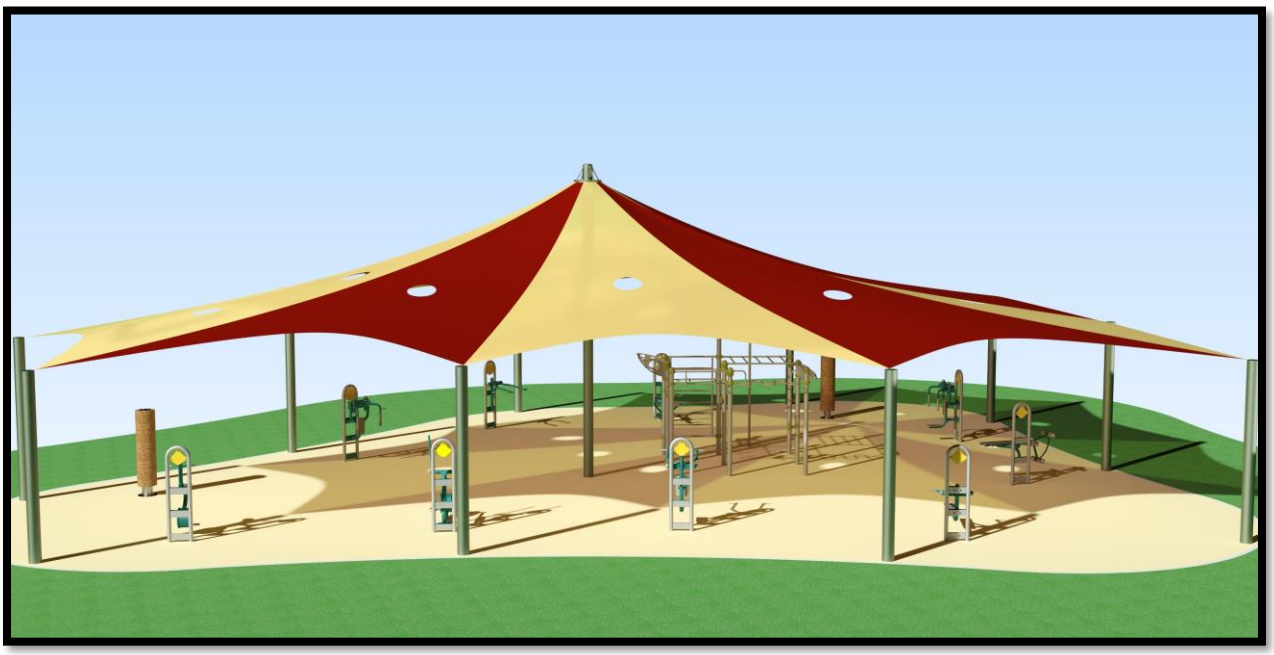

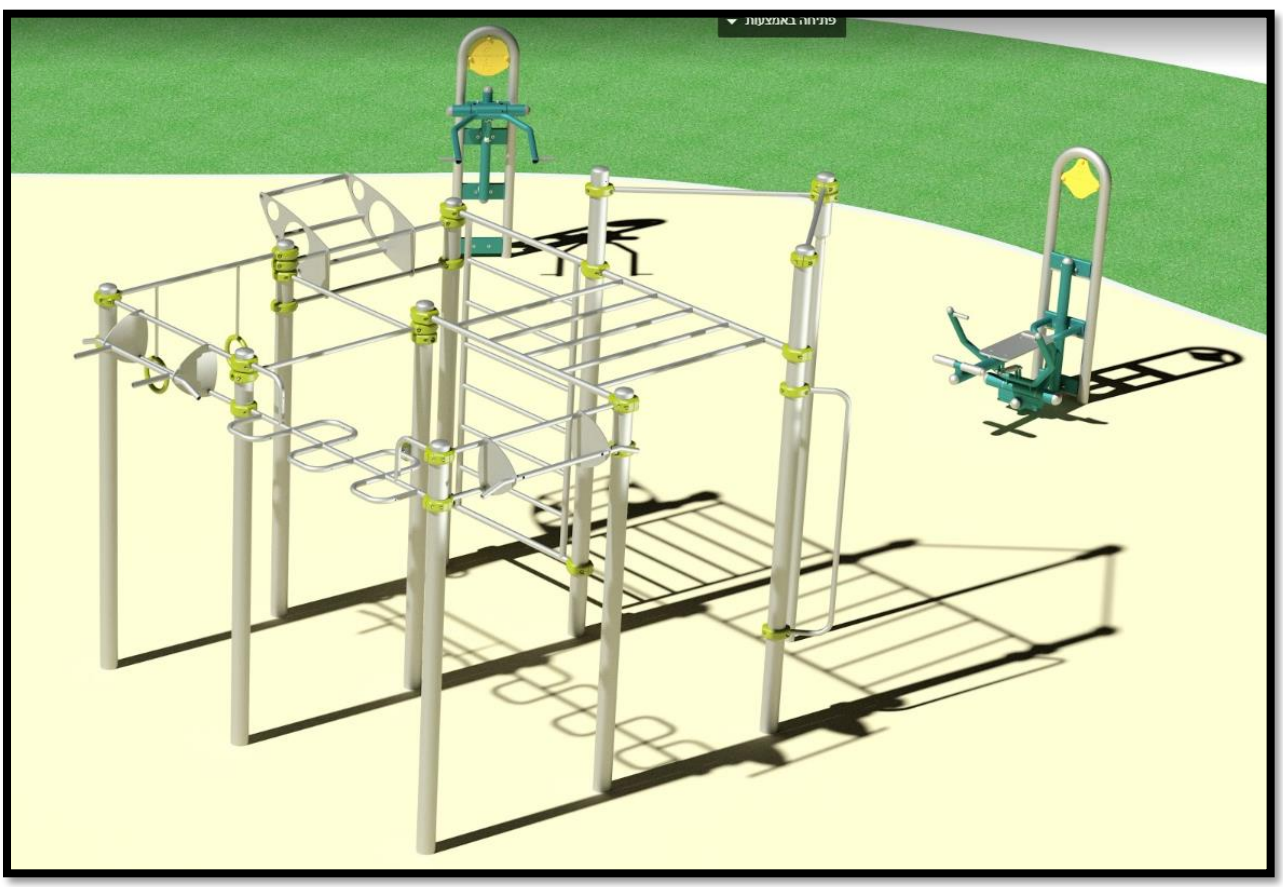

הדמיות

שלב ג'

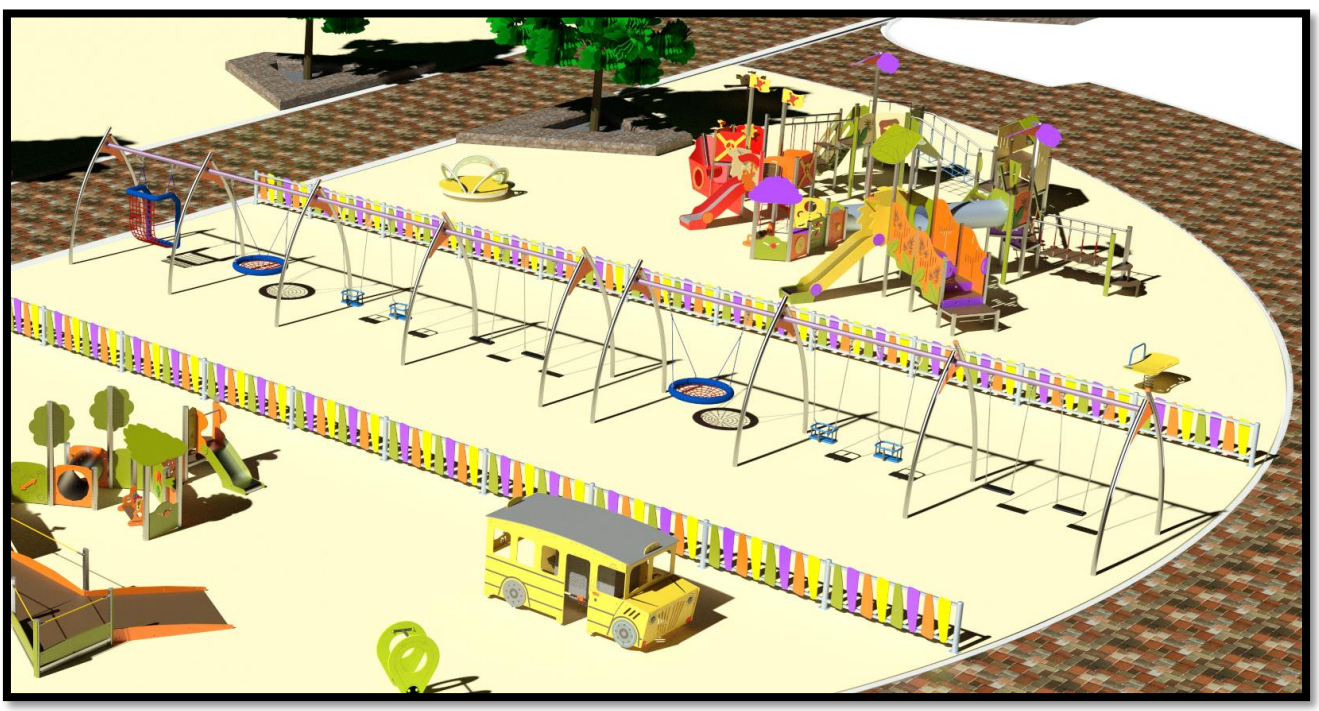

הדמיות

שלב ג'

הדמיות

שלב ג'

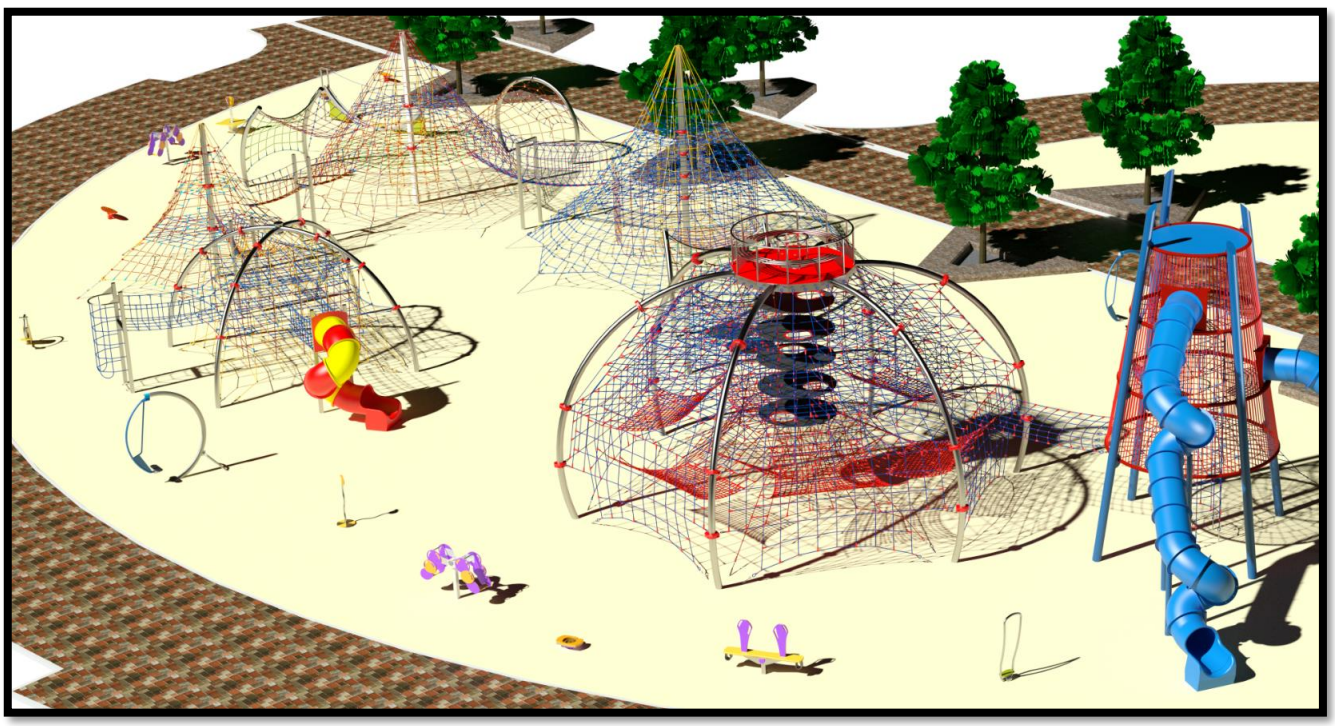

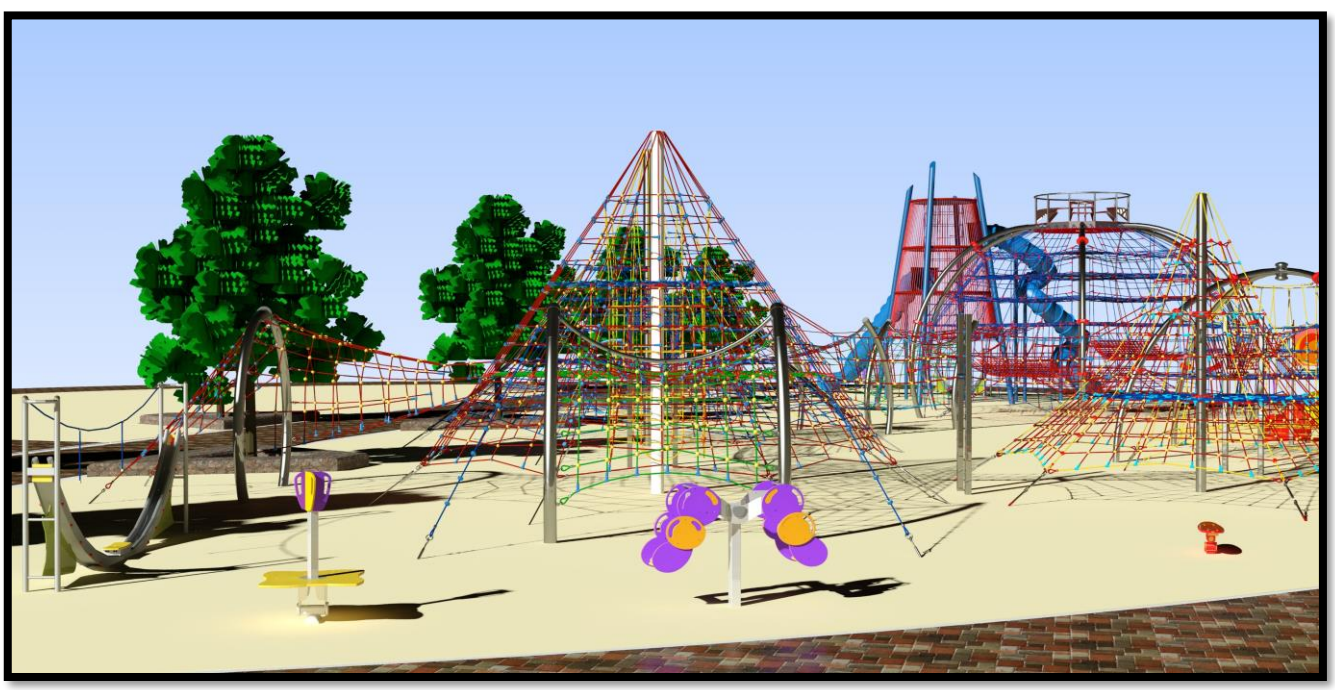

הדמיות

שלב ג'

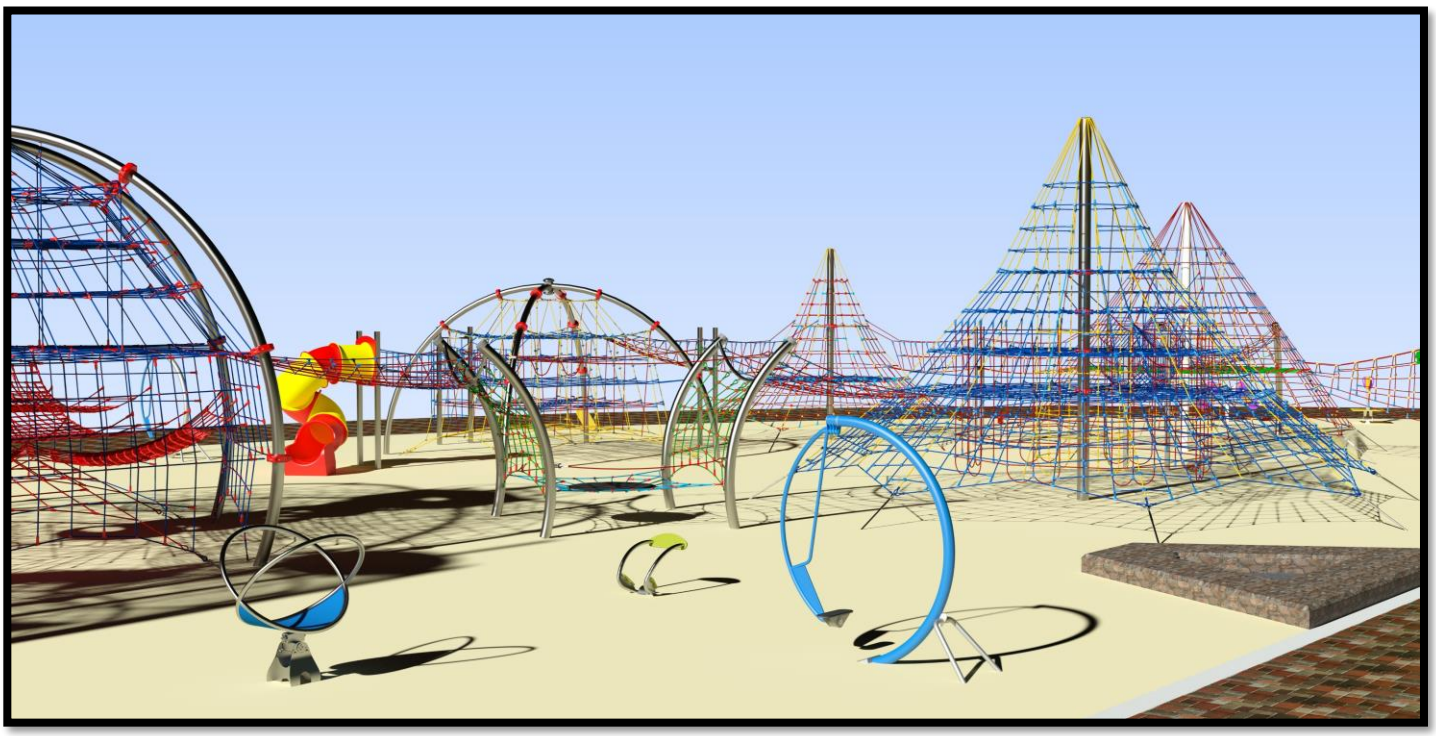

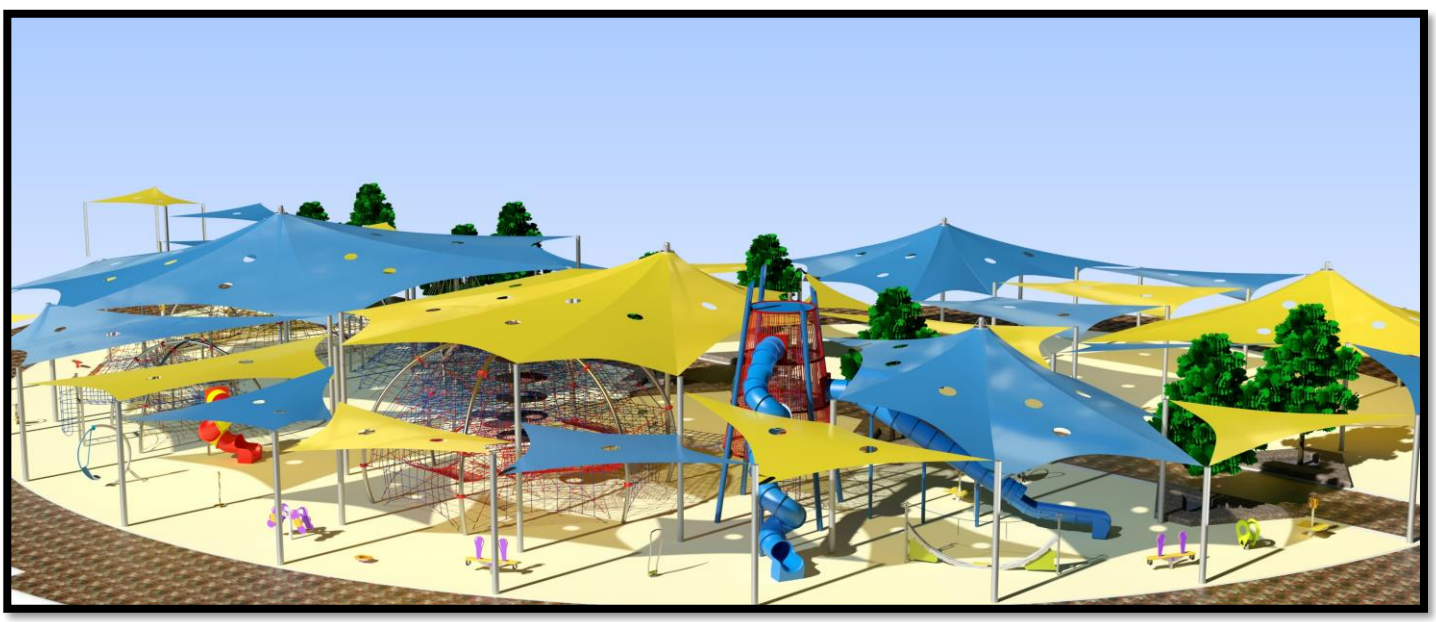

פרויקטים

פרויקט אבירים מועצה אזורית מעלה יוסף

פרויקט עיריית נהריה

פרויקט עיריית נהריה

פרויקט עיריית נהריה

פרויקט עיריית נהריה

פרויקט עיריית נהריה

פרויקט עיריית נהריה

פרויקט עיריית נהריה

פרויקט עבדון מועצה אזורית מעלה יוסף

פרויקטים

פרויקט גן ורדים וגן גולן- קריית מלאכי

אחריות

שלד:
2 שנים
אלמנטים:
2 שנים

חומרי גלם

חומרי גלם

חומרי גלם

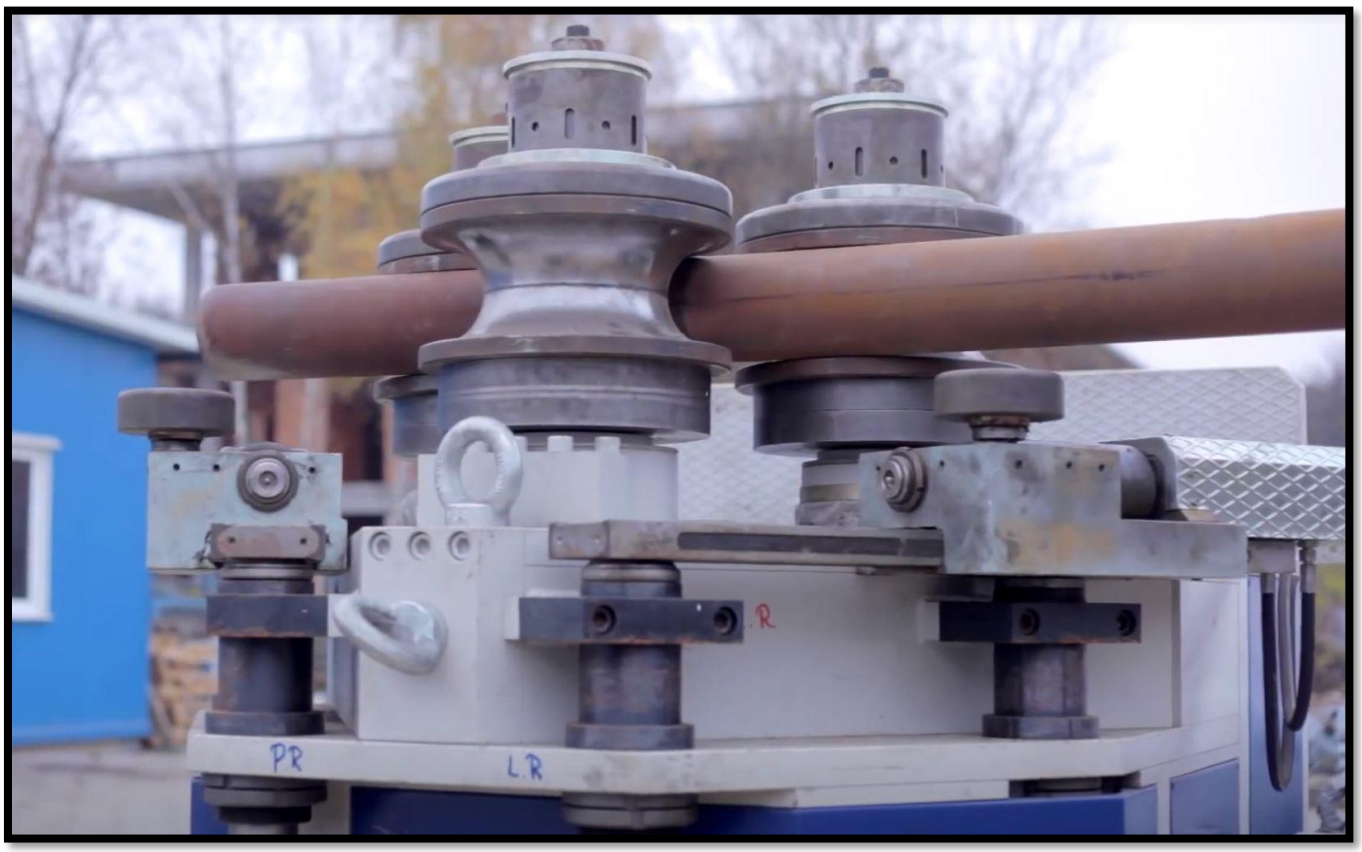

חומרי גלם

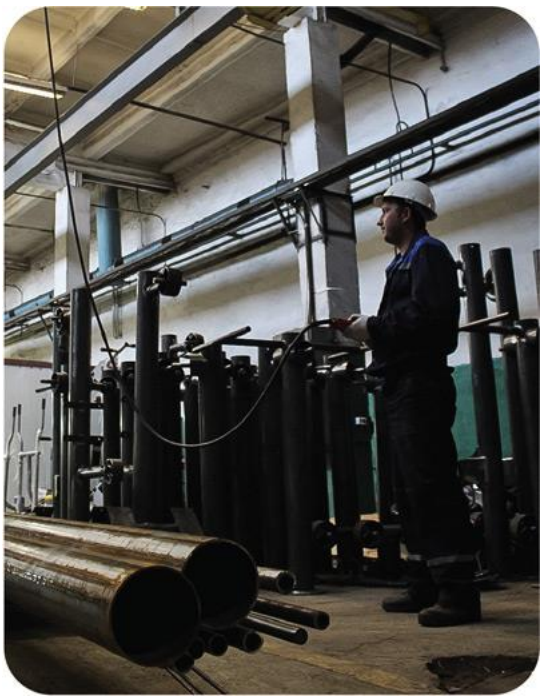

חומרי גלם

<u>איכות אופטימלית</u>
מוטות למבנה: 88.9 מ"מ עובי 3.2 מ"מ
מסגרות למוטות: 42.4 מ"מ עובי 3 מ"מ
מוטות קישור אנכיים: 20 מ"מ עובי 2 מ"מ

<u>איכות מעולה</u>
מוטות למבנה: 88.9 מ"מ עובי 3.2 מ"מ
מסגרות למוטות: 60.3 מ"מ עובי 2.9 מ"מ
מוטות קישור אנכיים: 21 מ"מ עובי 2 מ"מ

פלדת אל - חלד

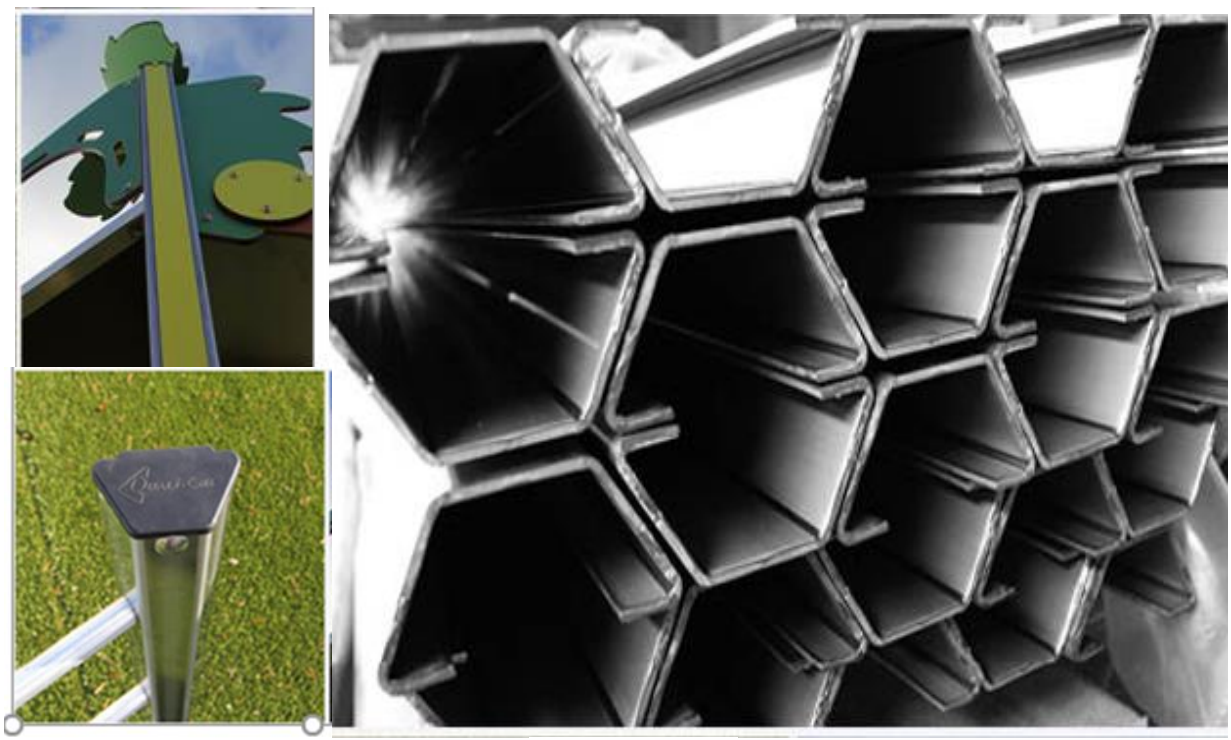

נירוסטה

החברה הצרפתית® QUALI-Cité , פיתחה קופסת עמודה חדשנית ויצירתית מנירוסטה בעובי של 4 מ"מ.
כל החלקים הינם מתכת , המונעים אפשרות עתידית של שחרור אחיזתם.
העמודות המתחברות ללוחות נצבעות בלחץ גבוה הנקרא HPL והוכיחו עמידות יוצאת דופן ויציבות.
איכות המוצרים מהווה דרגת חשיבות גדולה ביותר עבור הספקים השונים שלנו.
ISO/ TS 16949 וכן ISO-9001:2000 , Ü-Zeichen, B וכן TOTAL QUALITY MANAGMENT.
הידוע כ "TQM". מוצרים אלו הינם ערובה להבטחת האיכות הגבוהה ביותר.
עקרון זה מאבטח חיבורים תקינים ומגביל שימוש בברגים מיותרים.
100% אפשרות מחזור.

פלדה צבועה

לטיפול במניעת חלודה ובכדי לענות על הדרישה שלנו בטווח של איכות, בחרנו את תהליך הגלוון ותהליך הטבילה החמה.

אנו משתמשים במינימום סוג 2, עם שיעור של סיליקון מתחת ל-0,04 ושיעור של זרחן תחת 0,1, יתרת איכות משמעותית מעל .E24

גלוון וטבילה חמה נעשה כבר מתחילת העיצוב ופיתוח של "כלל הספורט".

- דגש מיוחד ניתן לעיצוב כל חלקי הציוד להצלחת תהליך הטבילה.
- יתרונות:
- - תהליך הטבילה המאפשר טיפול פנימי וחיצוני של פלדה.
- עובי הגלוון הממוצע מתקרב ל -80 מיקרון.
- גלוון והטבלה חמה נעשה על פלדה המיוצרת על ידי QUALI-Cité אשר עומדים בתקן NF EN ISO 1461 et NF EN ISO 14713
- ציפוי בלכה: לאחר הגלוון, מבנה המתכת עובר תהליך של פיצוץ (ריסוס בלחץ גבוה ע"י חלקיקים אנטי אגרסיביים כגון חלקיקי זכוכית) כדי לקבל משטח מחוספס מאוד לקבלת גימור סופי. המוצר מורכב מציפוי אבקה מסוג אפוקסי עבור תוצאה יוצאת דופן. ציפוי **האבקה הוא בערך 100 מיקרון אשר מאפשר התנגדות טובה מאוד מפני זעזועים ומשמר את בהירות הצבע.**

אלומיניום

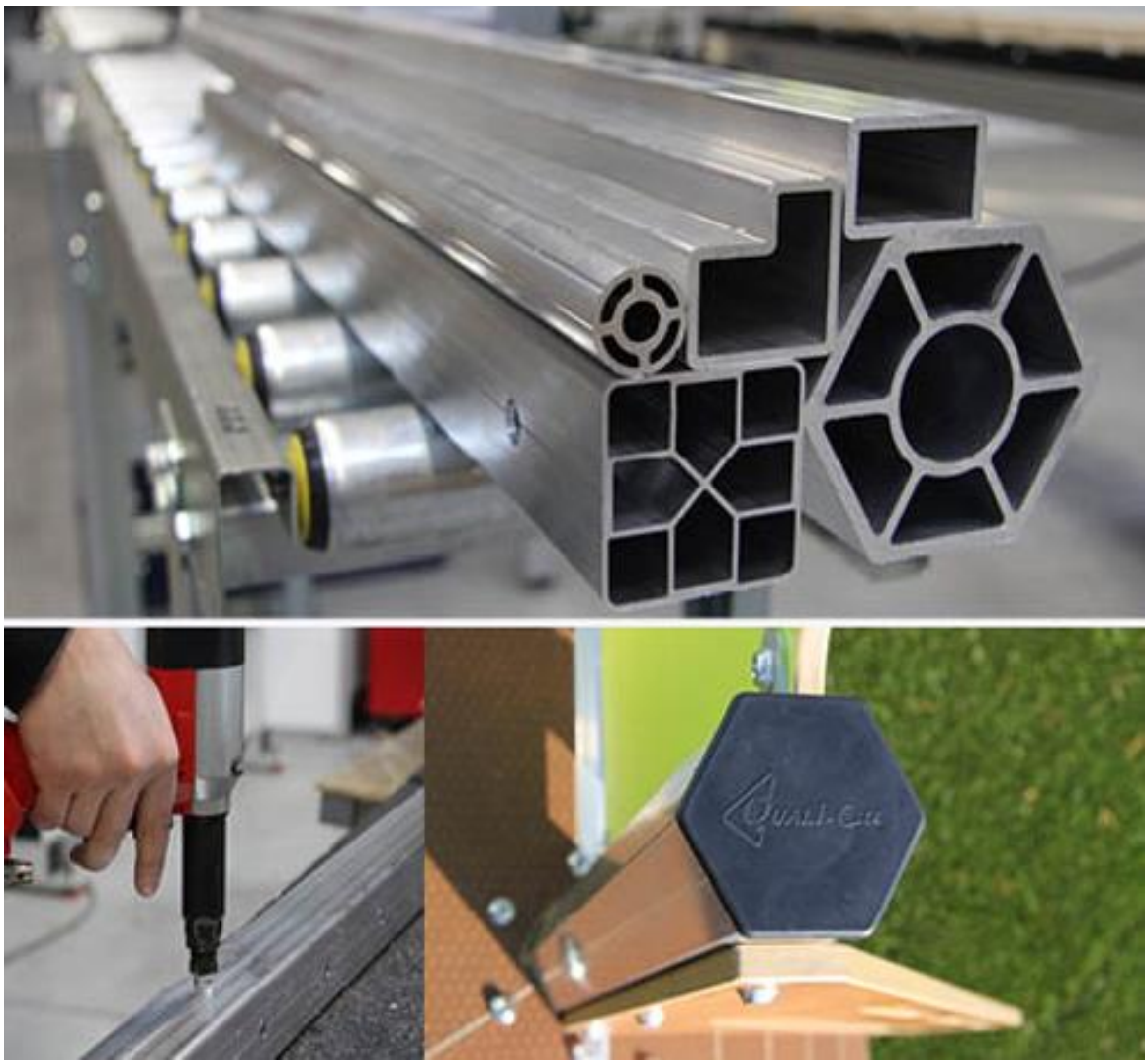

ALUMINUM

עמודות תיבה משושות אלו הינם בעובי של 4 מ"מ מסוג אלומיניום מס' 6060T5 הן גם מאפשרות נעילה עצמית פנימית.
עמדות מרובעות במידות של 2 מ"מ עובי כפול 60 X 60 גם כן בשיטה של נעילה עצמית פנימית.
חלקים מלבניים וחלקים בצורת L בעובי של 3 מ"מ סוג אלומיניום - 6060T5 הינם רכיבי מסגרת חיוניים המיועדים להגן על קצוות ריצוף מחומר HPL, בנוסף מבטחים את המשטח נגד החלקה וזאת בכדי לשמר את המבנה בצורה קשיחה.

חומרי גלם

למינציה בלחץ גבוה

HPL

לוחות למינציה בלחץ גבוה (HPL)עשויים מדורומרים המרובדים תחת לחץ גבוה מאוד, וזאת בהתאם לתקן ENG 438מסוג CGF, המבטיח הגנה נוספת ויעילה מפני פגעי מזג האוויר.
הלוחות מיוצרים בלחיצות למינציה תחת לחץ גבוה וטמפרטורה.
®QUALI-Cité בחרה להשתמש בתהליך הייצור בחומרים בעלי עמידות מכנית גבוהה לאורך זמן, וזאת בכדי לשמור על עלויות תחזוקה נמוכות.
על מנת לספק מוצרים באיכות גבוהה, הכול חייב להילקח בחשבון.
ב ,® QUALI-Cité מתחילים עם בחירה זהירה של ספקים ושליטה קפדנית על חומרי הגלם. ואכן כל הספקים והשותפים מאושרים בהתאם לתקני ISO 9001 וISO- 14001.

* לוחות עבים בגודל של 13 ו 15 מ"מ כל אחד.
* עמידות בפני כל סוגי האקלים.
* צביעה חזקה ואיכותית בשני הצדדים.
* טיפול מונע גרפיטי.
(ON EN 438 CGF)

חומרי גלם

פלסטיק

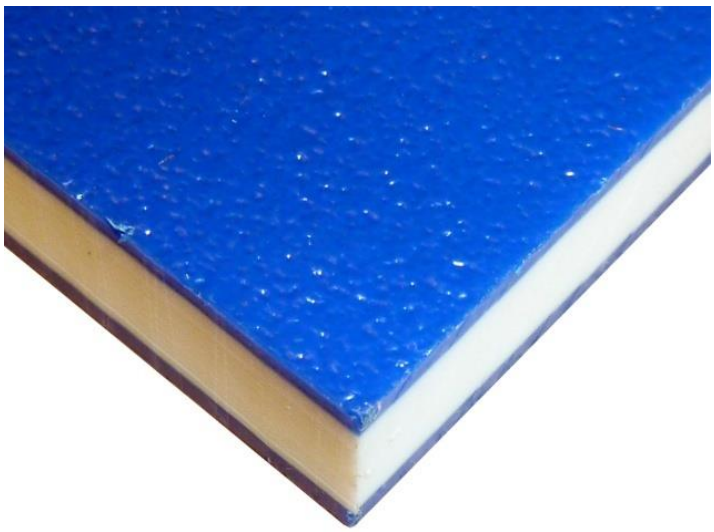

HDPE

פוליאתילן בעל צפיפות גבוהה (0.941 גרם לסמ"ק):

HDPE או במילים אחרות HIGH DENSITY POLYETHYLENE הוא פוליאתילן בצפיפות גבוהה.

לחומר אין סיעוף של השרשראות, ולכן הוא מאופיין בכוחות בין שרשתיים חזקים הגורמים לקשיחות גבוהה. (מודול יאנג גבוה). בחומר זה משתמשים גם לייצר צינורות מים, פחי אשפה, מכלים לחומרי ניקיון ואחסנת מוצרי מזון.